Diagramas Unifilares del Sistema Eléctrico Nacional 2016-2021

Programa de Ampliación y Modernización 2016-2030

CENACE
CENTRO NACIONAL DE CONTROL DE ENERGÍA

Septiembre-2016

CENACE
CENTRO NACIONAL DE CONTROL DE ENERGÍA

Regiones del Sistema Eléctrico Nacional

- Central
- Oriental
- Occidental
- Noroeste
- Norte
- Noreste
- Baja California
- Peninsular
- Baja California Sur
- Sistema Mulegé

Mapa Completo del Sistema Eléctrico Nacional al 2021

Ver Simbología

Sistema Eléctrico Nacional
Diciembre 2021

Centro Nacional de Control de Energía
Subdirección de Planeación

CENACE
CENTRO NACIONAL DE CONTROL DE ENERGÍA

Nomenclatura Mexicali			
APD	Aeropuerto II	OZA	Ortiaba
KCH	Cachanilla	PKD	Packard
CNZ	Carranza	PID	Parque Ind. San Luis
CCM	C.C. Mexicali	RIN	Río Nuevo
CNT	Centinario	RZC	Ruiz Cortines
CRO	Centro	SRY	San Luis Rey
CTY	Cetys	STB	Sánchez Taboada
CUC	Cucapah	SIP	Santa Isabel
GOR	González Ortega	CSC	Siderúrgica
HGO	Hidalgo	TEK	Tecnológico
MXI	Mexicali II	VPA	Valle de Puebla
MOE	Mexicali Oriente	WIS	Wisteria
NZI	Nacozari	XCO	Xochimilco

Nomenclatura Valle de México			
ACO	Acolman	IZT	Iztapalapa
AER	Aeropuerto	JLC	Jabón La Corona
AGU	Águilas	JAM	Jamaica
ARA	Aragón	KCR	Kilómetro Cero
ATI	Altizapán	LGD	Lago de Guadalupe
AUR	Aurora	LVE	Lomas Verdes
AZC	Azcapotzalco	RES	Los Reyes
ATK	Azteca	MAD	Madero
BBV	Bancomer	MAG	Magdalena
BOS	Bosques	MER	Merced
CRO	Caracol	MOR	Morelos
CTG	Cartagena	NAR	Narvarte
CPM	Cartón y Papel	OCE	Oceanía
CEI	Ceilán	ODB	Odón de Buen
CRG	Cerro Gordo	OLI	Olivar
CPG	Chapingo	PEN	Pensador Mexicano
CHC	Chicoloapan	PEV	Peñavillo
CHM	Chimalhuacán Móvil	POO	Polanco
MLP	Chimalpa	REM	Remedios
MLD	Chimalpa II	SNG	San Ángel
COA	Coapa	SFE	Santa Fe
CFI	Cofradía I	TYA	Tacuayaya
CDS	Condesa	TAX	Tasqueña
CTD	Contadero	TEM	Tecamachalco
COY	Coyoacán	TSU	Tren Suburbano
CJM	Cuajimalpa	VAE	Valle de México
CMC	Cuauhtémoc	VAJ	Vallejo
LUN	Culhuacán	VRN	Verónica
DNA	Diana	VER	Vértiz
ECA	Ecatepec	XAL	Xalostoc
ESR	Esmeralda	XOC	Xochiloico
ETR	Estrella	ZAR	Zaragoza
FIS	Física		

Simbología

Generación

- Ciclo Combinado
- Hidroeléctrica
- Termoeléctrica Convencional
- Carboeléctrica
- Turbogás
- Eoloeléctrica
- Nucleoeléctrica
- Geotermoeléctrica
- Fotovoltaica
- Combustión Interna

Transmisión

- Subestación
- Línea de Transmisión
- Back-to-Back
- Estación Convertidora LCC
- Estación Convertidora VSC
- Transformador Variador de Frecuencia

Nivel de Tensión

- Línea de Corriente Directa
- 400 kV
- 230 kV
- 138 a 161 kV
- 69 a 115 kV
- 34.5 kV o menor

Diagram NARA Jet Propulsion Laboratory – Shuttle Radar Topography Mission 2003

CENACE
CENTRO NACIONAL DE CONTROL DE ENERGÍA

GERENCIA DE CONTROL REGIONAL CENTRAL

REGIONES

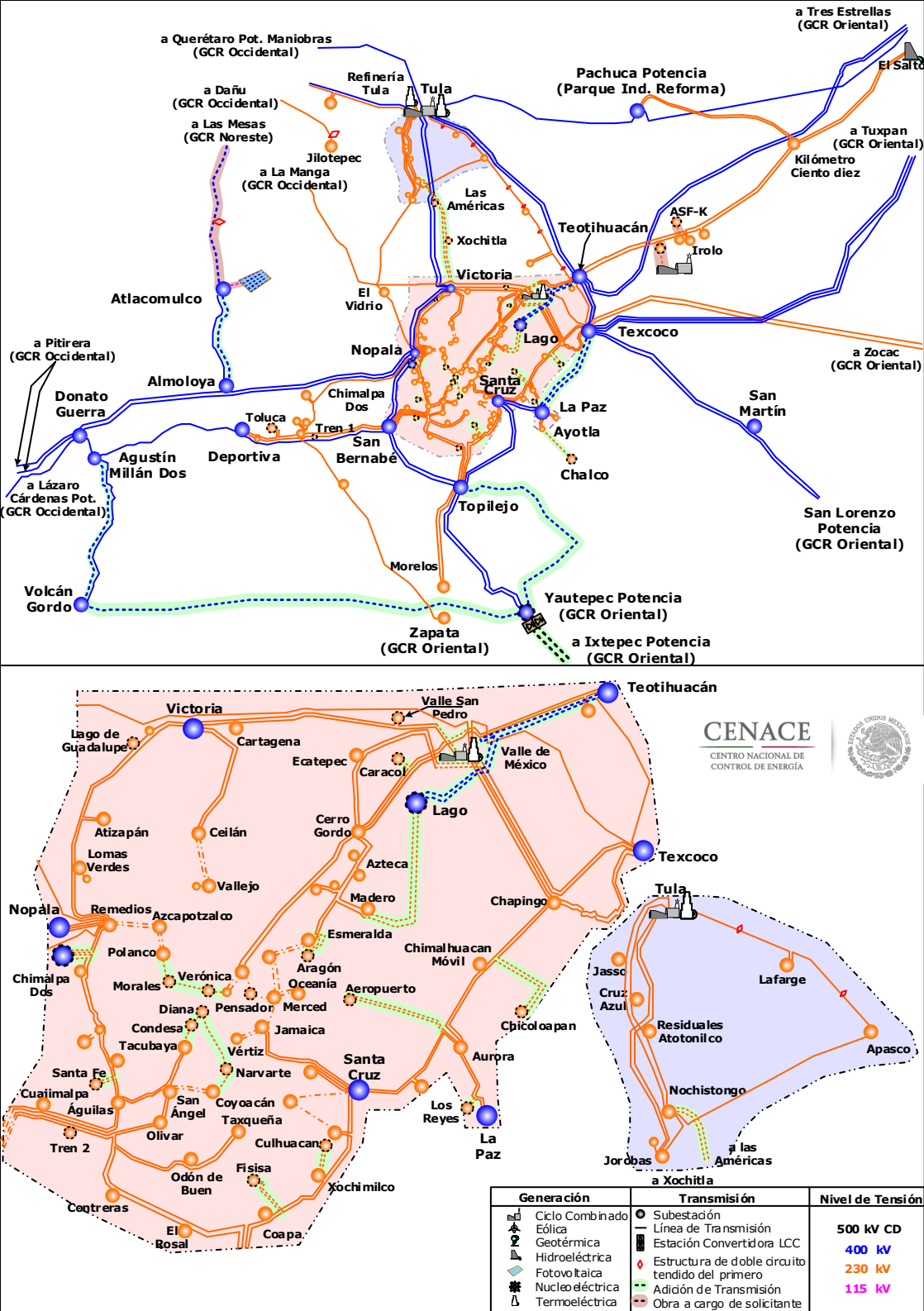
a Tres Estrellas (GCR Oriental)
a Querétaro Pot. Maniobras (GCR Occidental)
Refinería Tula
Tula
Pachuca Potencia (Parque Ind. Reforma)
El Salto
a Dañu (GCR Occidental)
a Las Mesas (GCR Noreste)
Jilotepec
a La Manga (GCR Occidental)
a Tuxpan (GCR Oriental)
Kilómetro Ciento diez
Las Américas
ASF-K
Teotihuacán
Xochitla
Irolo
Victoria
Atlacomulco
El Vidrio
Texcoco
Lago
a Pitirera (GCR Occidental)
Nopala
a Zocac (GCR Oriental)
Almoloya
Santa Cruz
Donato Guerra
Chimalpa Dos
La Paz
San Martín
Toluca
Tren 1
Ayotla
San Bernabé
Agustín Millán Dos
Deportiva
Chalco
a Lázaro Cárdenas Pot. (GCR Occidental)
Topilejo
San Lorenzo Potencia (GCR Oriental)
Morelos
Volcán Gordo
Yautepec Potencia (GCR Oriental)
Zapata (GCR Oriental)
a Ixtepec Potencia (GCR Oriental)
Teotihuacán
Victoria
Valle San Pedro
Lago de Guadalupe
Cartagena
Ecatepec
Caracol
Valle de México
CENACE
CENTRO NACIONAL DE CONTROL DE ENERGÍA
Lago
Atizapán
Ceilán
Cerro Gordo
Lomas Verdes
Azteca
Texcoco
Vallejo
Madero
Chapingo
Tula
Nopala
Remedios
Azcapotzalco
Esmeralda
Polanco
Chimalhuacan Móvil
Chimalpa Dos
Aragón
Verónica
Morales
Oceanía
Aeropuerto
Lafarge
Jasso
Cruz Azul
Diana
Pensador
Merced
Condesa
Jamaica
Chicoloapan
Residuales Atotonilco
Tacubaya
Vértiz
Aurora
Apasco
Santa Fe
Narvarte
Santa Cruz
Cuajimalpa
Águilas
San Ángel
Coyoacán
Nochistongo
Los Reyes
Taxqueña
Olivar
La Paz
Tren 2
Culhuacan
Jorobas
a las Américas
Fisisa
Odón de Buen
a Xochitla
Xochimilco
Contreras
El Rosal
Coapa
Generación
Ciclo Combinado
Eólica
Geotérmica
Hidroeléctrica
Fotovoltaica
Nucleoeléctrica
Termoeléctrica
Transmisión
Subestación
Línea de Transmisión
Estación Convertidora LCC
Estructura de doble circuito tendido del primero
Adición de Transmisión
Obra a cargo de solicitante
Nivel de Tensión
500 kV CD
400 kV
230 kV
115 kV

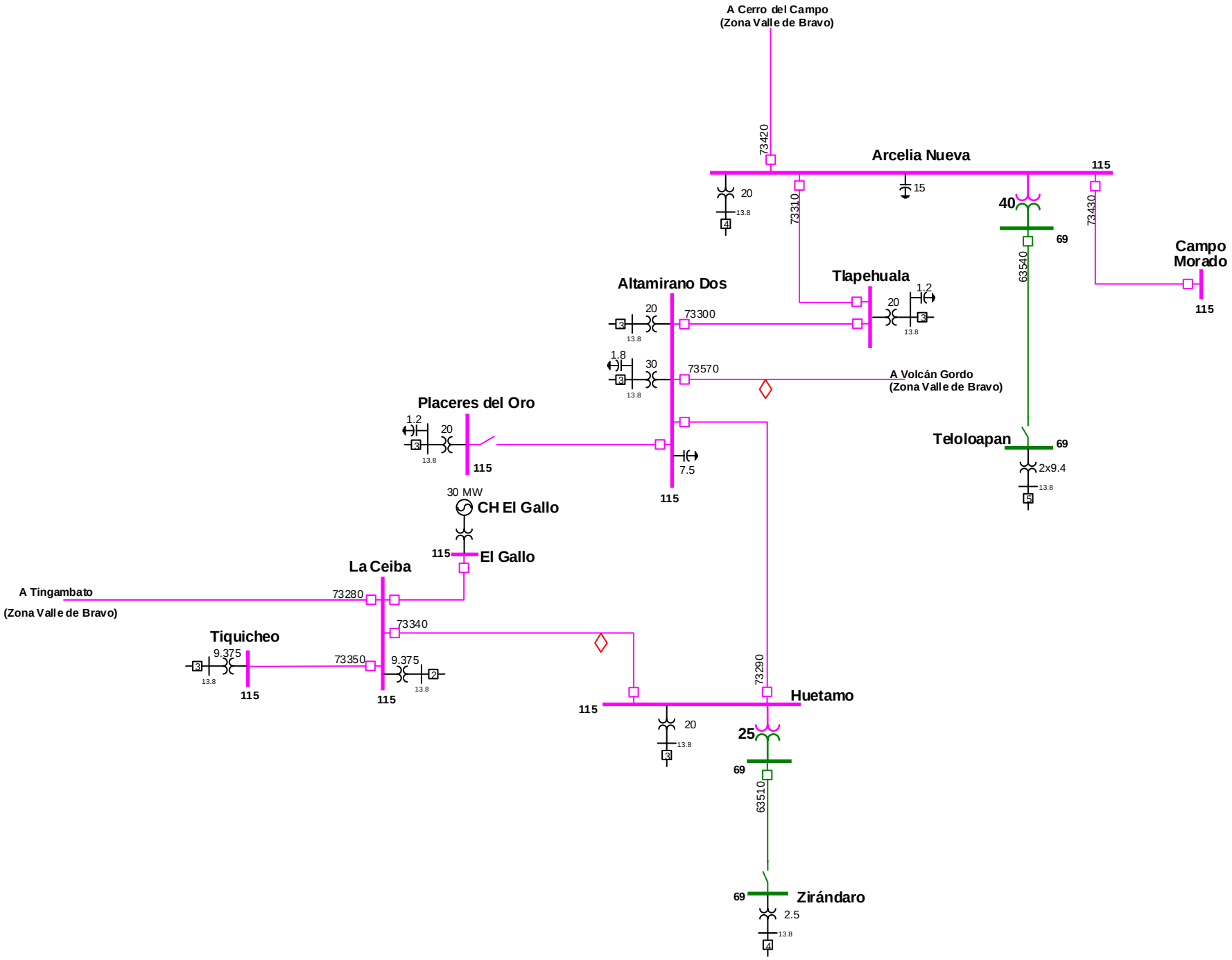

Gerencia: Central
Zona: Altamirano 2016-2021

CENACE
CENTRO NACIONAL DE CONTROL DE ENERGÍA

Actualización: 30-Sep-16

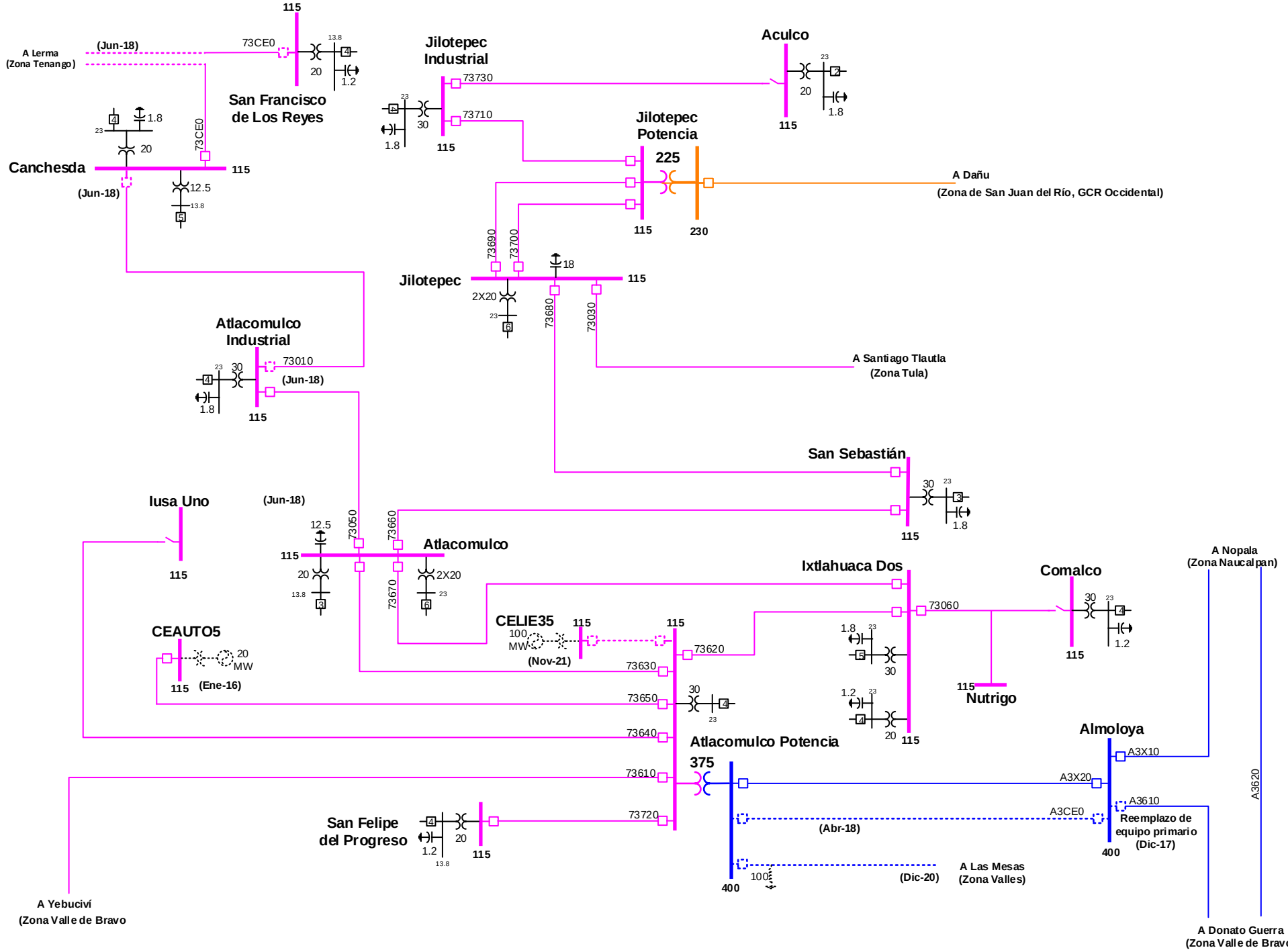

Gerencia: Central
Zona: Atlacomulco 2016-2021

CENACE
CENTRO NACIONAL DE CONTROL DE ENERGÍA

Actualización: 28-Sep-16

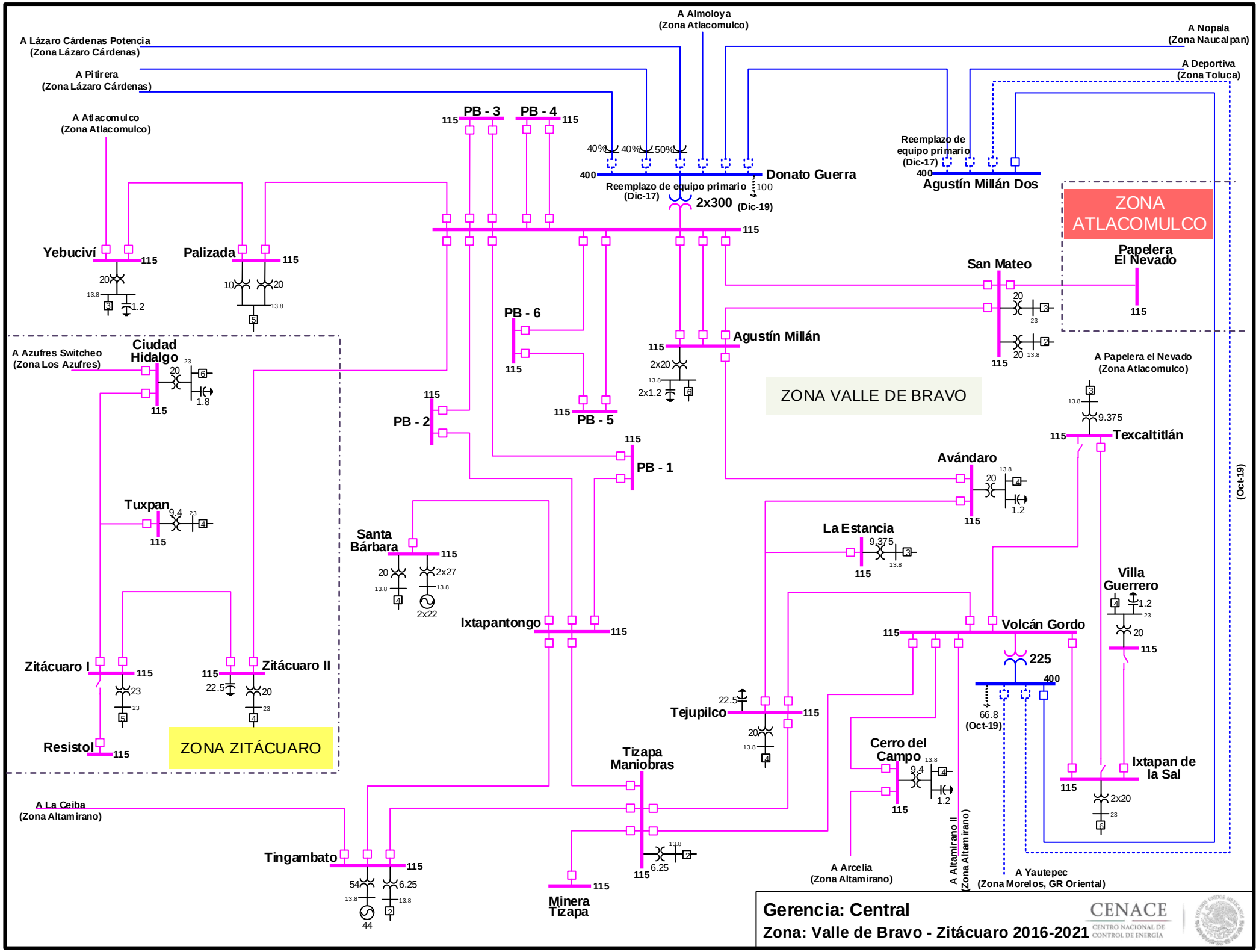

Actualización: 29-Sep-16

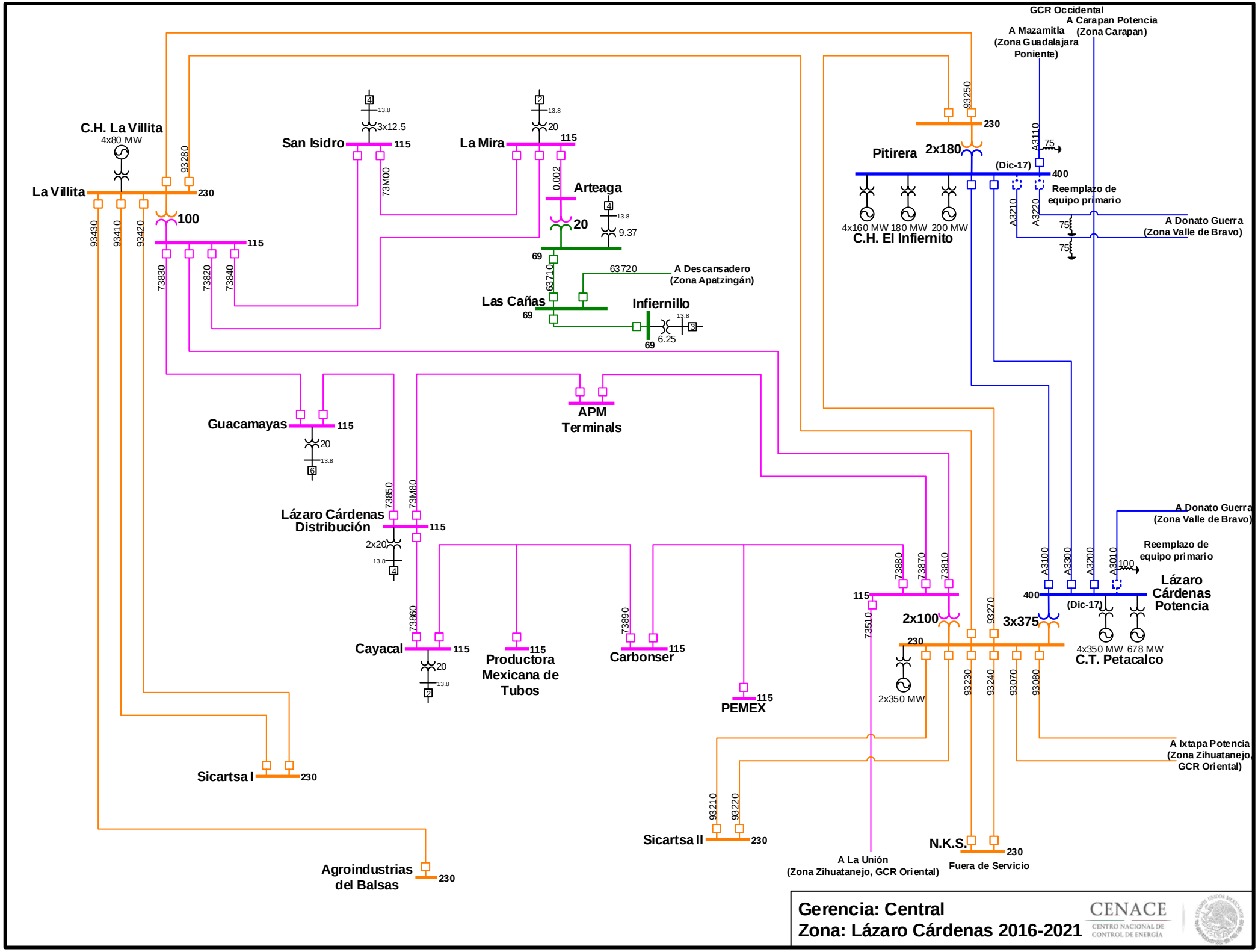

Actualización: 29-Sep-16

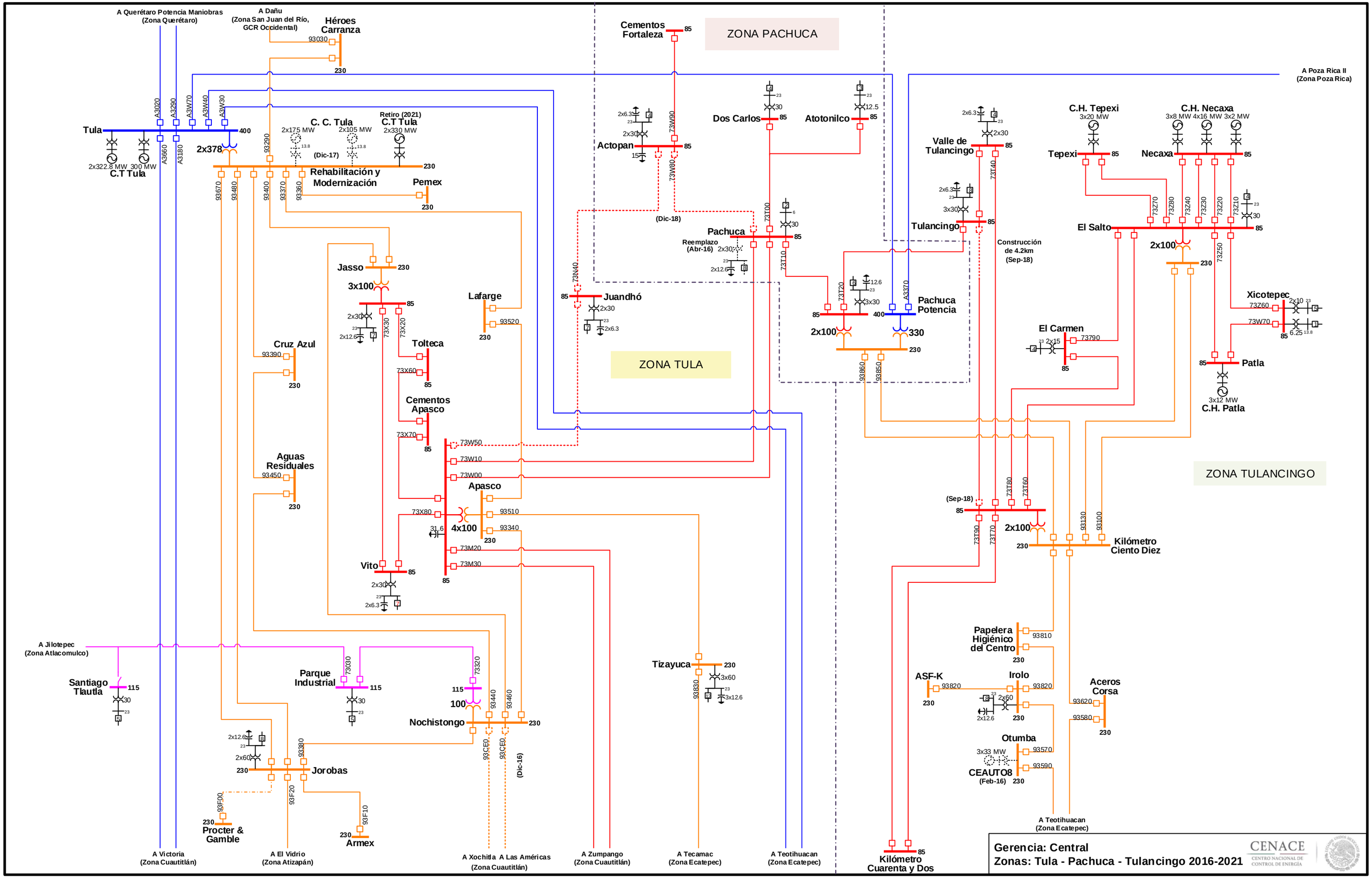
A Querétaro Potencia Maniobras (Zona Querétaro)
A Dañu (Zona San Juan del Río, GCR Occidental)
Héroes Carranza
93030
230
Cementos Fortaleza
85
ZONA PACHUCA
A Poza Rica II (Zona Poza Rica)
Tula
400
A3020
A3290
A3W70
A3W40
A3W30
A3660
A3180
2x322.8 MW 300 MW
C.T Tula
2x378
93290
C. C. Tula
2x175 MW
2x105 MW
13.8
(Dic-17)
Retiro (2021)
C.T Tula
2x330 MW
Rehabilitación y Modernización
Pemex
93670
93480
93400
93370
93360
Actopan
2x30
15
73W90
73W80
(Dic-18)
Dos Carlos
30
Atotonilco
12.5
Valle de Tulancingo
2x6.3
73T40
Tulancingo
3x30
Construcción de 4.2km (Sep-18)
C.H. Tepexi
3x20 MW
Tepexi
C.H. Necaxa
3x8 MW 4x16 MW 3x2 MW
Necaxa
El Salto
73Z70
73Z80
73Z40
73Z30
73Z20
73Z10
2x100
73Z50
Xicotepec
73Z60
73W70
2x10
6.25
Patla
3x12 MW
C.H. Patla
Pachuca
Reemplazo (Abr-16)
2x12.6
73T00
73T10
73N40
Juandhó
Jasso
3x100
Lafarge
93520
Cruz Azul
93390
Tolteca
73X30
73X20
73X60
Cementos Apasco
73X70
ZONA TULA
73T20
12.6
A3370
Pachuca Potencia
330
93860
93850
El Carmen
73790
2x15
Aguas Residuales
93450
73W50
73W10
73W00
Apasco
73X80
4x100
31.6
93510
93340
73M20
73M30
Vito
ZONA TULANCINGO
(Sep-18)
73T80
73T60
73T90
73T70
93130
93100
Kilómetro Ciento Diez
Papelera Higiénico del Centro
93810
ASF-K
93820
Irolo
Aceros Corsa
93620
93580
Otumba
3x33 MW
CEAUT08
(Feb-16)
93570
93590
A Teotihuacan (Zona Ecatepec)
A Jilotepec (Zona Atlacomulco)
Santiago Tlautla
115
Parque Industrial
73030
73320
100
Nochistongo
93440
93460
93CE0
(Dic-16)
Tizayuca
3x60
3x12.6
93830
2x12.6
2x60
93380
Jorobas
93F00
93F20
93F10
Procter & Gamble
Armex
A Victoria (Zona Cuautitlán)
A El Vidrio (Zona Atizapán)
A Xochitla A Las Américas (Zona Cuautitlán)
A Zumpango (Zona Cuautitlán)
A Tecamac (Zona Ecatepec)
A Teotihuacan (Zona Ecatepec)
Kilómetro Cuarenta y Dos
Gerencia: Central
Zonas: Tula - Pachuca - Tulancingo 2016-2021
CENACE
CENTRO NACIONAL DE CONTROL DE ENERGÍA
Actualización: 30-Sep-16

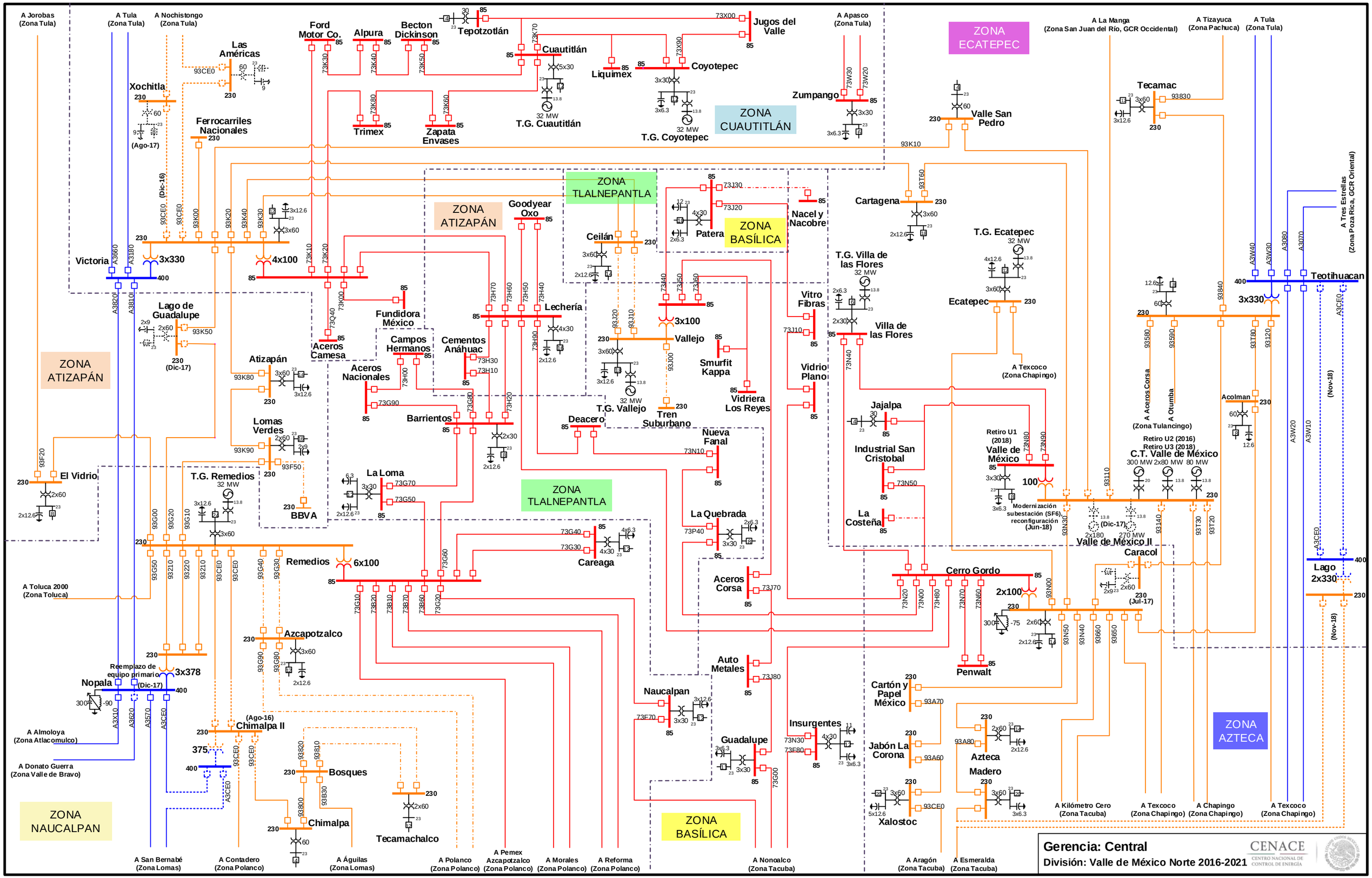
A Jorobas (Zona Tula)
A Tula (Zona Tula)
A Nochistongo (Zona Tula)
Las Américas
Xochitla
(Ago-17)
Ferrocarriles Nacionales
Victoria
3x330
4x100
Lago de Guadalupe
(Dic-17)
Atizapán
Lomas Verdes
El Vidrio
T.G. Remedios
32 MW
BBVA
Remedios
6x100
A Toluca 2000 (Zona Toluca)
Reemplazo de equipo primario
Nopala
3x378
(Dic-17)
A Almoloya (Zona Atlacomulco)
A Donato Guerra (Zona Valle de Bravo)
(Ago-16)
Chimalpa II
375
Bosques
Chimalpa
Tecamachalco
ZONA NAUCALPAN
ZONA ATIZAPÁN
Ford Motor Co.
Alpura
Becton Dickinson
Tepotzotlán
Cuautitlán
T.G. Cuautitlán
32 MW
Trimex
Zapata Envases
Liquimex
Coyotepec
T.G. Coyotepec
32 MW
Jugos del Valle
ZONA CUAUTITLÁN
A Apasco (Zona Tula)
Zumpango
Valle San Pedro
ZONA ECATEPEC
ZONA TLALNEPANTLA
ZONA ATIZAPÁN
Goodyear Oxo
Ceilán
Fundidora México
Aceros Camesa
Campos Hermanos
Cementos Anáhuac
Aceros Nacionales
Lechería
Barrientos
La Loma
Deacero
Nueva Fanal
La Quebrada
Aceros Corsa
Careaga
Patera
ZONA BASÍLICA
Nacel y Nacobre
Vallejo
T.G. Vallejo
32 MW
Tren Suburbano
Smurfit Kappa
Vidriera Los Reyes
Vitro Fibras
Vidrio Plano
Cartagena
T.G. Villa de las Flores
32 MW
Villa de las Flores
Jajalpa
Industrial San Cristobal
La Costeña
Cerro Gordo
2x100
Penwalt
Auto Metales
Naucalpan
Guadalupe
Insurgentes
Cartón y Papel México
Jabón La Corona
Xalostoc
Azteca
Madero
T.G. Ecatepec
32 MW
Ecatepec
A Texcoco (Zona Chapingo)
Valle de México
100
Modernización subestación (SF6), reconfiguración (Jun-18)
Retiro U1 (2018)
Retiro U2 (2016)
Retiro U3 (2018)
C.T. Valle de México
300 MW 2x80 MW 80 MW
Valle de México II
(Dic-17)
2x180 270 MW
Caracol
(Jul-17)
A La Manga (Zona San Juan del Río, GCR Occidental)
A Tizayuca (Zona Pachuca)
A Tula (Zona Tula)
Tecamac
Teotihuacan
3x330
Acolman
A Aceros Corsa (Zona Tulancingo)
A Otumba
Lago 2x330
A Tres Estrellas (Zona Poza Rica, GCR Oriental)
(Nov-18)
A Kilómetro Cero (Zona Tacuba)
A Texcoco (Zona Chapingo)
A Chapingo (Zona Chapingo)
A Texcoco (Zona Chapingo)
ZONA AZTECA
A San Bernabé (Zona Lomas)
A Contadero (Zona Polanco)
A Águilas (Zona Lomas)
A Polanco (Zona Polanco)
A Pemex Azcapotzalco (Zona Polanco)
A Morales (Zona Polanco)
A Reforma (Zona Polanco)
A Nonoalco (Zona Tacuba)
A Aragón (Zona Tacuba)
A Esmeralda (Zona Tacuba)
Gerencia: Central
División: Valle de México Norte 2016-2021
CENACE
CENTRO NACIONAL DE CONTROL DE ENERGÍA
Actualización: 30-Sep-16

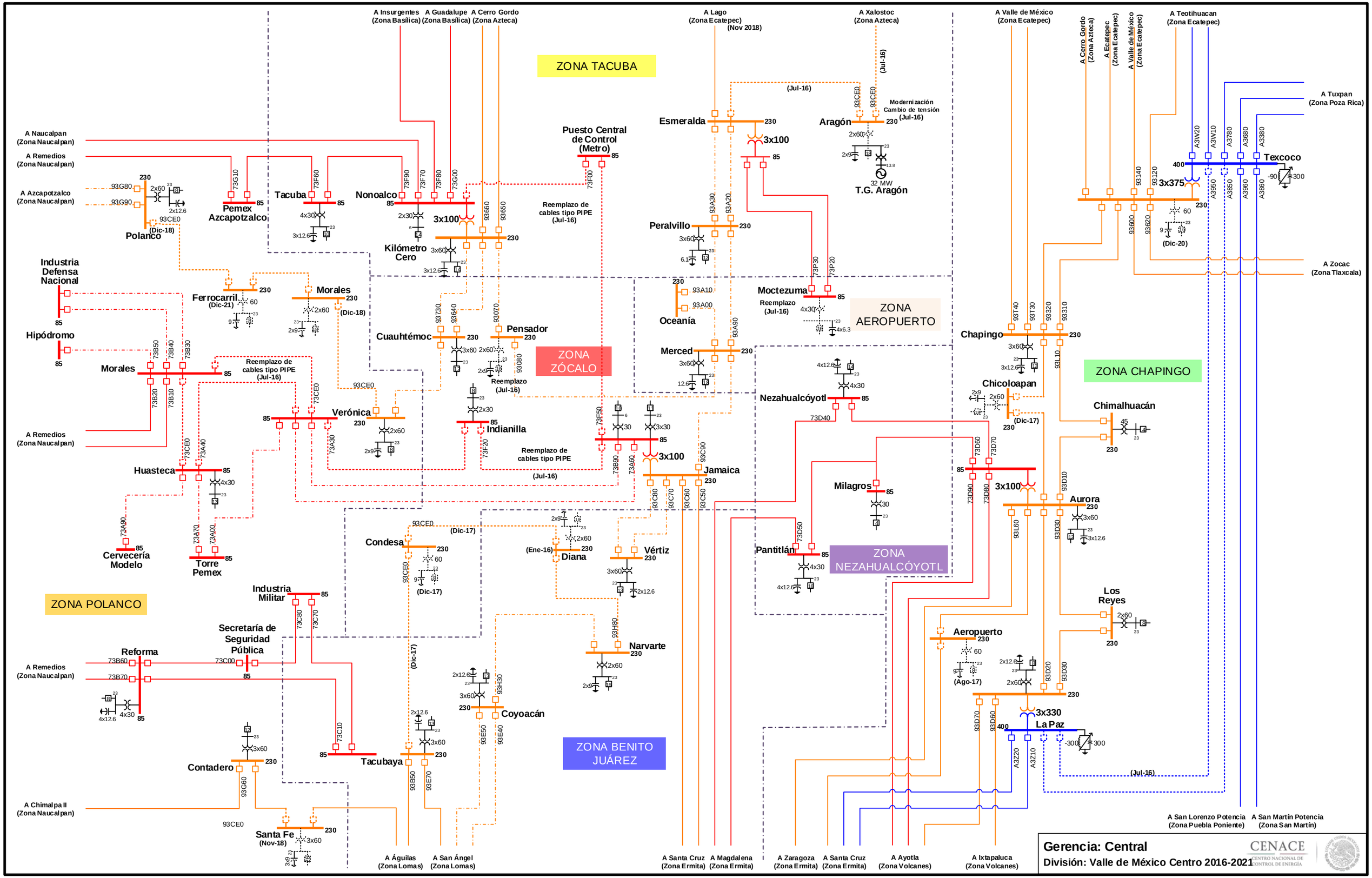

Actualización: 30-Sep-16

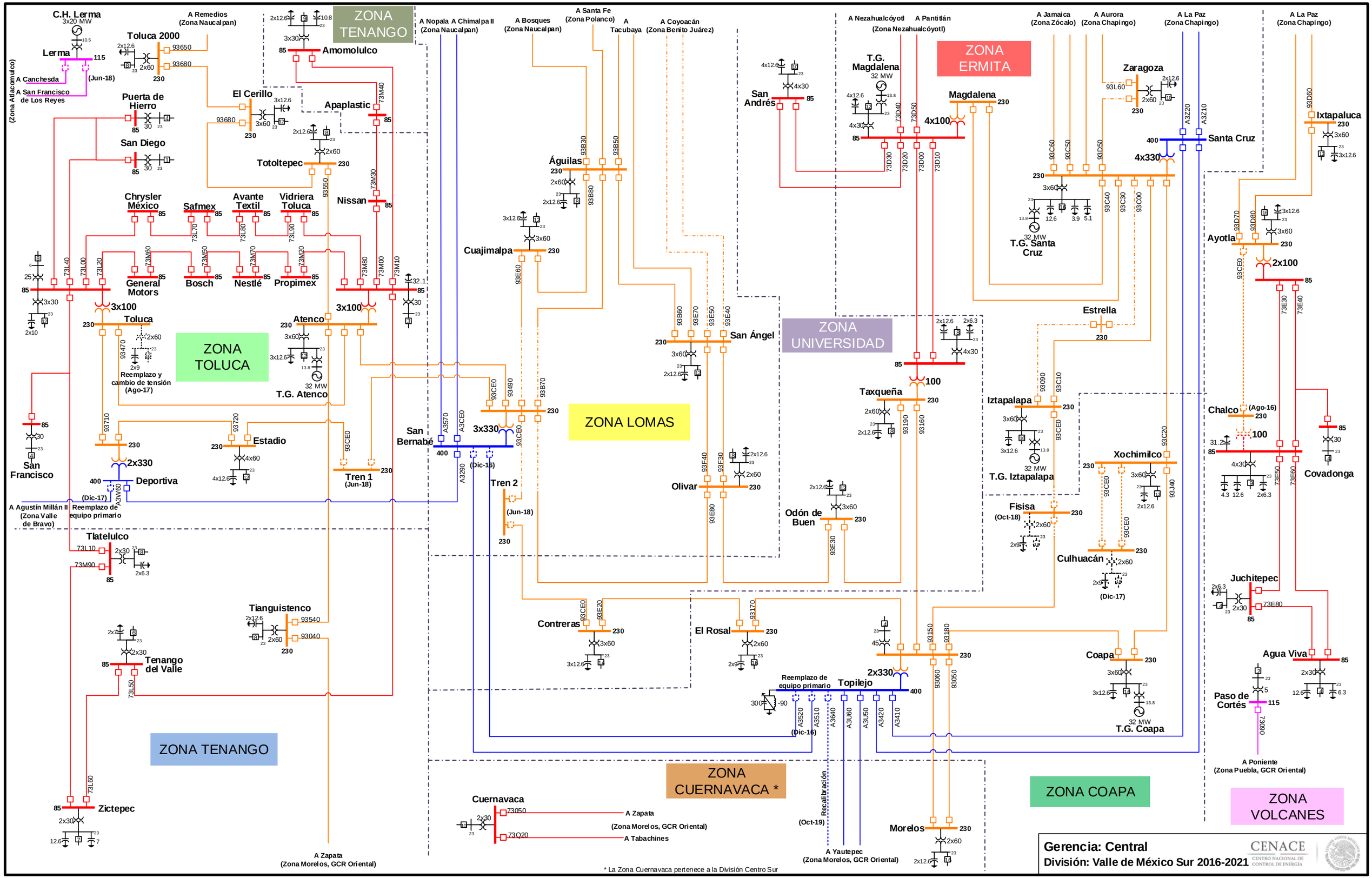
ZONA TENANGO
ZONA TOLUCA
ZONA LOMAS
ZONA UNIVERSIDAD
ZONA ERMITA
ZONA CUERNAVACA *
ZONA COAPA
ZONA VOLCANES
C.H. Lerma
3x20 MW
Lerma
115
A Canchesda
A San Francisco de Los Reyes
(Jun-18)
(Zona Altacomulco)
Toluca 2000
230
93650
93680
A Remedios (Zona Naucalpan)
Amomolulco
Puerta de Hierro
San Diego
El Cerillo
Apaplastic
Totoltepec
Nissan
Chrysler México
Safmex
Avante Textil
Vidriera Toluca
General Motors
Bosch
Nestlé
Propimex
3x100
Toluca
Atenco
T.G. Atenco
32 MW
Reemplazo y cambio de tensión (Ago-17)
San Francisco
2x330
Deportiva
(Dic-17)
Reemplazo de equipo primario
A Agustín Millán II (Zona Valle de Bravo)
Estadio
Tren 1
(Jun-18)
Tlatelulco
Tianguistenco
Tenango del Valle
Zictepec
A Zapata (Zona Morelos, GCR Oriental)
A Nopala (Zona Naucalpan)
A Chimalpa II (Zona Naucalpan)
A Bosques (Zona Naucalpan)
A Santa Fe (Zona Polanco)
A Tacubaya
A Coyoacán (Zona Benito Juárez)
San Bernabé
3x330
(Dic-16)
Tren 2
(Jun-18)
Águilas
Cuajimalpa
San Ángel
Olivar
Odón de Buen
Contreras
El Rosal
Reemplazo de equipo primario
Topilejo
2x330
(Dic-16)
Cuernavaca
A Zapata (Zona Morelos, GCR Oriental)
A Tabachines
Recalibración
(Oct-19)
A Yautepec (Zona Morelos, GCR Oriental)
Morelos
A Nezahualcóyotl (Zona Nezahualcóyotl)
A Pantitlán
T.G. Magdalena
32 MW
San Andrés
Magdalena
4x100
Taxqueña
100
Iztapalapa
T.G. Iztapalapa
Fisisa
(Oct-18)
Culhuacán
(Dic-17)
Coapa
T.G. Coapa
A Jamaica (Zona Zócalo)
A Aurora (Zona Chapingo)
A La Paz (Zona Chapingo)
Zaragoza
Santa Cruz
4x330
T.G. Santa Cruz
Estrella
Xochimilco
Ixtapaluca
Ayotla
2x100
Chalco
(Ago-16)
Covadonga
Juchitepec
Agua Viva
Paso de Cortés
A Poniente (Zona Puebla, GCR Oriental)
* La Zona Cuernavaca pertenece a la División Centro Sur
Gerencia: Central
División: Valle de México Sur 2016-2021
CENACE
CENTRO NACIONAL DE CONTROL DE ENERGÍA
Actualización: 30-Sep-16

CENACE
CENTRO NACIONAL DE CONTROL DE ENERGÍA

GERENCIA DE CONTROL REGIONAL ORIENTAL

REGIONES

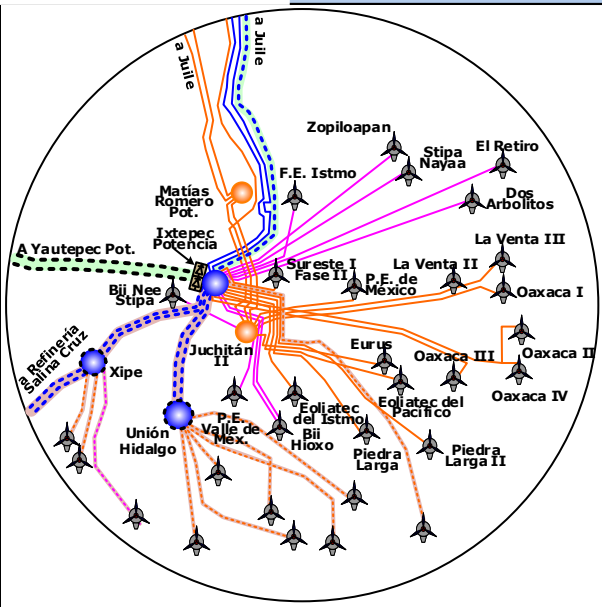

Parques eólicos en el Istmo de Tehuantepec

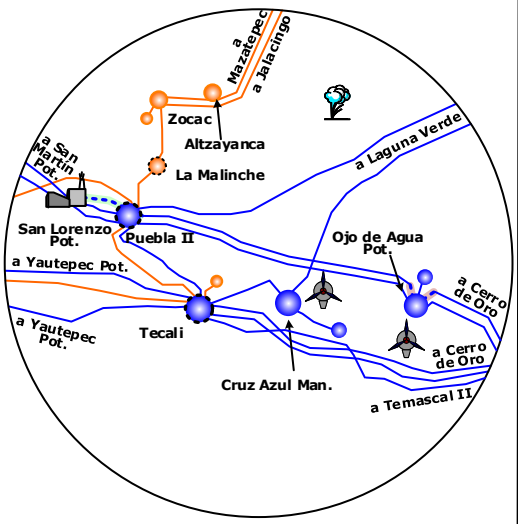

Zona Puebla

Generación	Transmisión	Nivel de Tensión
Ciclo Combinado	Subestación	
Eólica	Línea de Transmisión	500 kV CD
Geotérmica	Estación Convertidora LCC	400 kV
Hidroeléctrica	Estructura de doble circuito tendido del primero	230 kV
Fotovoltaica	Adición de Transmisión	115 kV
Nucleoeléctrica	Obra a cargo de solicitante	
Termoeléctrica		

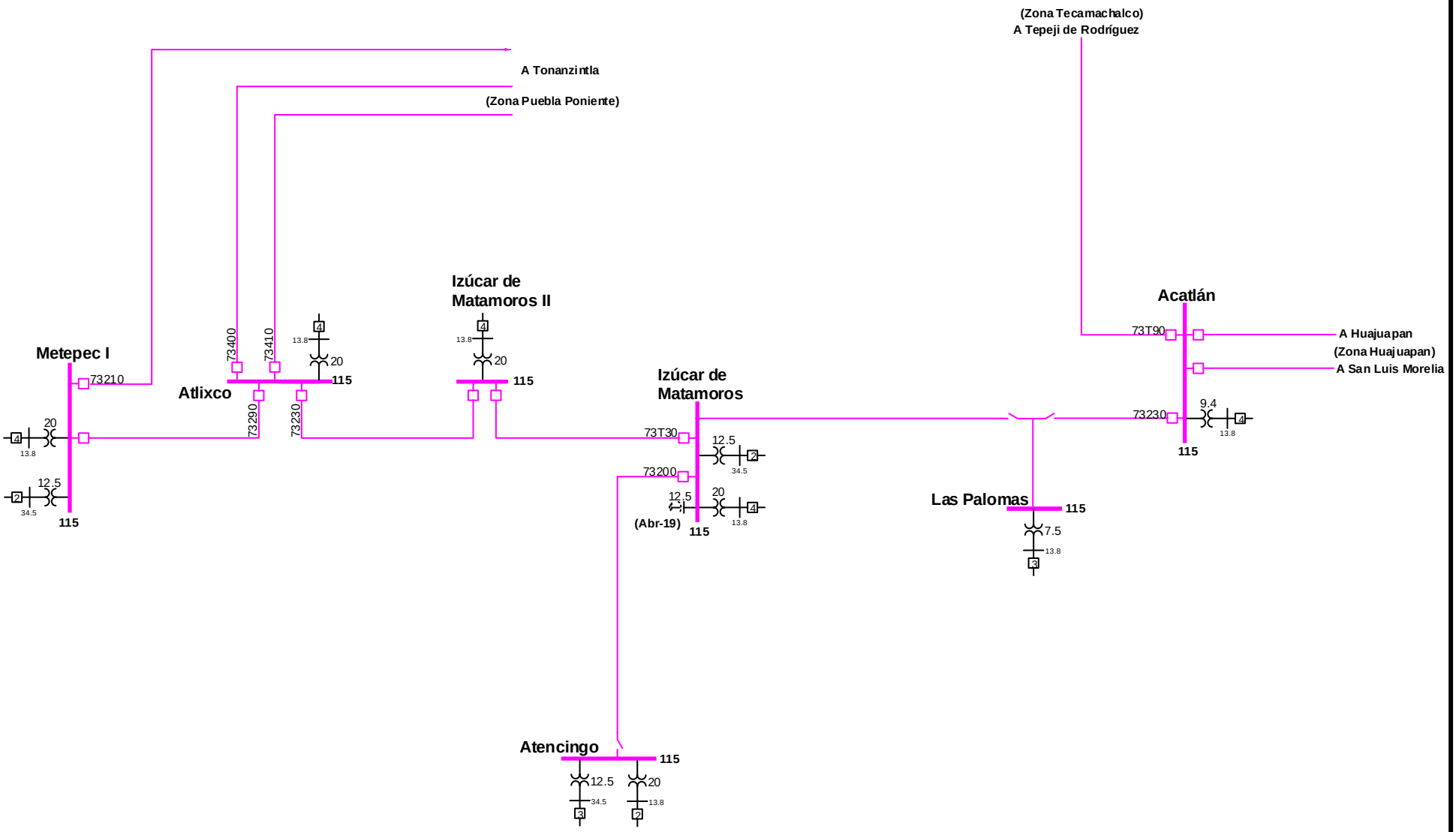

Gerencia: Oriental
Zona: Izucar de Matamoros 2016-2021

CENACE
CENTRO NACIONAL DE CONTROL DE ENERGÍA

Actualización: 5-Sep-16

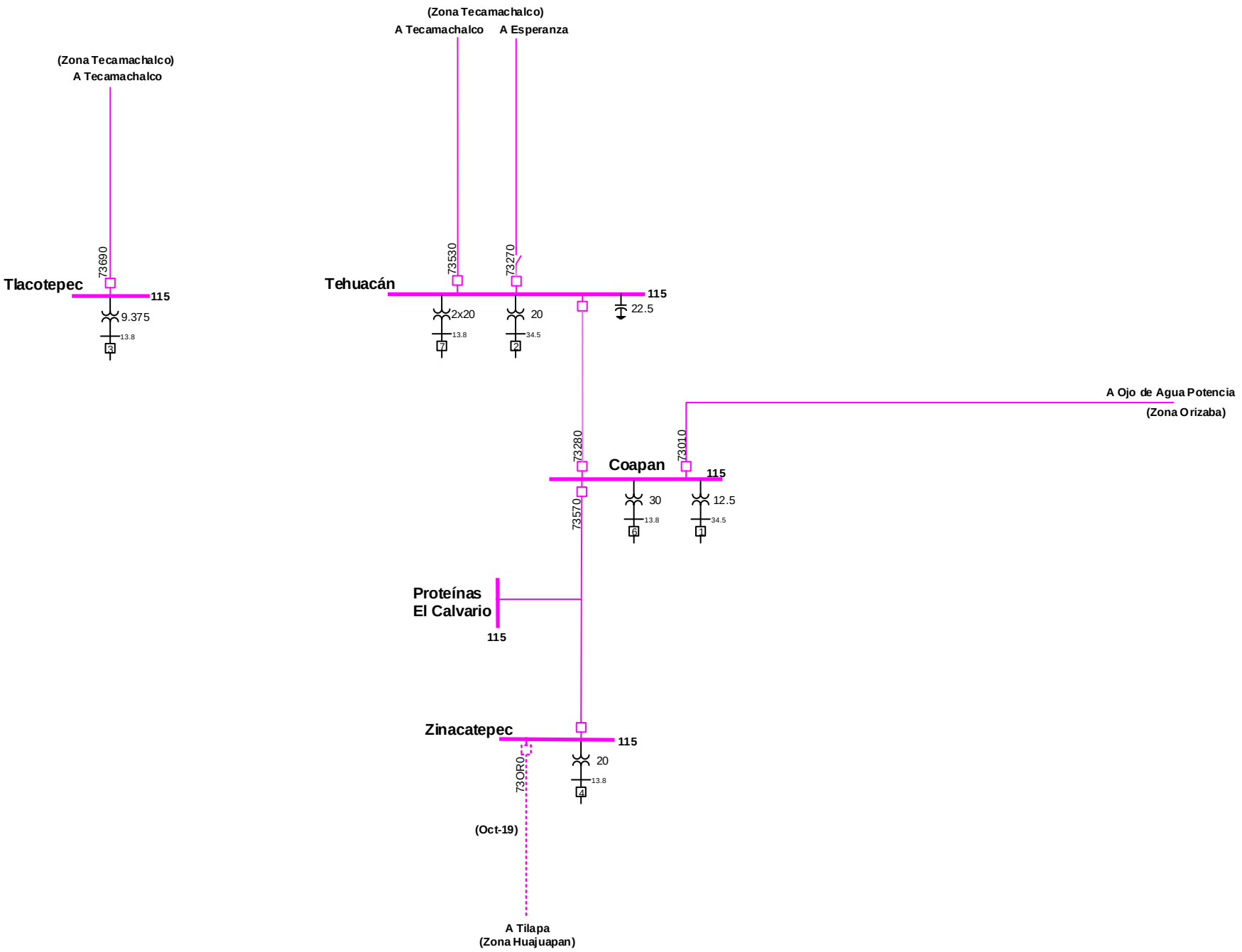

Gerencia: Oriental
Zona: Tehuacán 2016-2021

CENACE
CENTRO NACIONAL DE CONTROL DE ENERGÍA

Actualización: 7-Sep-16

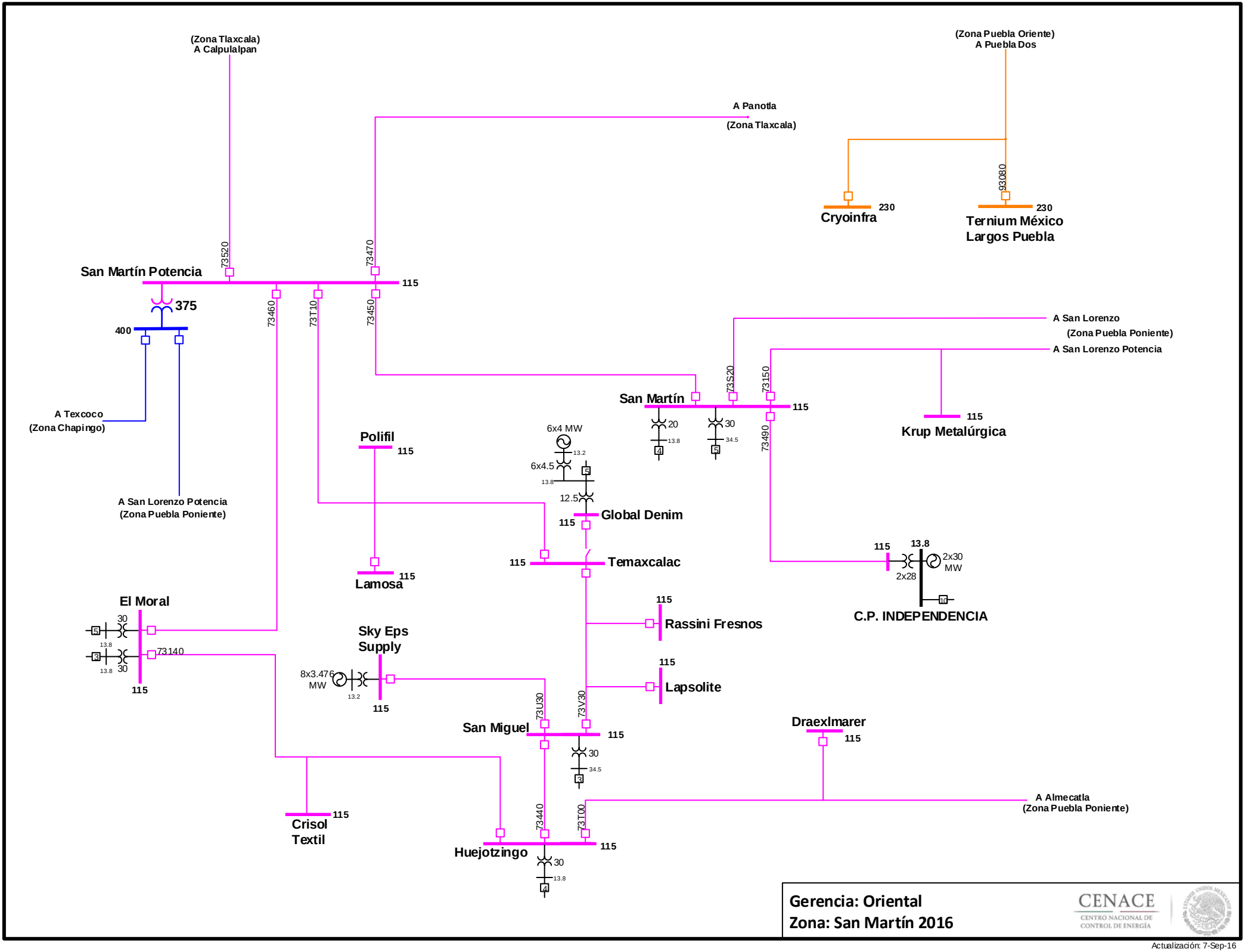
(Zona Tlaxcala)
A Calpulalpan
(Zona Puebla Oriente)
A Puebla Dos
A Panotla
(Zona Tlaxcala)
93080
Cryoinfra
230
Ternium México
Largos Puebla
230
73520
73470
San Martín Potencia
115
375
400
73460
73T10
73450
A San Lorenzo
(Zona Puebla Poniente)
A San Lorenzo Potencia
73S20
73150
San Martín
115
20
13.8
30
34.5
73490
115
Krup Metalúrgica
A Texcoco
(Zona Chapingo)
Polifil
115
6x4 MW
13.2
6x4.5
13.8
12.5
Global Denim
115
A San Lorenzo Potencia
(Zona Puebla Poniente)
115
Temaxcalac
115
13.8
2x30
MW
2x28
C.P. INDEPENDENCIA
Lamosa
115
El Moral
30
13.8
73140
30
115
115
Rassini Fresnos
Sky Eps
Supply
8x3.476
MW
13.2
115
115
Lapsolite
73U30
73V30
San Miguel
115
30
34.5
Draexlmarer
115
A Almecatla
(Zona Puebla Poniente)
Crisol
Textil
115
73440
73T00
Huejotzingo
115
30
13.8
Gerencia: Oriental
Zona: San Martín 2016
CENACE
CENTRO NACIONAL DE
CONTROL DE ENERGÍA
Actualización: 7-Sep-16

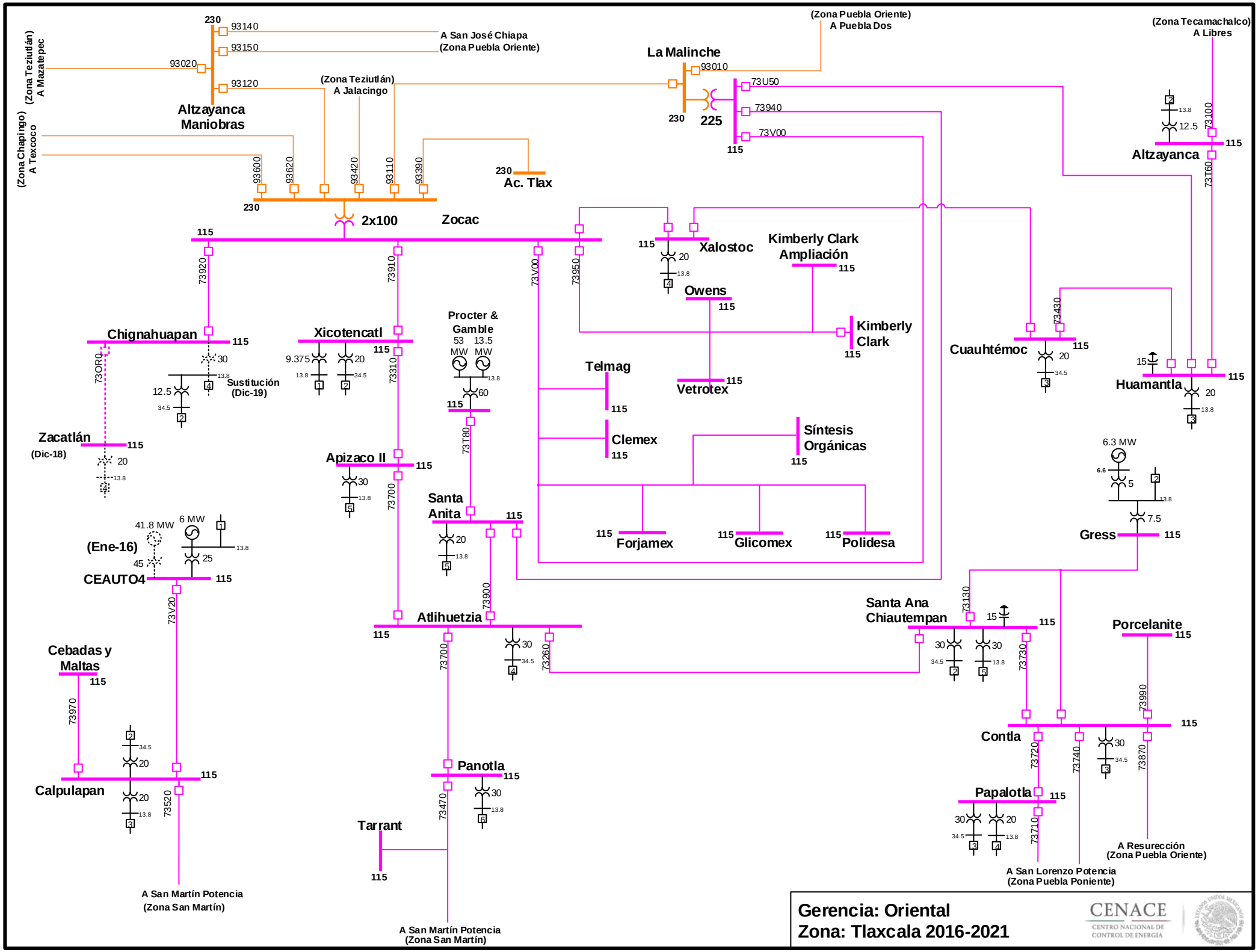

Actualización: 23-Sep-16

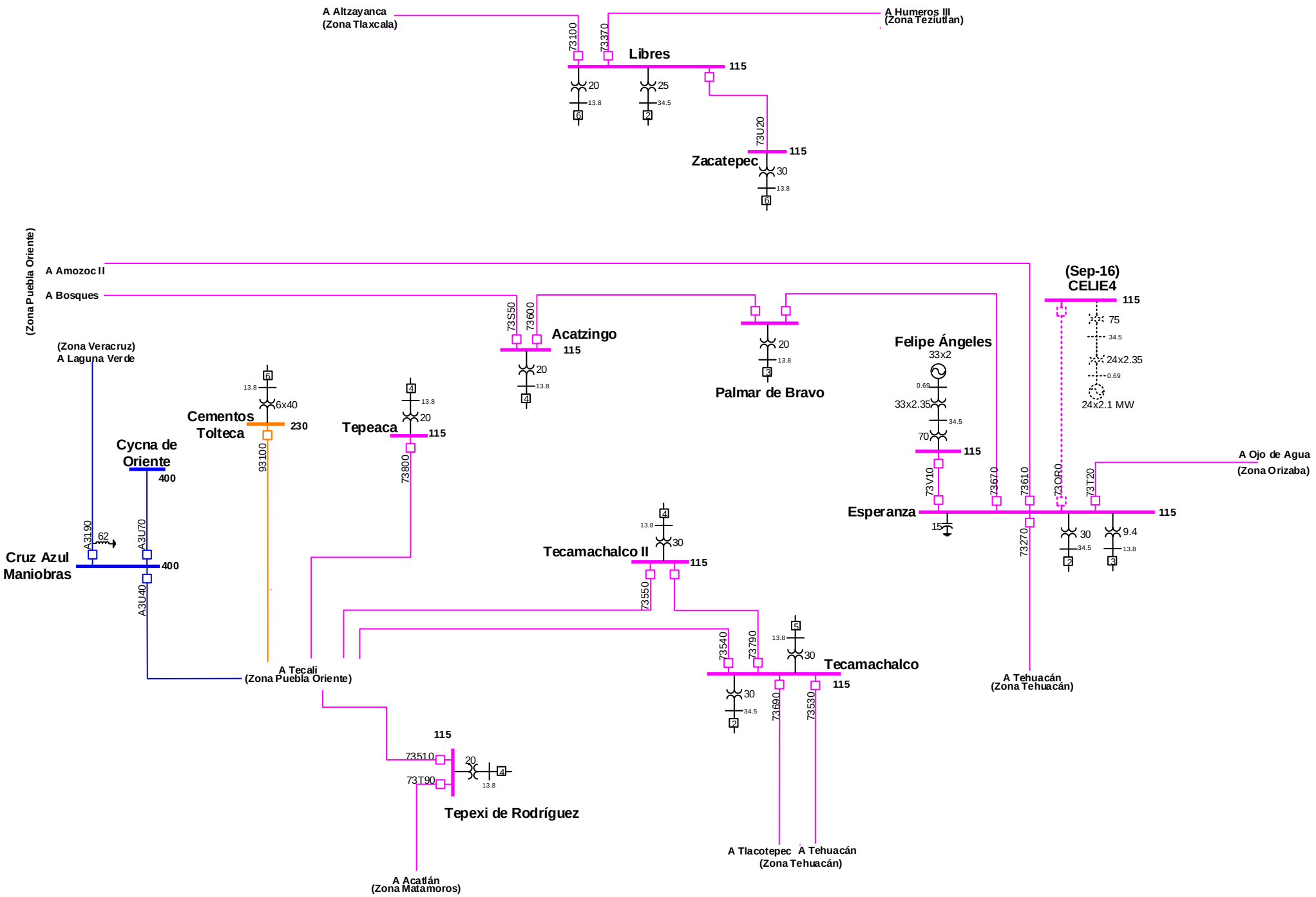

Gerencia: Oriental
Zona: Tecamachalco 2016-2021

CENACE
CENTRO NACIONAL DE CONTROL DE ENERGÍA

Actualización: 23-Sep-16

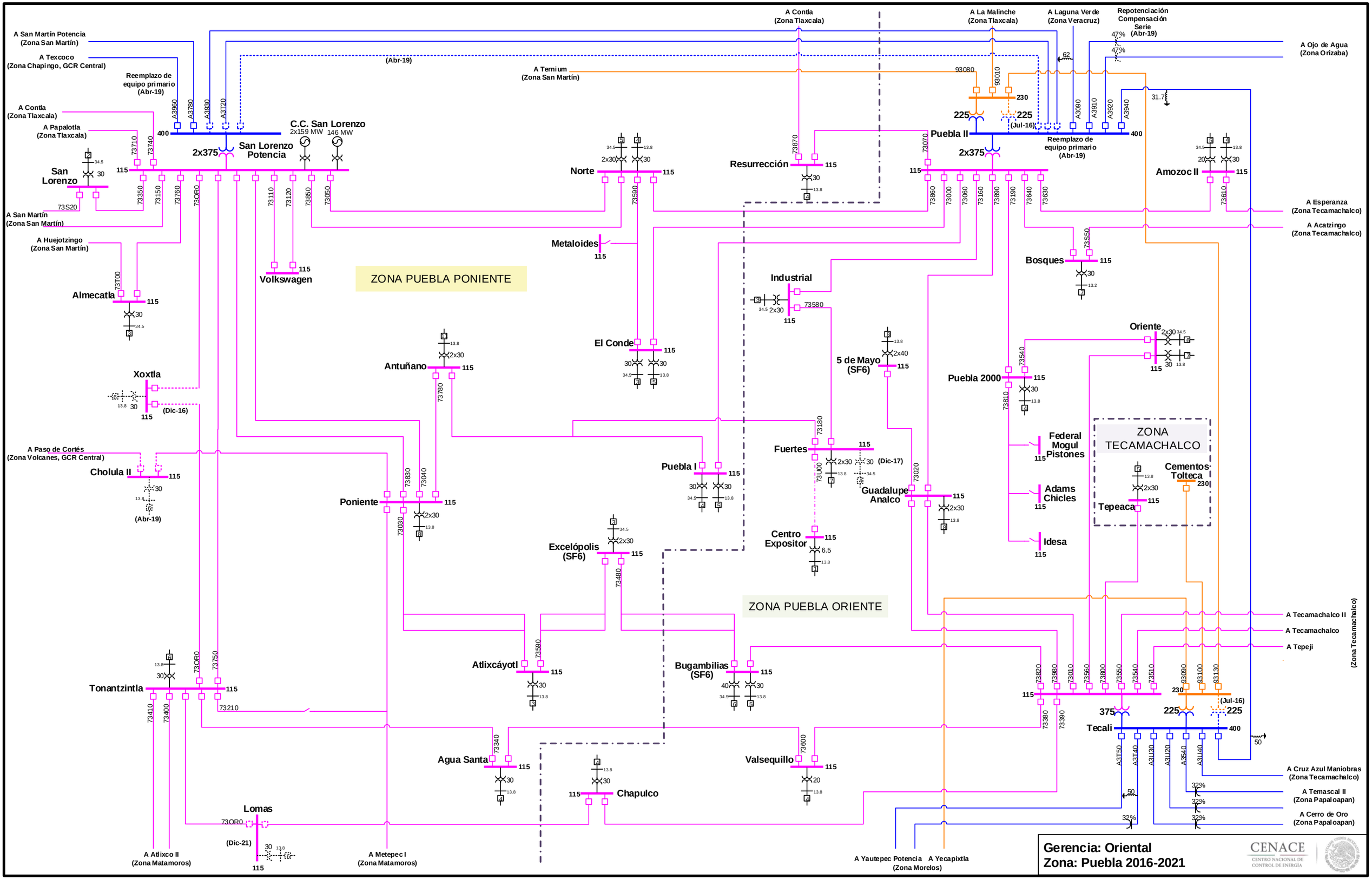

Actualización: 23-Sep-16

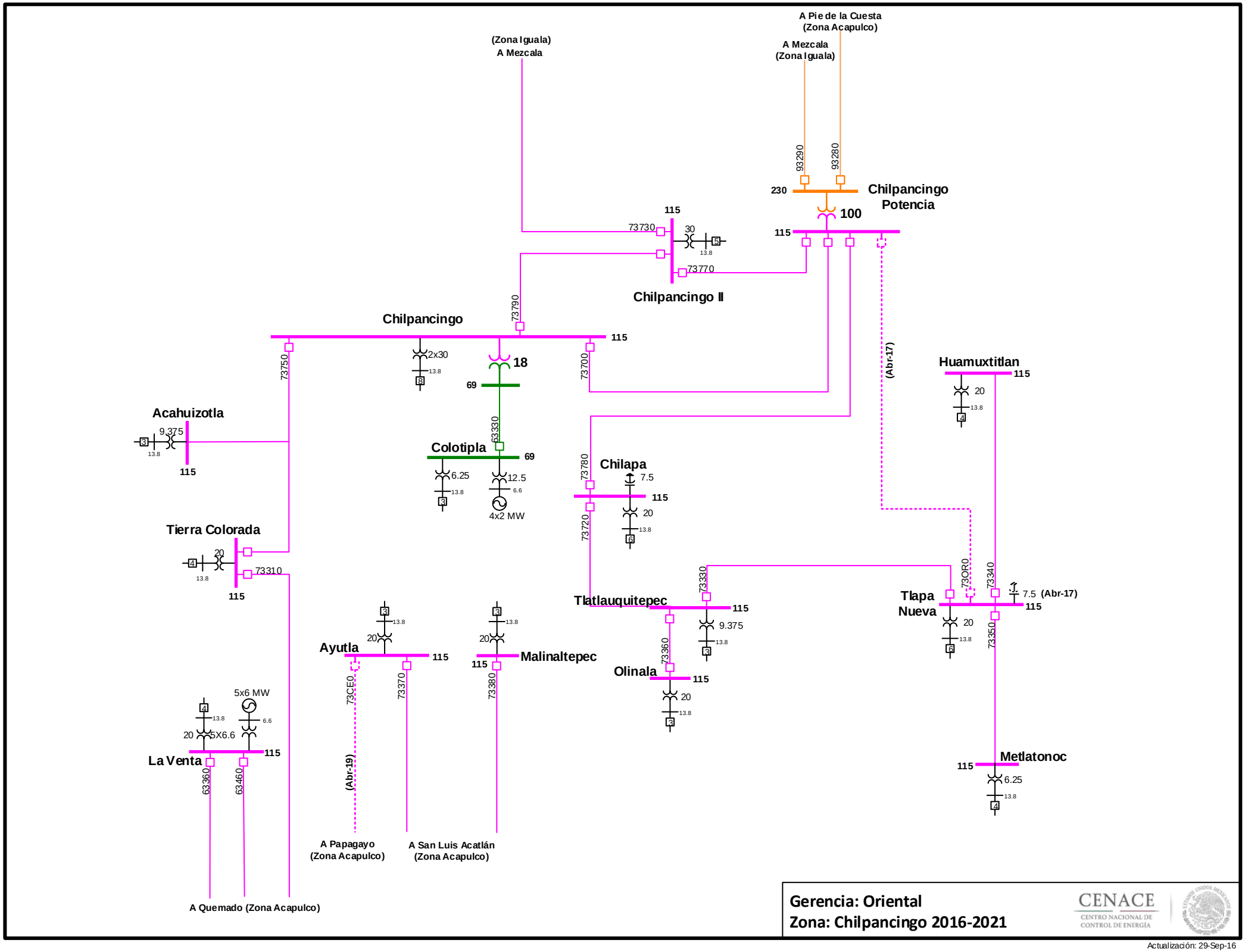

Actualización: 29-Sep-16

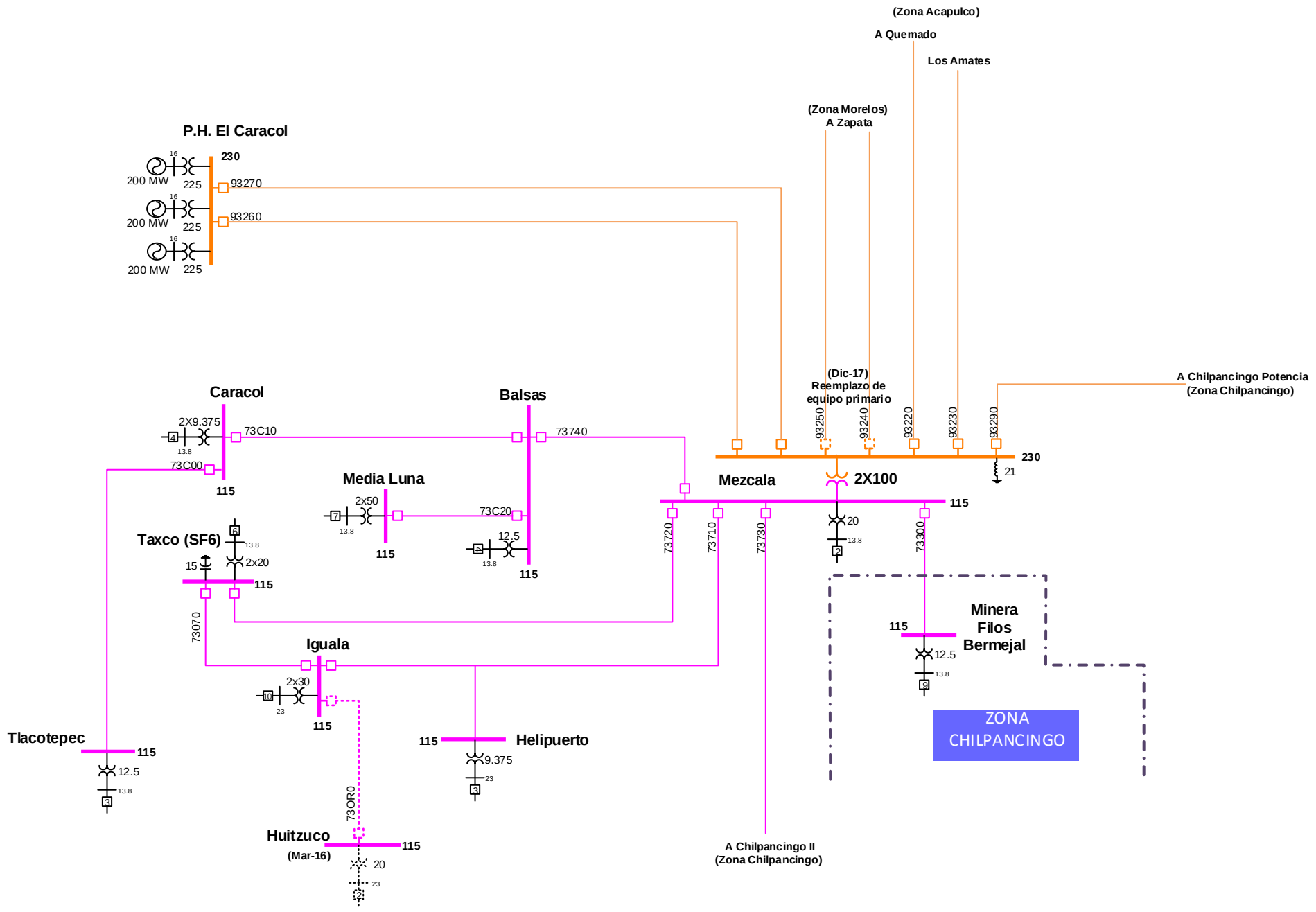

Gerencia: Oriental
Zona: Iguala 2016-2021

CENACE
CENTRO NACIONAL DE CONTROL DE ENERGÍA

Actualización: 5-Sep-16

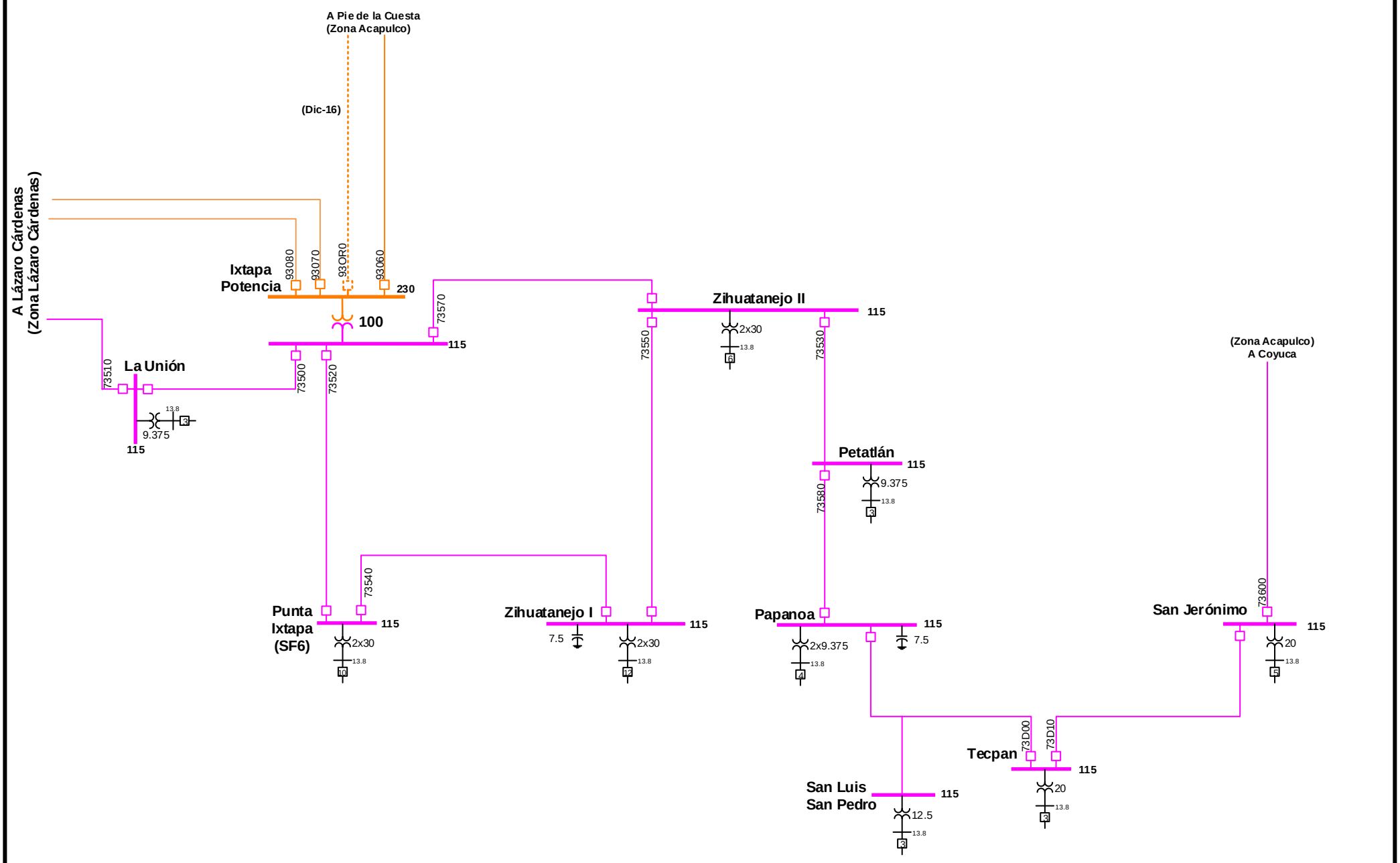

Gerencia: Oriental
Zona: Ixtapa-Zihuatanejo 2016-2021

CENACE
CENTRO NACIONAL DE CONTROL DE ENERGÍA

Actualización: 5-Sep-16

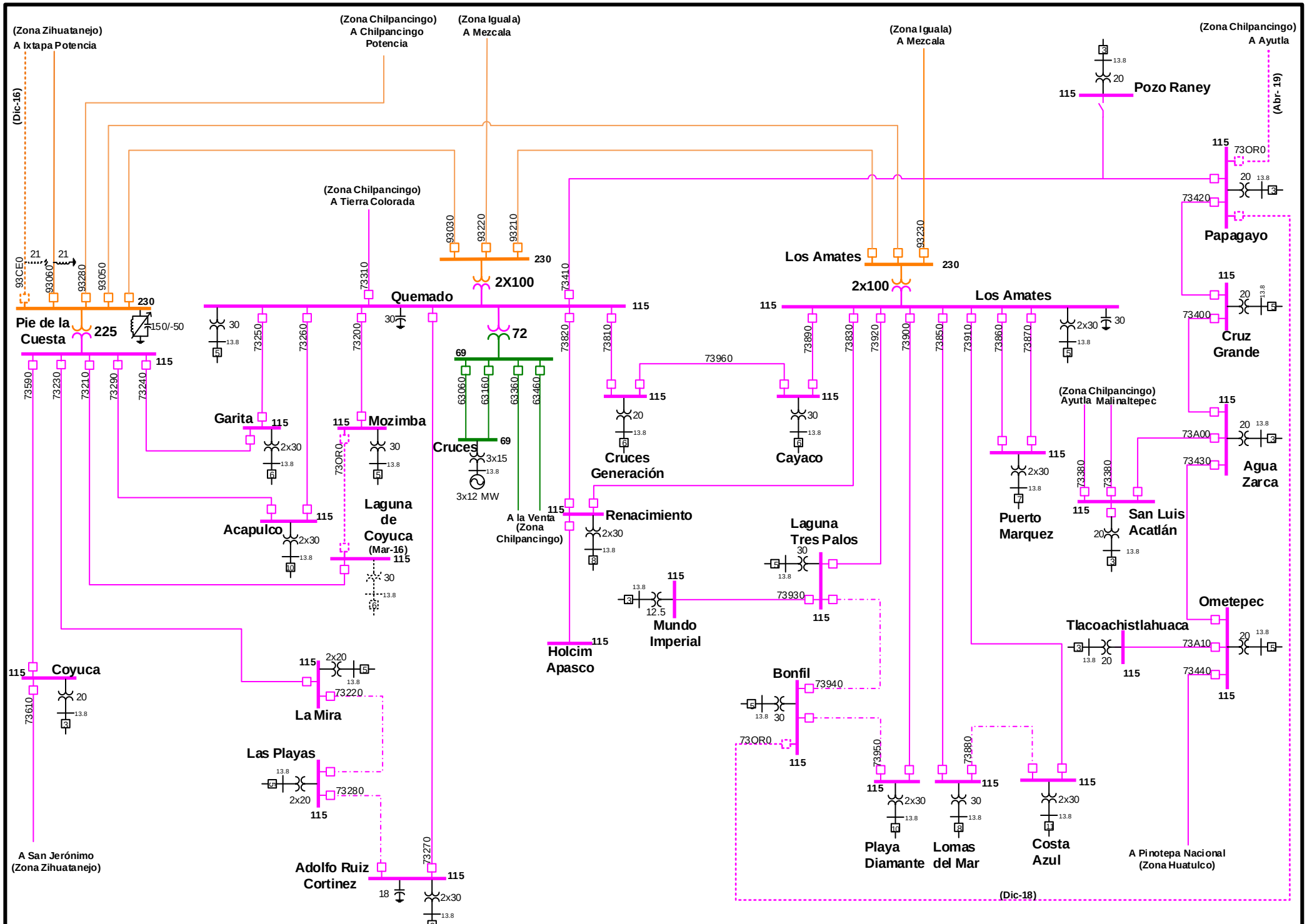

Gerencia: Oriental
Zona: Acapulco 2016-2021

CENACE
CENTRO NACIONAL DE CONTROL DE ENERGÍA

Actualización: 29-Sep-16

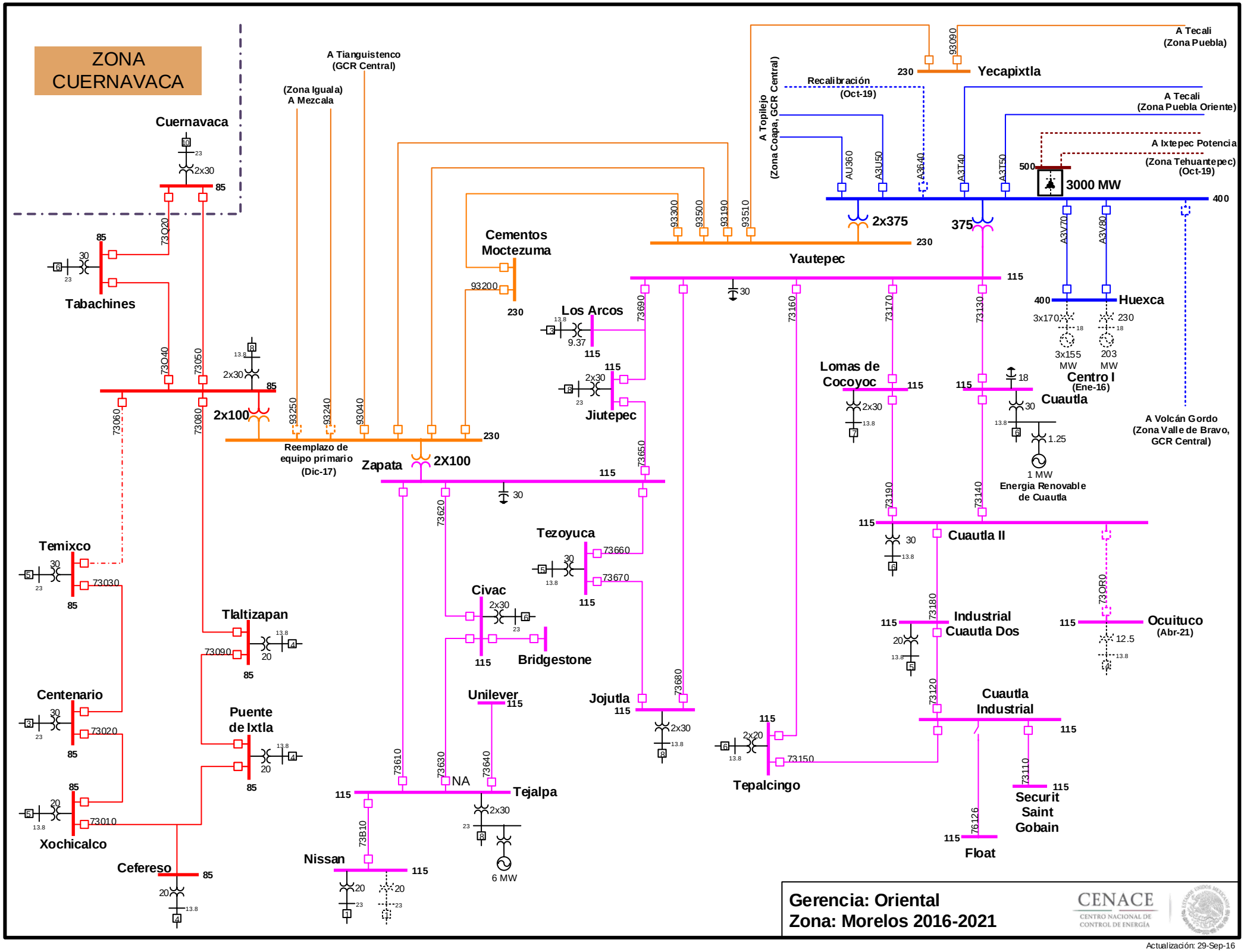
ZONA CUERNAVACA
Cuernavaca
2x30
85
73Q20
Tabachines
73Q40
73Q50
2x100
73Q60
73Q80
93250
93240
93040
Reemplazo de equipo primario (Dic-17)
(Zona Iguala) A Mezcala
A Tianguistenco (GCR Central)
Cementos Moctezuma
93200
230
Zapata
2X100
115
Los Arcos
9.37
Jiutepec
73690
73650
73620
Tezoyuca
73660
73670
Civac
Bridgestone
Unilever
73610
73630
73640
NA
Tejalpa
73B10
Nissan
6 MW
Temixco
73030
Tlaltizapan
73090
Puente de Ixtla
Centenario
73020
Xochicalco
73010
Cefereso
93300
93500
93190
93510
Yautepec
A Topilejo (Zona Coapa, GCR Central)
Recalibración (Oct-19)
AU360
A3U50
A3640
A3T40
A3T50
2x375
375
93090
Yecapixtla
A Tecali (Zona Puebla)
A Tecali (Zona Puebla Oriente)
A Ixtepec Potencia (Zona Tehuantepec) (Oct-19)
500
3000 MW
400
A3V70
A3V80
Huexca
3x170
3x155 MW
230
203 MW
Centro I (Ene-16)
Lomas de Cocoyoc
Cuautla
1.25
1 MW Energia Renovable de Cuautla
A Volcán Gordo (Zona Valle de Bravo, GCR Central)
73160
73170
73130
73190
73140
Cuautla II
73180
Industrial Cuautla Dos
73120
Cuautla Industrial
73150
Tepalcingo
73110
Securit Saint Gobain
76126
Float
73OR0
Ocuituco (Abr-21)
12.5
Gerencia: Oriental
Zona: Morelos 2016-2021
CENACE
CENTRO NACIONAL DE CONTROL DE ENERGÍA
Actualización: 29-Sep-16

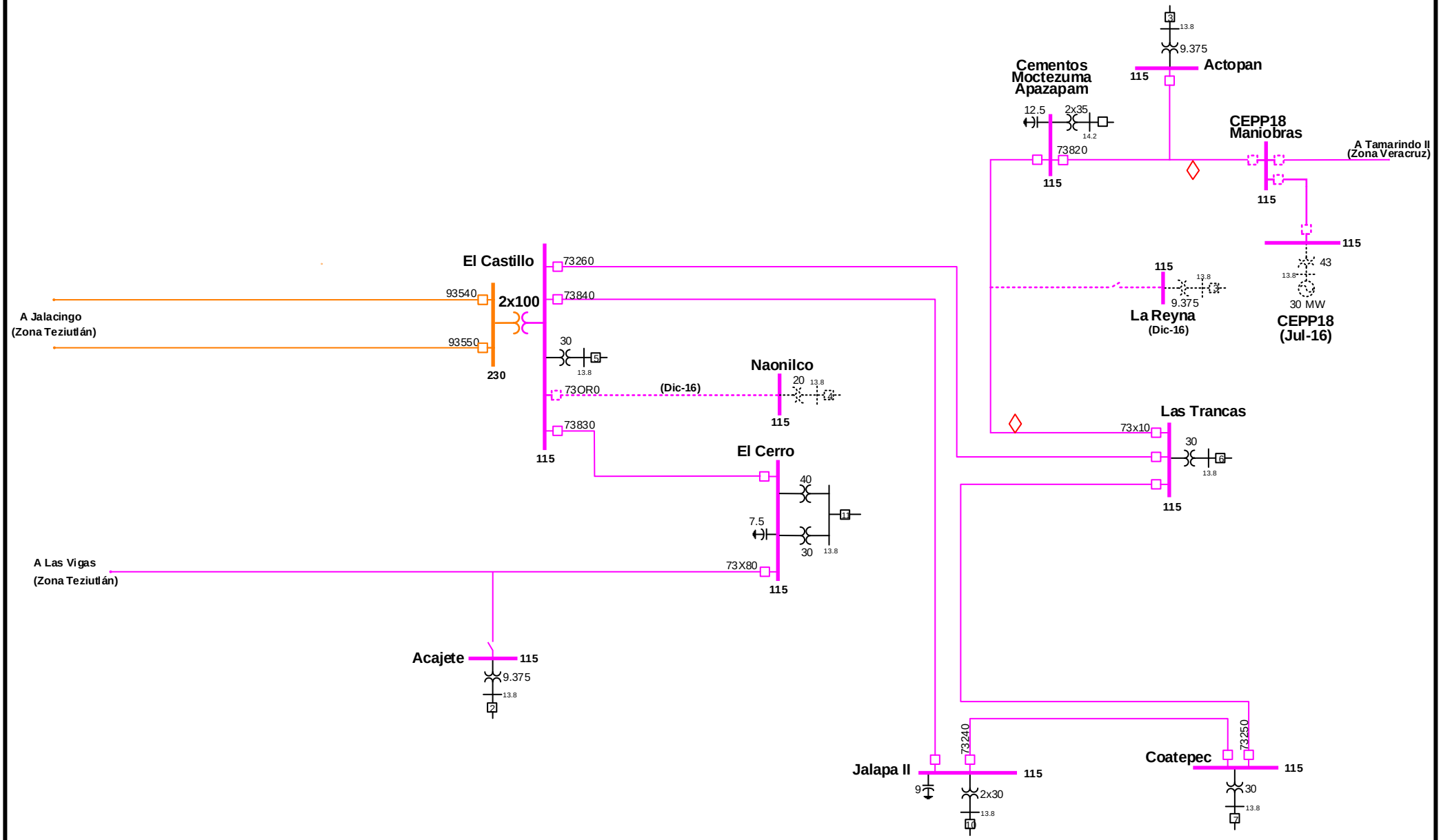

Gerencia: Oriental
Zona: Xalapa 2016-2021

CENACE
CENTRO NACIONAL DE CONTROL DE ENERGÍA

Actualización: 7-Sep-16

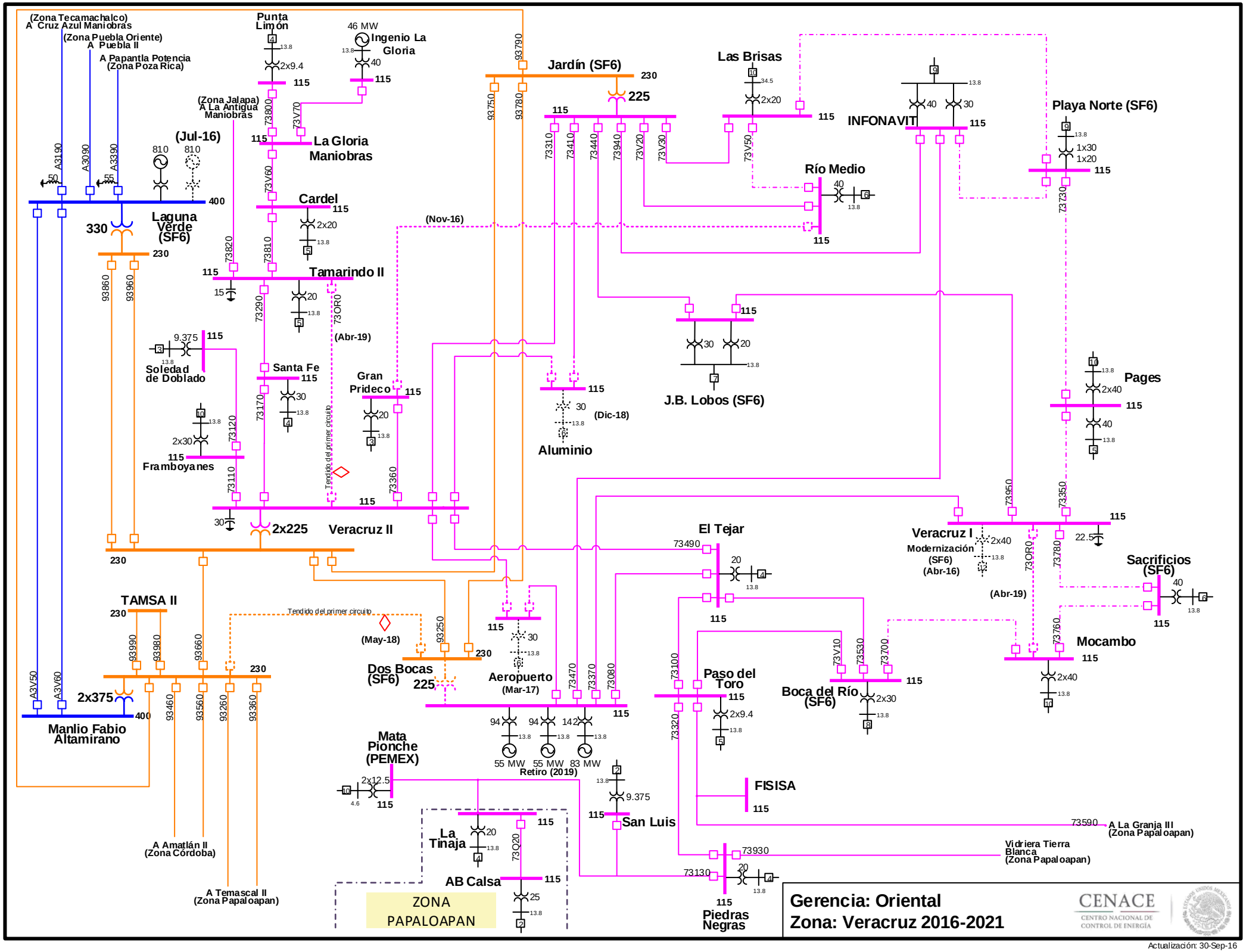

Actualización: 30-Sep-16

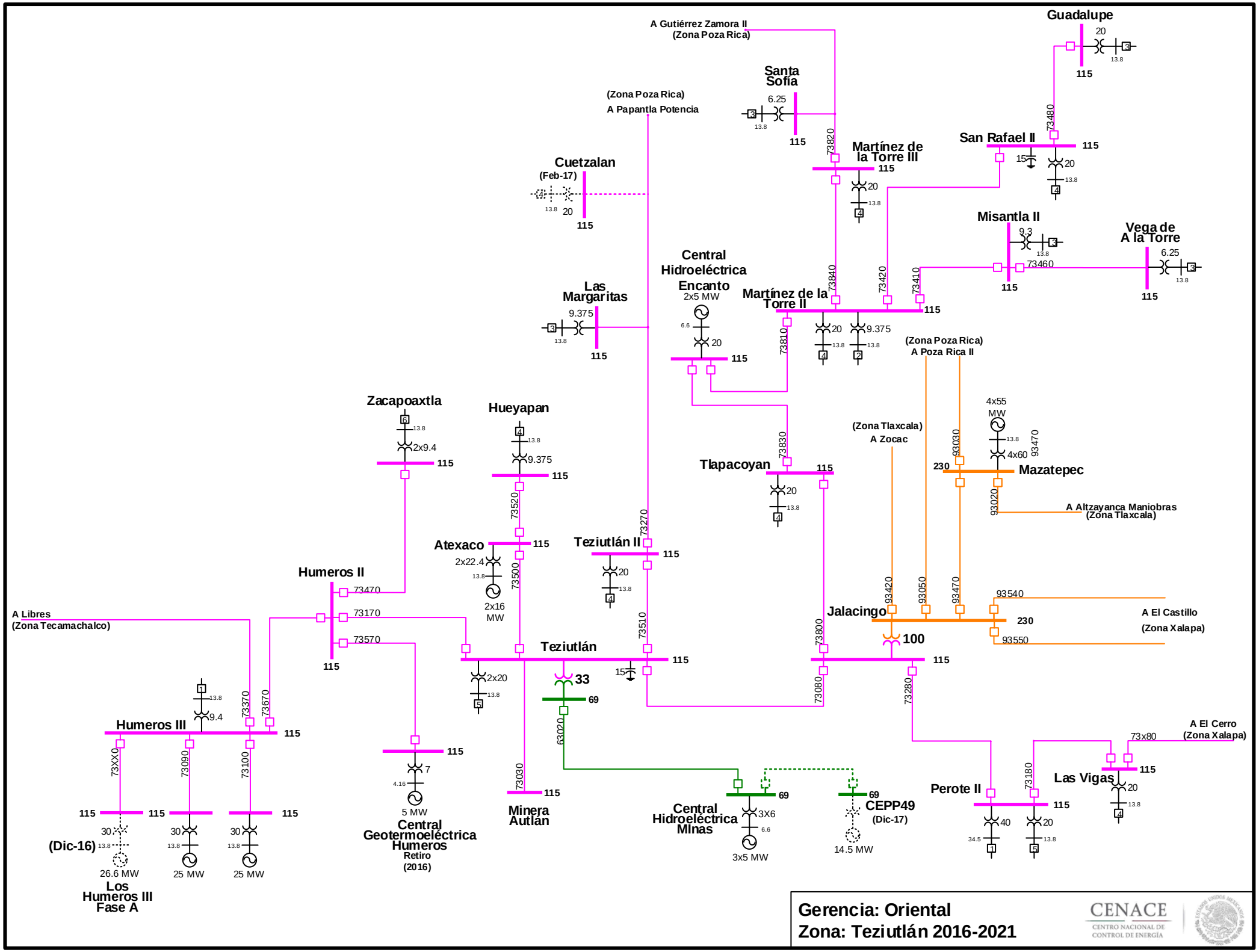

Actualización: 23-Sep-16

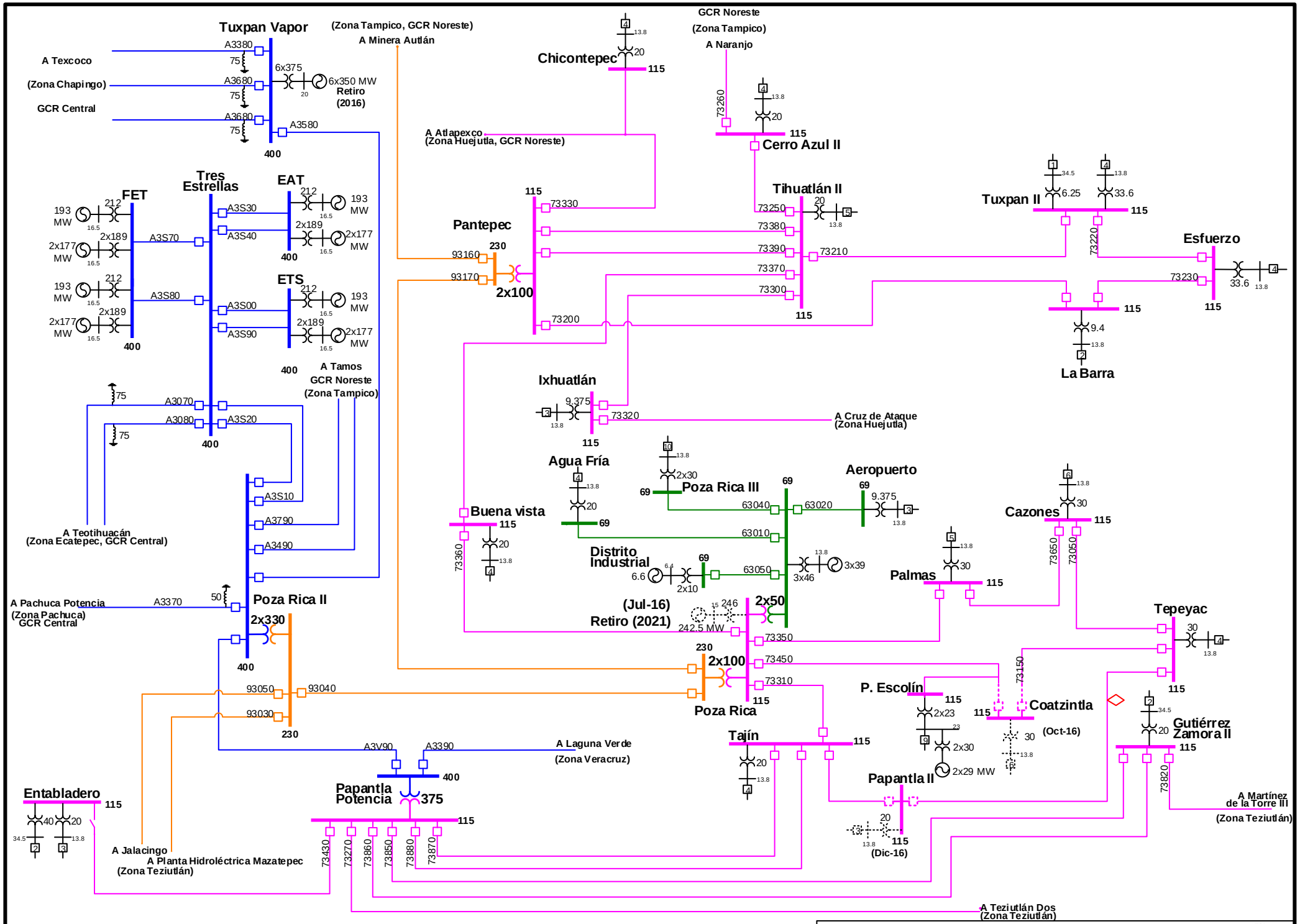

Actualización: 23-Sep-16

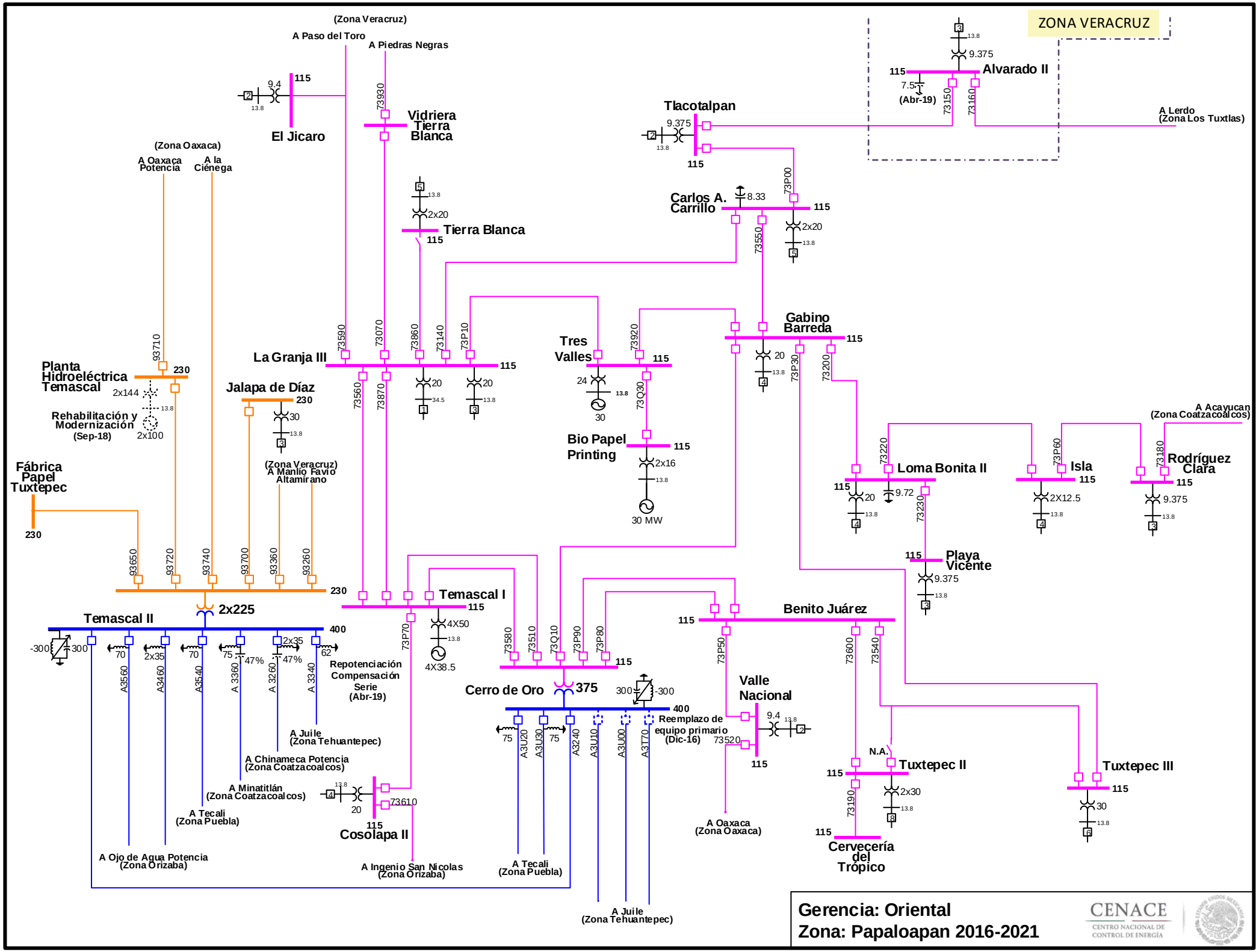

Actualización: 30-Sep-16

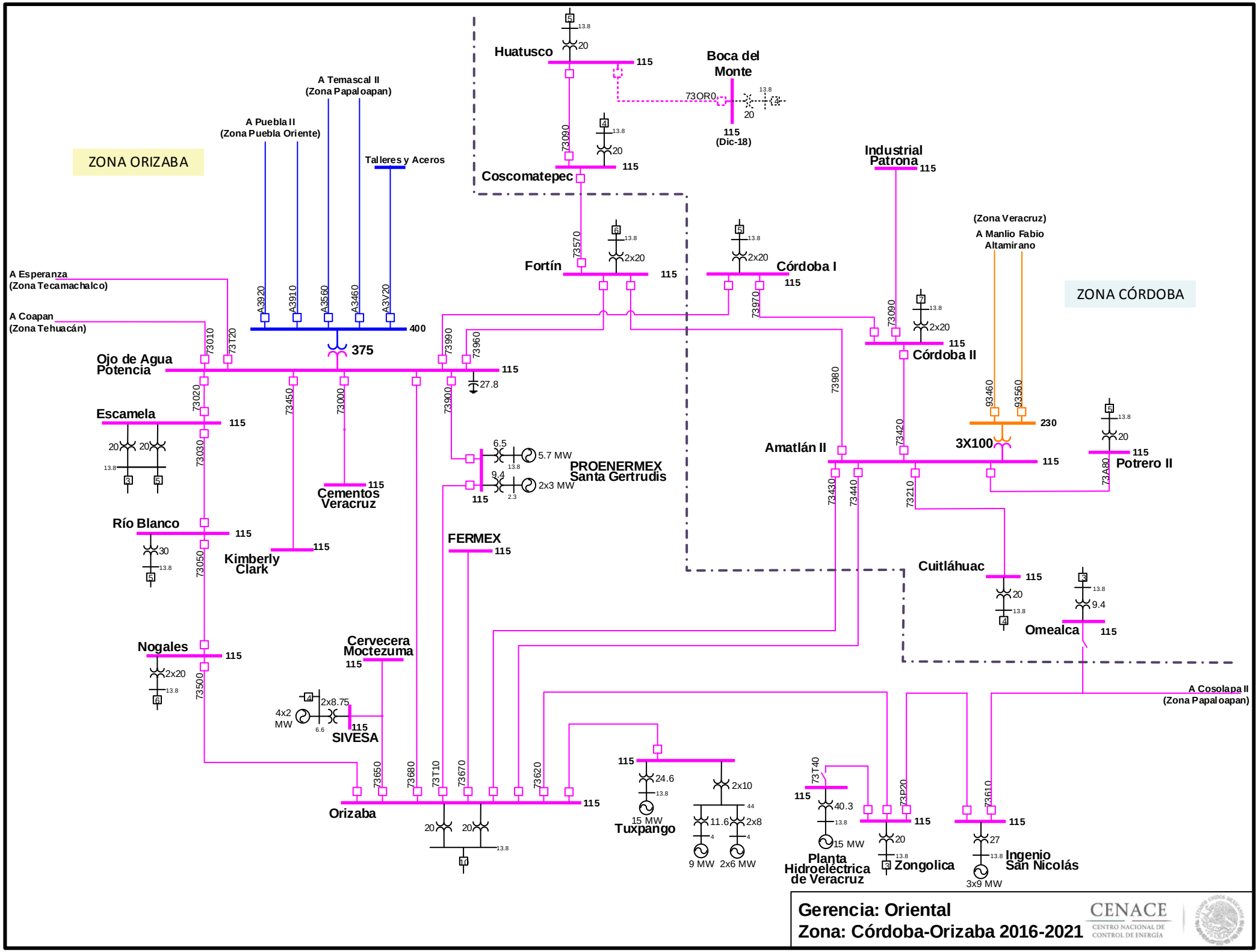
ZONA ORIZABA
ZONA CÓRDOBA
A Temascal II
(Zona Papaloapan)
A Puebla II
(Zona Puebla Oriente)
Talleres y Aceros
A Esperanza
(Zona Tecamachalco)
A Coapan
(Zona Tehuacán)
A3920
A3910
A3560
A3460
A3V20
400
375
73010
73T20
Ojo de Agua
Potencia
115
73990
73960
27.8
73020
73450
73000
73900
Escamela
115
20
20
13.8
73030
Cementos
Veracruz
115
6.5
5.7 MW
PROENERMEX
Santa Gertrudis
9.4
2x3 MW
2.3
Río Blanco
115
30
73050
Kimberly
Clark
115
FERMEX
115
Nogales
115
2x20
73500
Cervecera
Moctezuma
115
4x2
MW
2x8.75
6.6
SIVESA
73650
73680
73T10
73670
73620
Orizaba
115
20
20
Huatusco
115
20
73090
Coscomatepec
115
20
Boca del
Monte
73OR0
20
115
(Dic-18)
73570
Fortín
115
2x20
Córdoba I
115
2x20
73970
Industrial
Patrona
115
73090
Córdoba II
115
2x20
73980
73420
Amatlán II
115
73430
73440
73210
(Zona Veracruz)
A Manlio Fabio
Altamirano
93460
93560
230
3X100
115
Potrero II
115
20
73A80
Cuitláhuac
115
20
13.8
Omealca
115
9.4
A Cosolapa II
(Zona Papaloapan)
115
24.6
15 MW
Tuxpango
2x10
11.6
2x8
9 MW
2x6 MW
73T40
115
40.3
15 MW
Planta
Hidroeléctrica
de Veracruz
73P20
115
20
Zongolica
73610
115
27
Ingenio
San Nicolás
3x9 MW
Gerencia: Oriental
Zona: Córdoba-Orizaba 2016-2021
CENACE
CENTRO NACIONAL DE
CONTROL DE ENERGÍA
Actualización: 5-Sep-16

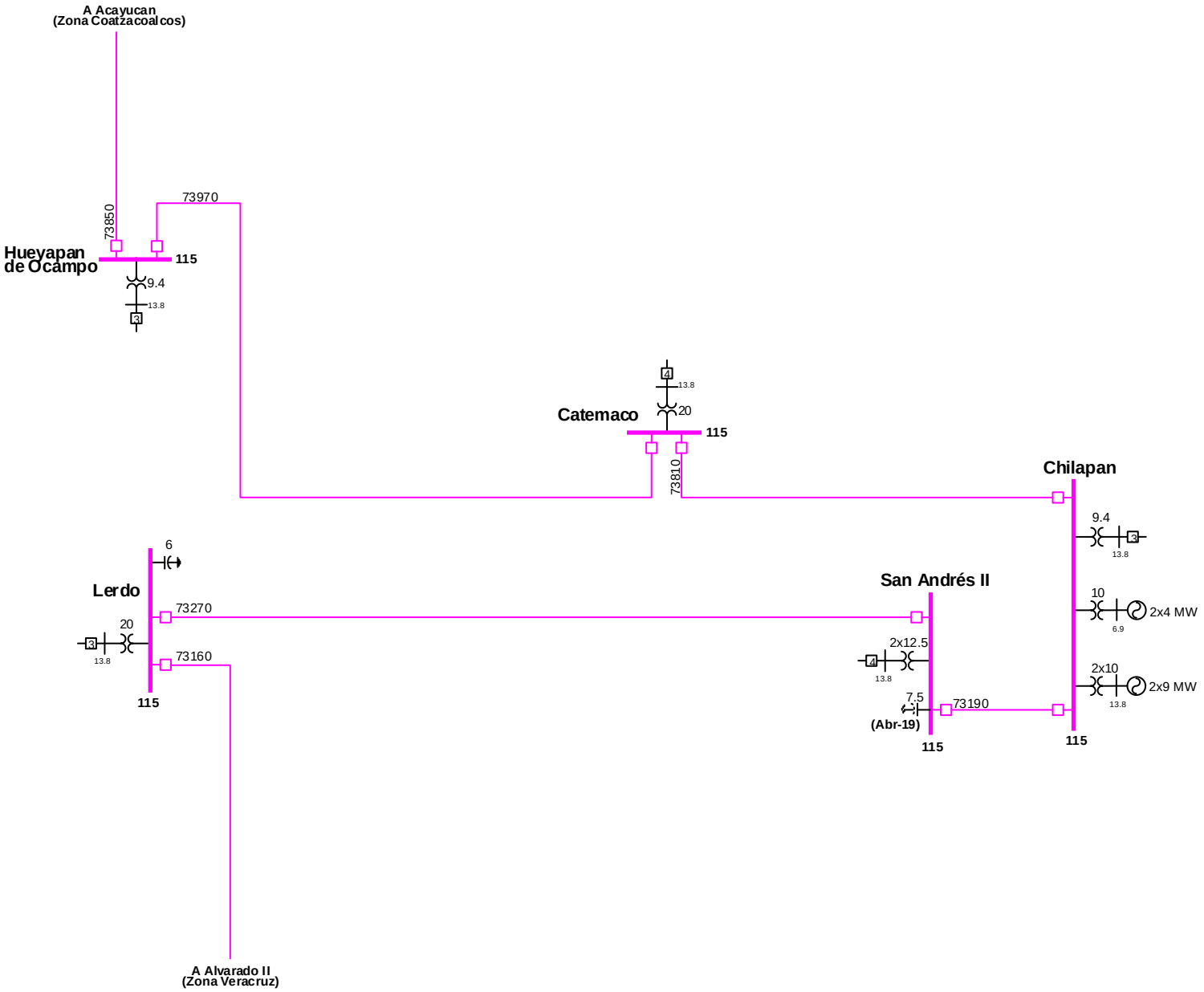

Gerencia: Oriental

Zona: Los Tuxtlas 2016-2021

CENACE
CENTRO NACIONAL DE CONTROL DE ENERGÍA

Actualización: 5-Sep-16

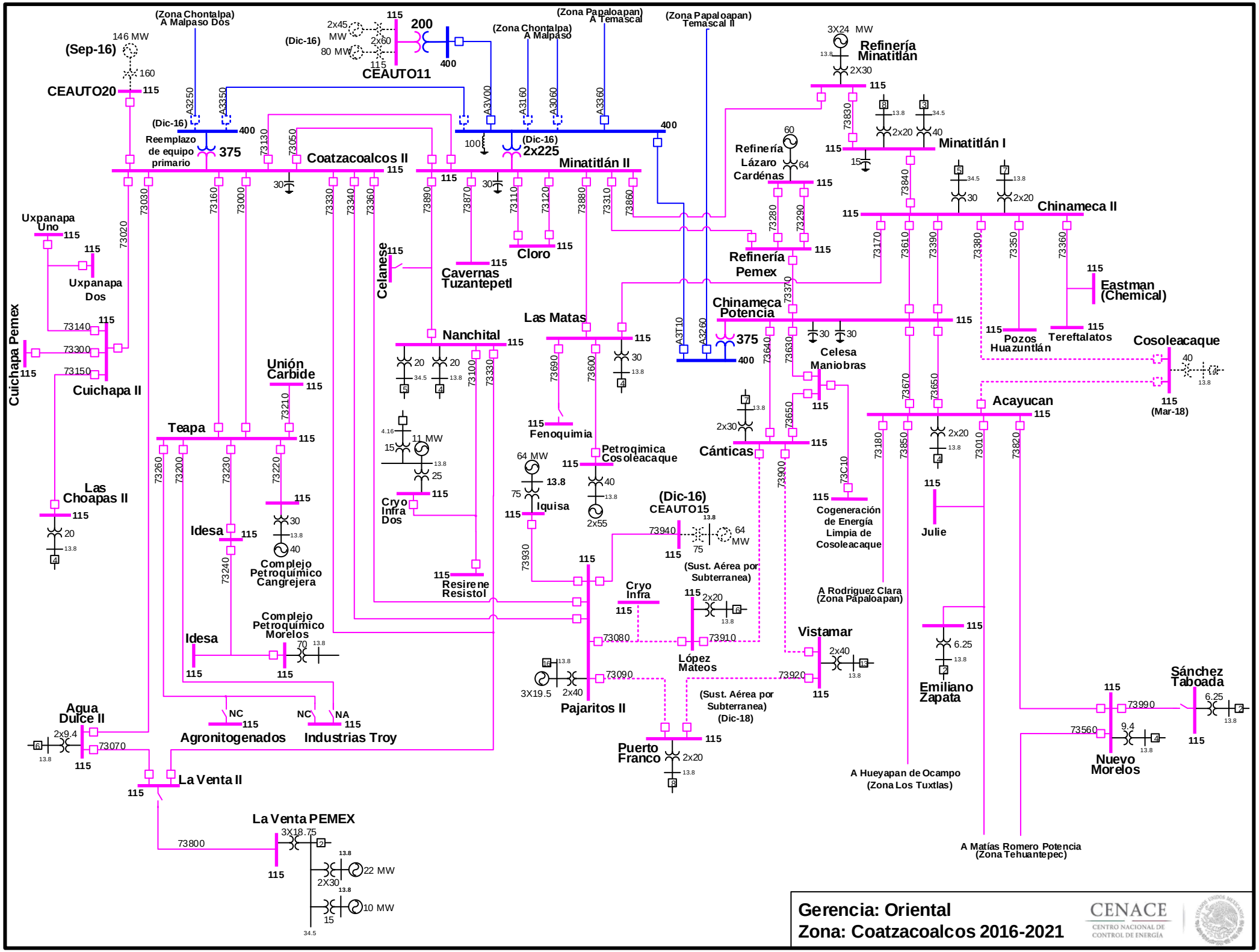

Actualización: 26-Sep-16

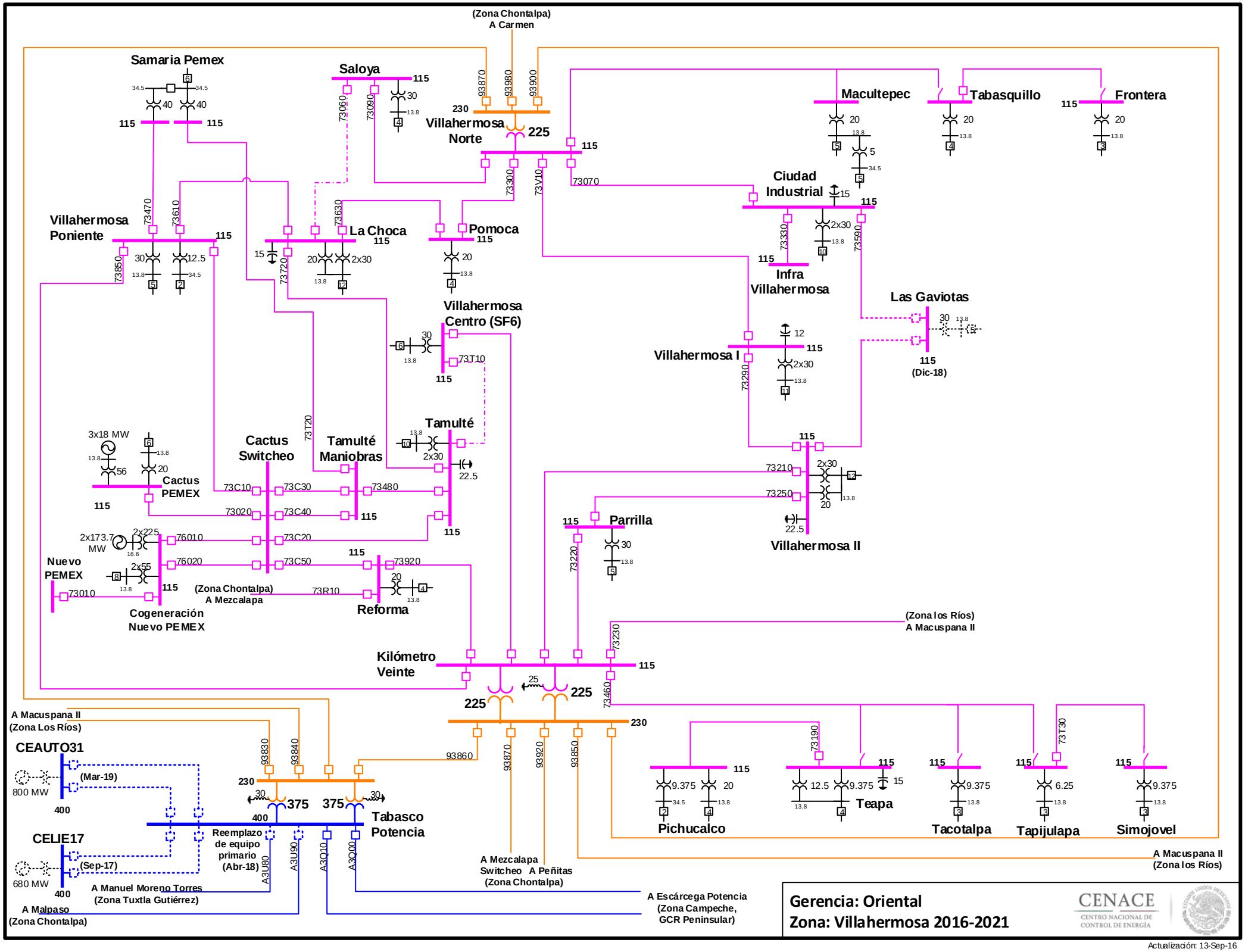

Actualización: 13-Sep-16

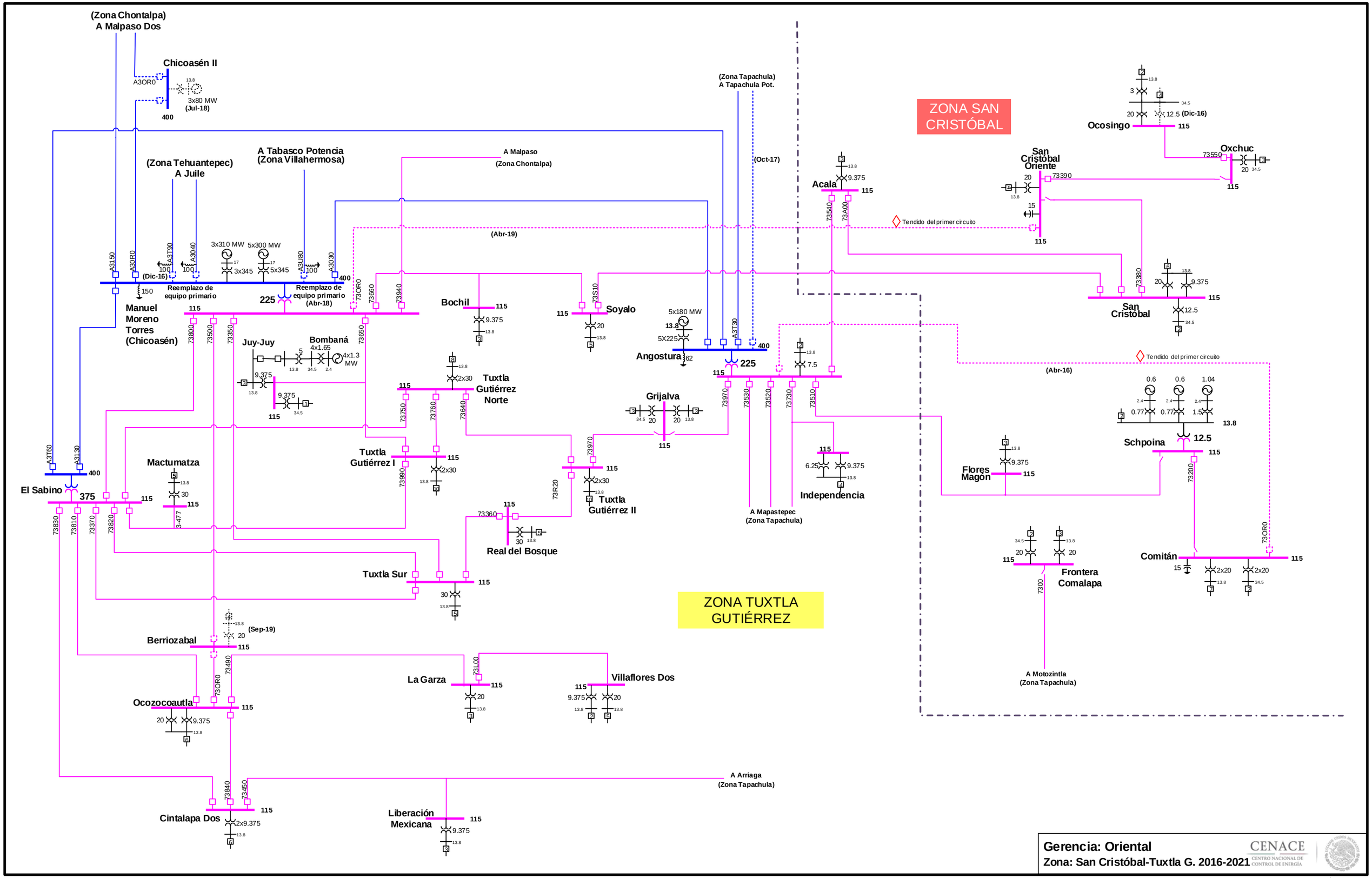

Gerencia: Oriental

Zona: San Cristóbal-Tuxtla G. 2016-2021

CENACE
CENTRO NACIONAL DE CONTROL DE ENERGÍA

Actualización: 13-Sep-16

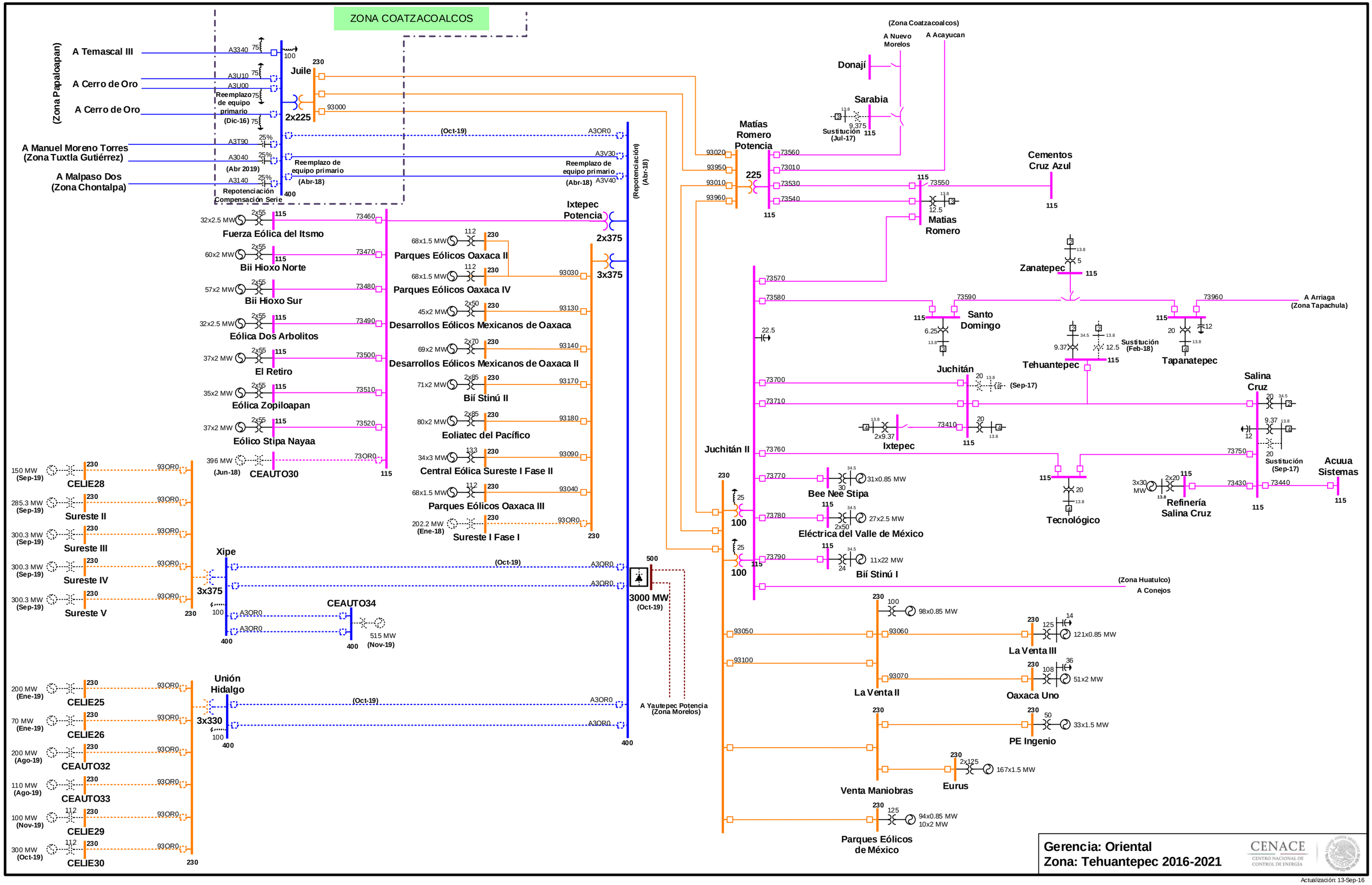

Actualización: 13-Sep-16

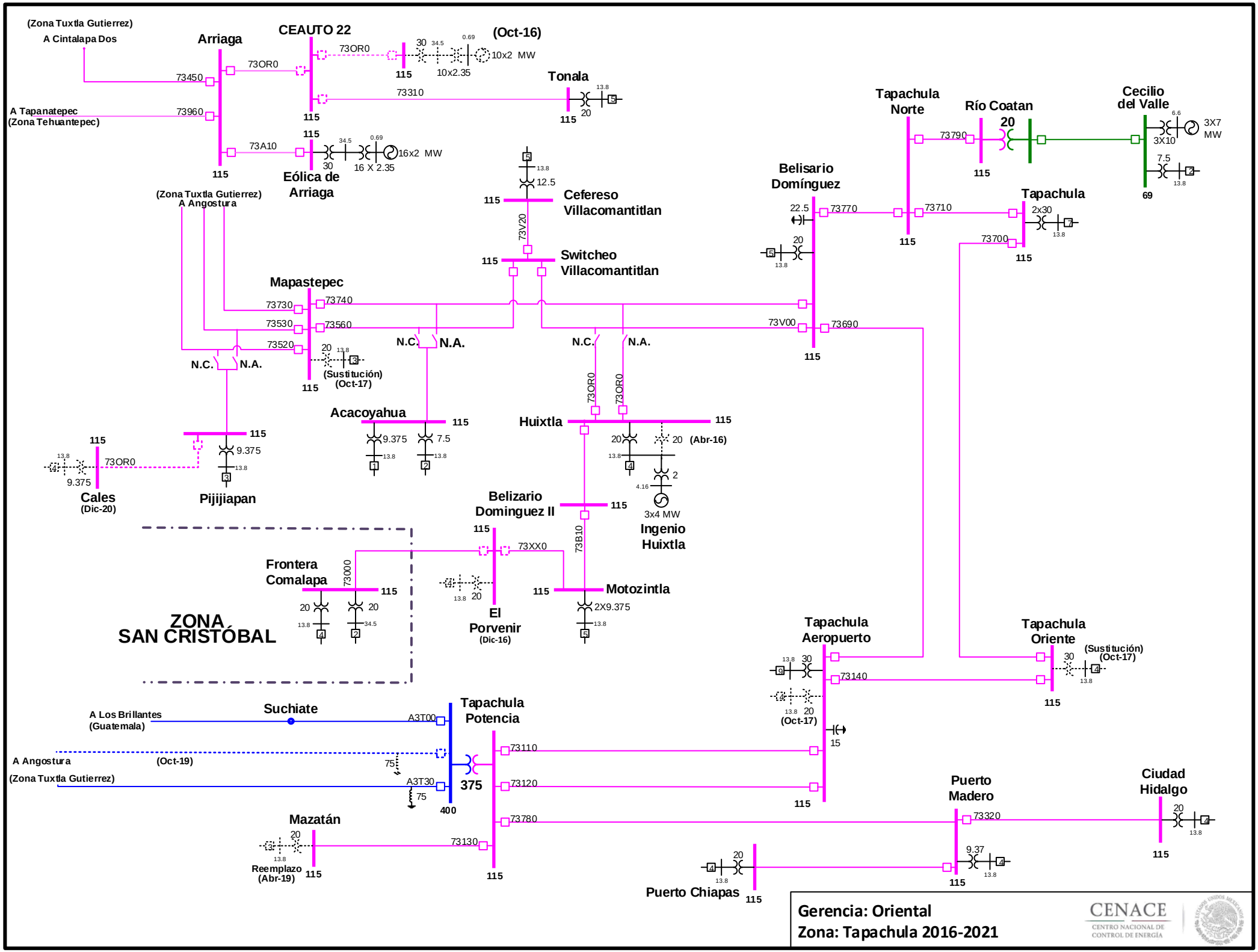
(Zona Tuxtla Gutierrez)
A Cintalapa Dos
Arriaga
CEAUTO 22
(Oct-16)
73OR0
30
34.5
0.69
10x2 MW
10x2.35
115
73450
73310
Tonala
13.8
20
A Tapanatepec
(Zona Tehuantepec)
73960
73A10
16x2 MW
16 X 2.35
Eólica de
Arriaga
Tapachula
Norte
Río Coatan
20
Cecilio
del Valle
6.6
3X7
MW
3X10
7.5
69
73790
12.5
Cefereso
Villacomantitlan
73V20
Switcheo
Villacomantitlan
Belisario
Domínguez
22.5
73770
73710
Tapachula
2x30
73700
(Zona Tuxtla Gutierrez)
A Angostura
Mapastepec
73730
73740
73530
73560
73520
(Sustitución)
(Oct-17)
N.C.
N.A.
73V00
73690
Acacoyahua
9.375
7.5
Huixtla
73OR0
(Abr-16)
2
4.16
3x4 MW
Ingenio
Huixtla
Cales
(Dic-20)
Pijijiapan
Belizario
Dominguez II
73B10
73XX0
Frontera
Comalapa
73000
Motozintla
2X9.375
El
Porvenir
(Dic-16)
ZONA
SAN CRISTÓBAL
Tapachula
Aeropuerto
73140
(Oct-17)
15
Tapachula
Oriente
(Sustitución)
(Oct-17)
A Los Brillantes
(Guatemala)
Suchiate
A3T00
Tapachula
Potencia
A Angostura
(Oct-19)
75
(Zona Tuxtla Gutierrez)
A3T30
375
400
73110
73120
73780
Mazatán
73130
Reemplazo
(Abr-19)
Puerto Chiapas
Puerto
Madero
73320
9.37
Ciudad
Hidalgo
Gerencia: Oriental
Zona: Tapachula 2016-2021
CENACE
CENTRO NACIONAL DE
CONTROL DE ENERGÍA
Actualización: 6-Sep-16

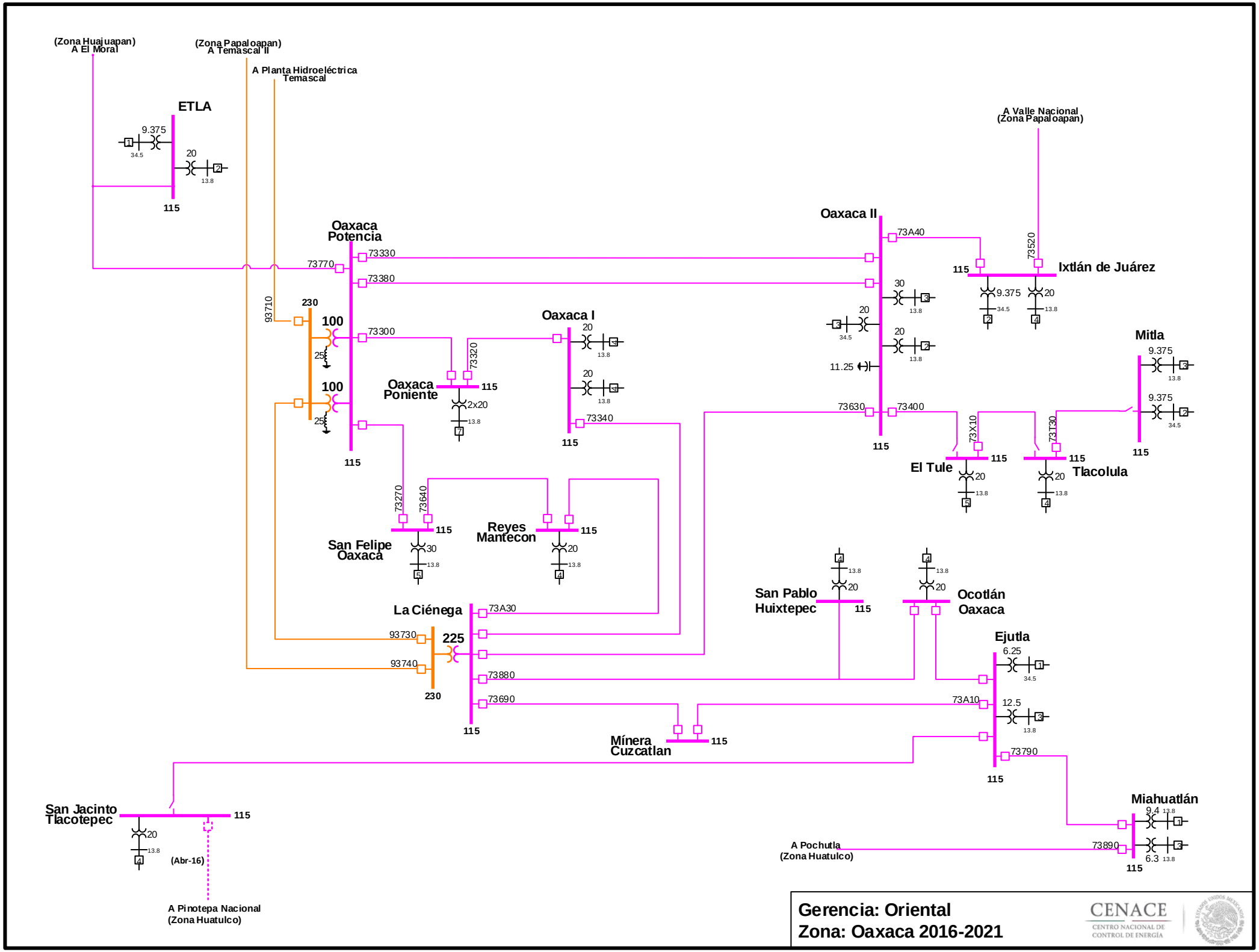

Gerencia: Oriental
Zona: Oaxaca 2016-2021

CENACE
CENTRO NACIONAL DE CONTROL DE ENERGÍA

Actualización: 6-Sep-16

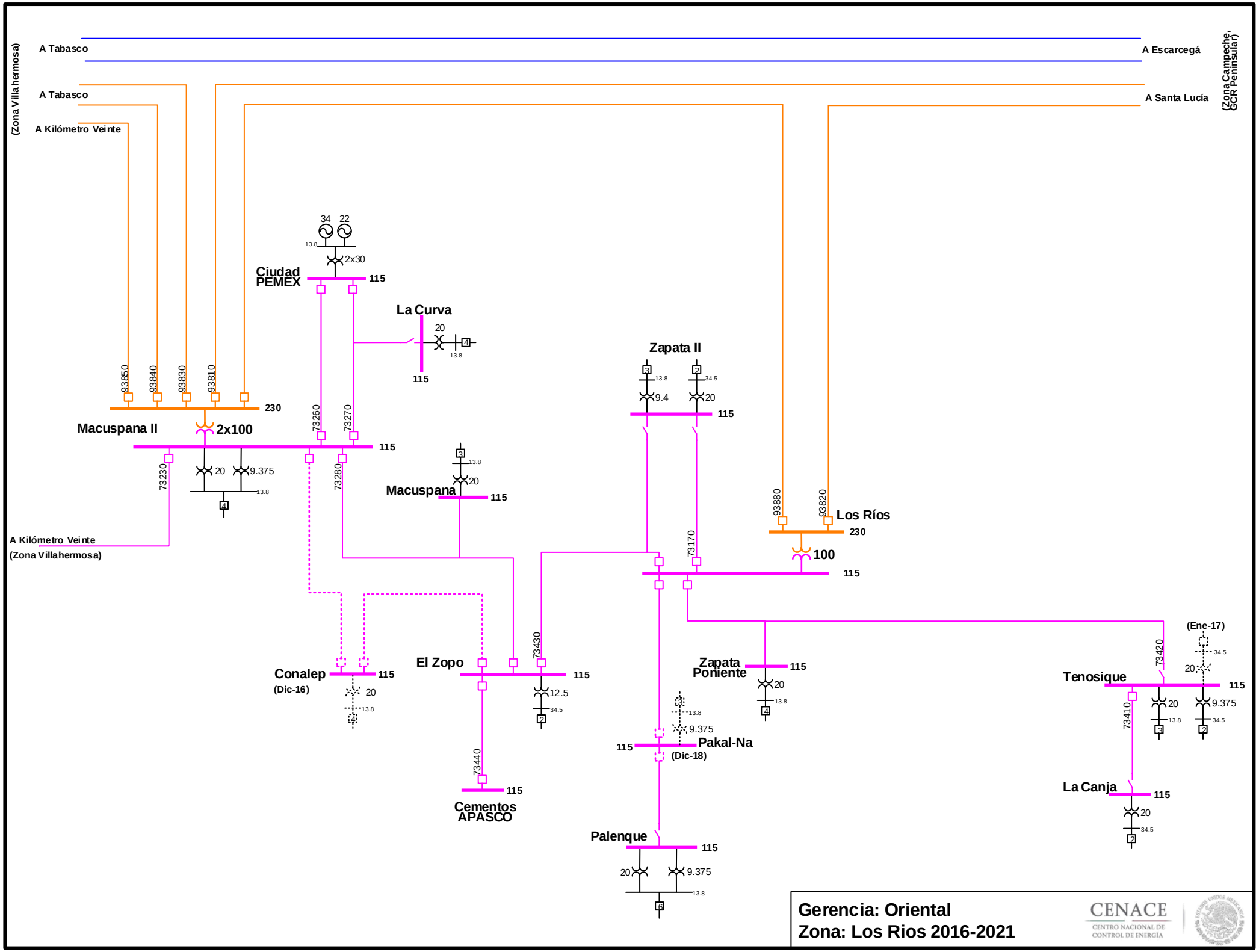

Gerencia: Oriental
Zona: Los Rios 2016-2021

CENACE
CENTRO NACIONAL DE CONTROL DE ENERGÍA

Actualización: 5-Sep-16

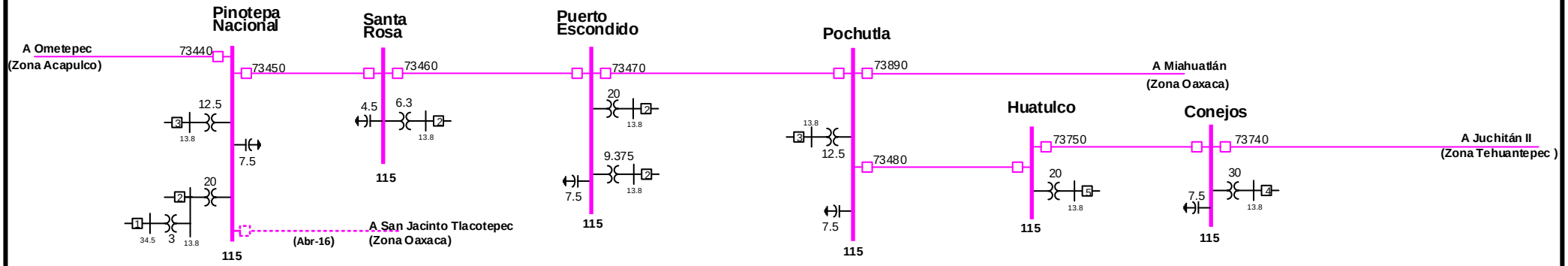

Gerencia: Oriental
Zona: Huatulco 2016-2021

CENACE
CENTRO NACIONAL DE CONTROL DE ENERGÍA

Actualización: 5-Sep-16

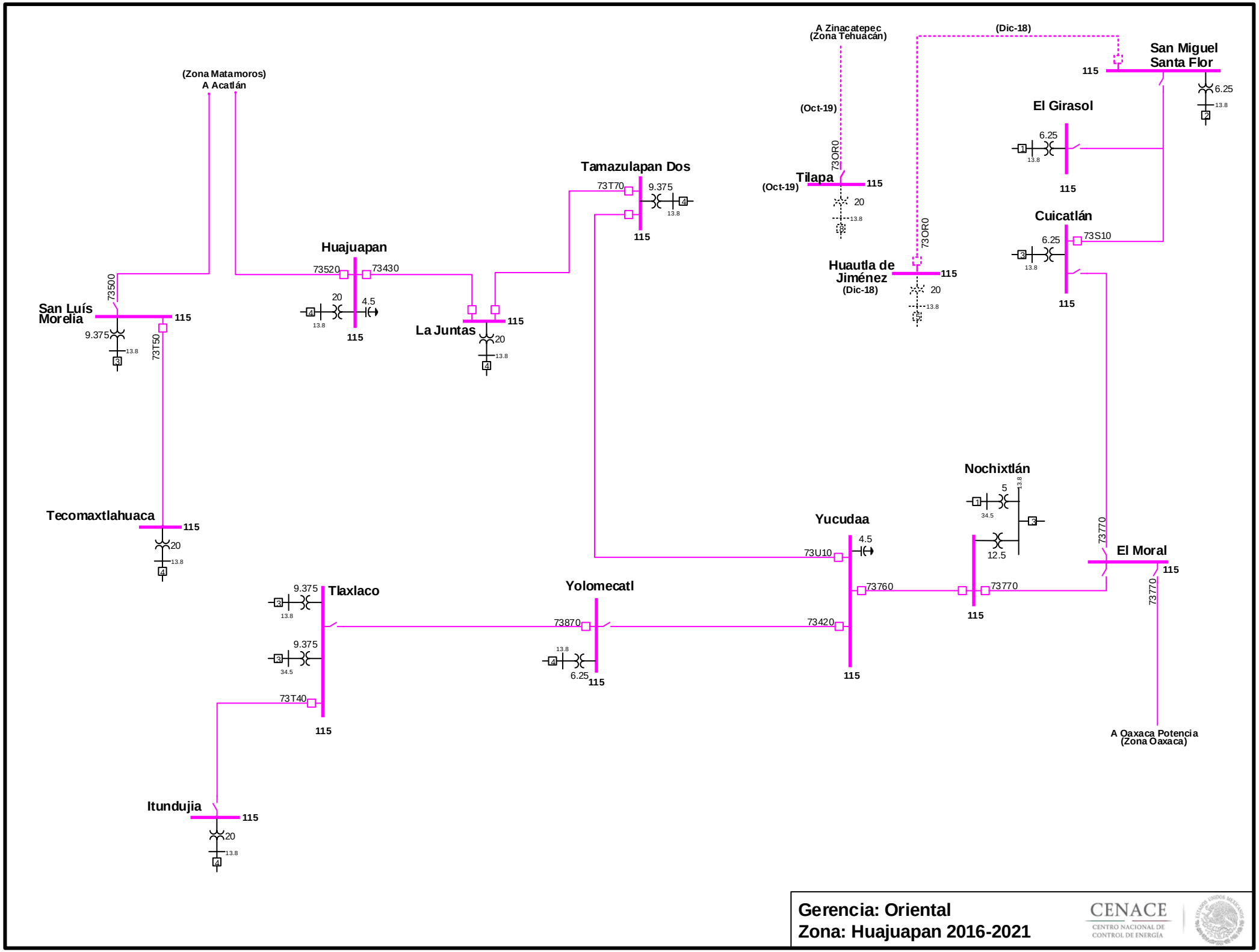

Gerencia: Oriental
Zona: Huajuapan 2016-2021

CENACE
CENTRO NACIONAL DE CONTROL DE ENERGÍA

Actualización: 5-Sep-16

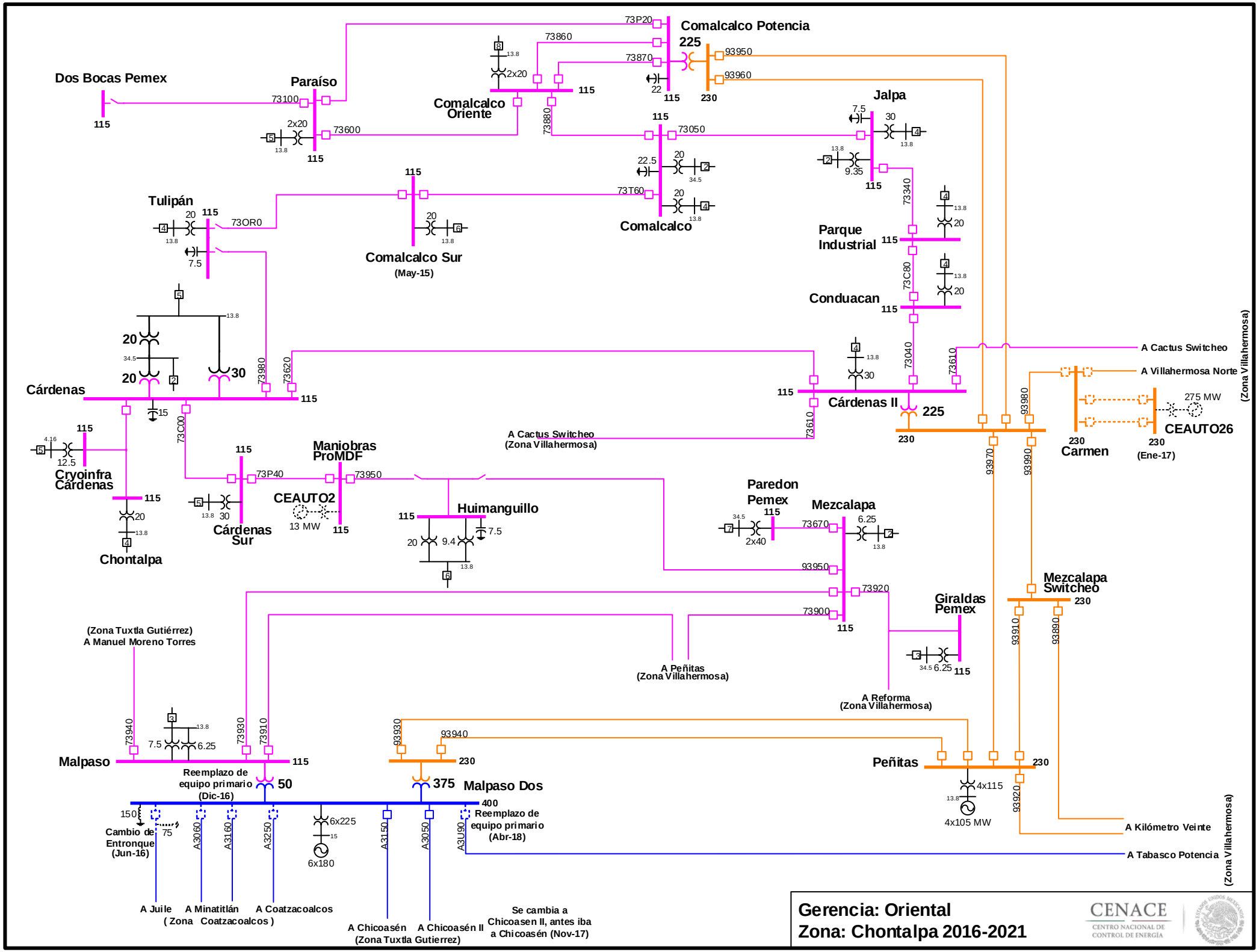
Comalcalco Potencia
225
73P20
73860
73870
93950
93960
115
230
Dos Bocas Pemex
Paraíso
73100
73600
2x20
Comalcalco Oriente
73880
Jalpa
7.5
30
9.35
73050
22.5
20
34.5
73T60
Comalcalco
Tulipán
73OR0
7.5
Comalcalco Sur
(May-15)
Parque Industrial
73340
Conduacan
73C80
Cárdenas
20
30
73980
73620
73C00
15
Cryoinfra Cárdenas
4.16
12.5
Chontalpa
Cárdenas Sur
73P40
Maniobras ProMDF
73950
CEAUTO2
13 MW
Huimanguillo
9.4
7.5
A Cactus Switcheo
(Zona Villahermosa)
Cárdenas II
73040
73610
A Cactus Switcheo
A Villahermosa Norte
(Zona Villahermosa)
275 MW
CEAUTO26
(Ene-17)
Carmen
93980
93970
93990
Paredon Pemex
2x40
Mezcalapa
73670
6.25
93950
73920
73900
Giraldas Pemex
Mezcalapa Switcheo
93910
93890
(Zona Tuxtla Gutiérrez)
A Manuel Moreno Torres
A Peñitas
(Zona Villahermosa)
A Reforma
(Zona Villahermosa)
73940
73930
73910
Malpaso
Reemplazo de equipo primario
(Dic-16)
50
93930
93940
375
Malpaso Dos
400
Peñitas
4x115
4x105 MW
93920
150
75
Cambio de Entronque
(Jun-16)
A3060
A3160
A3250
6x225
6x180
A3150
A3050
A3U90
Reemplazo de equipo primario
(Abr-18)
A Kilómetro Veinte
A Tabasco Potencia
(Zona Villahermosa)
A Juile
(Zona
A Minatitlán
Coatzacoalcos)
A Coatzacoalcos
A Chicoasén
(Zona Tuxtla Gutierrez)
A Chicoasén II
Se cambia a Chicoasen II, antes iba a Chicoasén (Nov-17)
Gerencia: Oriental
Zona: Chontalpa 2016-2021
CENACE
CENTRO NACIONAL DE CONTROL DE ENERGÍA
Actualización: 29-Sep-16

CENACE
CENTRO NACIONAL DE CONTROL DE ENERGÍA

GERENCIA DE CONTROL REGIONAL OCCIDENTAL

REGIONES

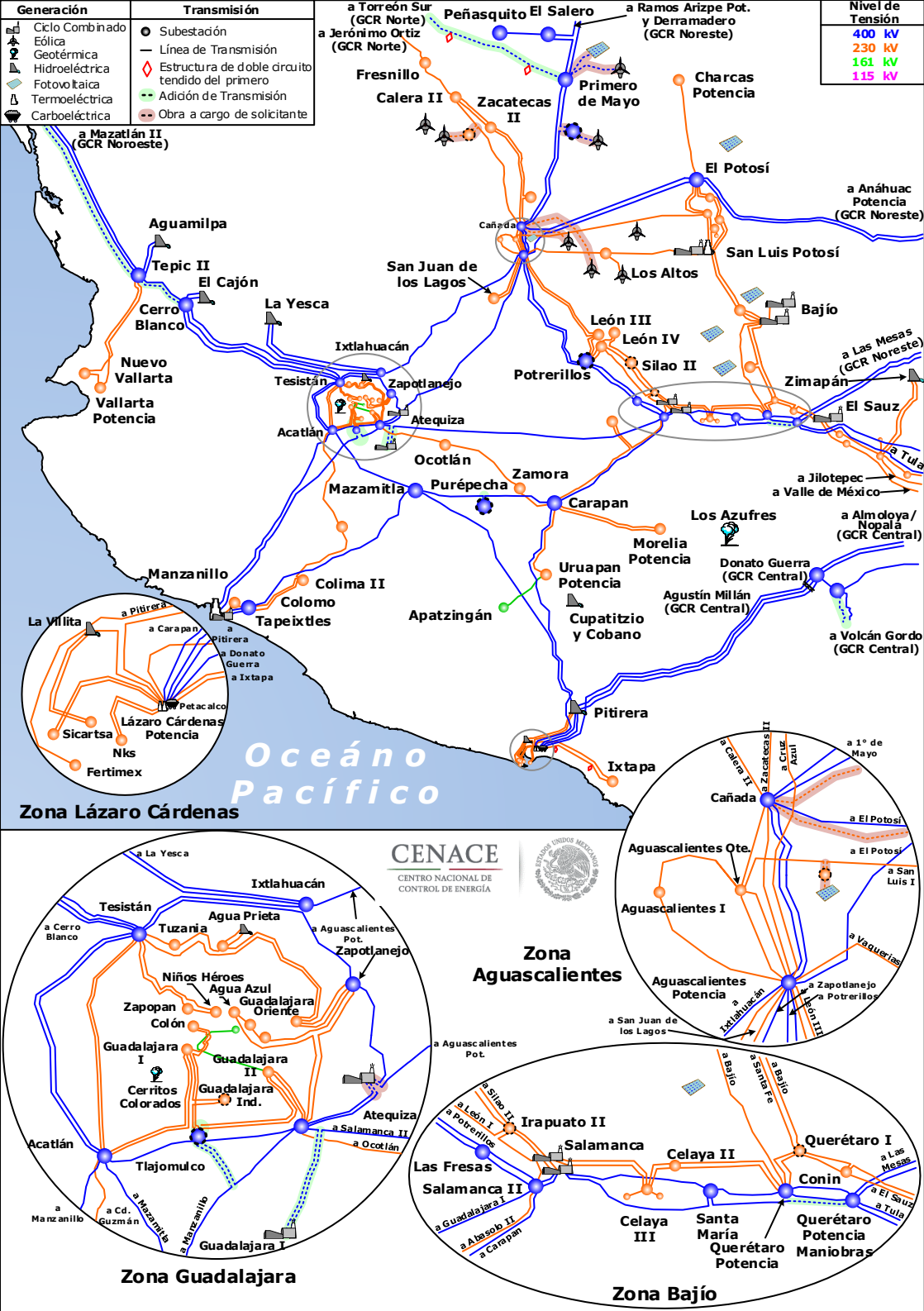
Generación
Ciclo Combinado
Eólica
Geotérmica
Hidroeléctrica
Fotovoltaica
Termoeléctrica
Carboeléctrica
Transmisión
Subestación
Línea de Transmisión
Estructura de doble circuito tendido del primero
Adición de Transmisión
Obra a cargo de solicitante
Nivel de Tensión
400 kV
230 kV
161 kV
115 kV
a Torreón Sur (GCR Norte)
a Jerónimo Ortiz (GCR Norte)
Peñasquito
El Salero
a Ramos Arizpe Pot. y Derramadero (GCR Noreste)
Fresnillo
Calera II
Zacatecas II
Primero de Mayo
Charcas Potencia
a Mazatlán II (GCR Noroeste)
El Potosí
a Anáhuac Potencia (GCR Noreste)
Aguamilpa
Cañada
San Luis Potosí
Tepic II
El Cajón
San Juan de los Lagos
Los Altos
Cerro Blanco
La Yesca
Bajío
León III
León IV
Ixtlahuacán
Silao II
a Las Mesas (GCR Noreste)
Nuevo Vallarta
Tesistán
Zapotlanejo
Potrerillos
Zimapán
Vallarta Potencia
Atequiza
El Sauz
Acatlán
a Tula
Ocotlán
Zamora
a Jilotepec
a Valle de México
Mazamitla
Purépecha
Carapan
Los Azufres
a Almoloya/ Nopala (GCR Central)
Morelia Potencia
Manzanillo
Colima II
Uruapan Potencia
Donato Guerra (GCR Central)
Colomo
Tapeixtles
Apatzingán
Agustín Millán (GCR Central)
Cupatitzio y Cobano
a Volcán Gordo (GCR Central)
La Villita
a Pitirera
a Carapan
a Pitirera
a Donato Guerra
a Ixtapa
Petacalco
Lázaro Cárdenas Potencia
Sicartsa
Nks
Fertimex
Zona Lázaro Cárdenas
Pitirera
Ixtapa
Océano Pacífico
CENACE
CENTRO NACIONAL DE CONTROL DE ENERGÍA
a La Yesca
Ixtlahuacán
Tesistán
Agua Prieta
a Cerro Blanco
Tuzania
a Aguascalientes Pot.
Zapotlanejo
Niños Héroes
Agua Azul
Zapopan
Guadalajara Oriente
Colón
Guadalajara I
Guadalajara II
Cerritos Colorados
Guadalajara Ind.
a Aguascalientes Pot.
Atequiza
a Salamanca II
a Ocotlán
Acatlán
Tlajomulco
a Manzanillo
a Cd. Guzmán
a Mazamitla
a Manzanillo
Guadalajara I
Zona Guadalajara
Zona Aguascalientes
a Calera II
a Zacatecas II
a Cruz Azul
a 1° de Mayo
Cañada
a El Potosí
Aguascalientes Ote.
a El Potosí
a San Luis I
Aguascalientes I
a Vaquerías
Aguascalientes Potencia
a Zapotlanejo
a Potrerillos
a Ixtlahuacán
León III
a San Juan de los Lagos
a Silao II
a León I
a Potrerillos
Irapuato II
Salamanca
a Bajío
a Santa Fe
a Bajío
Querétaro I
Celaya II
Las Fresas
Salamanca II
Conin
a Las Mesas
a El Sauz
a Tula
a Guadalajara I
a Abasolo II
a Carapan
Celaya III
Santa María
Querétaro Potencia
Querétaro Potencia Maniobras
Zona Bajío

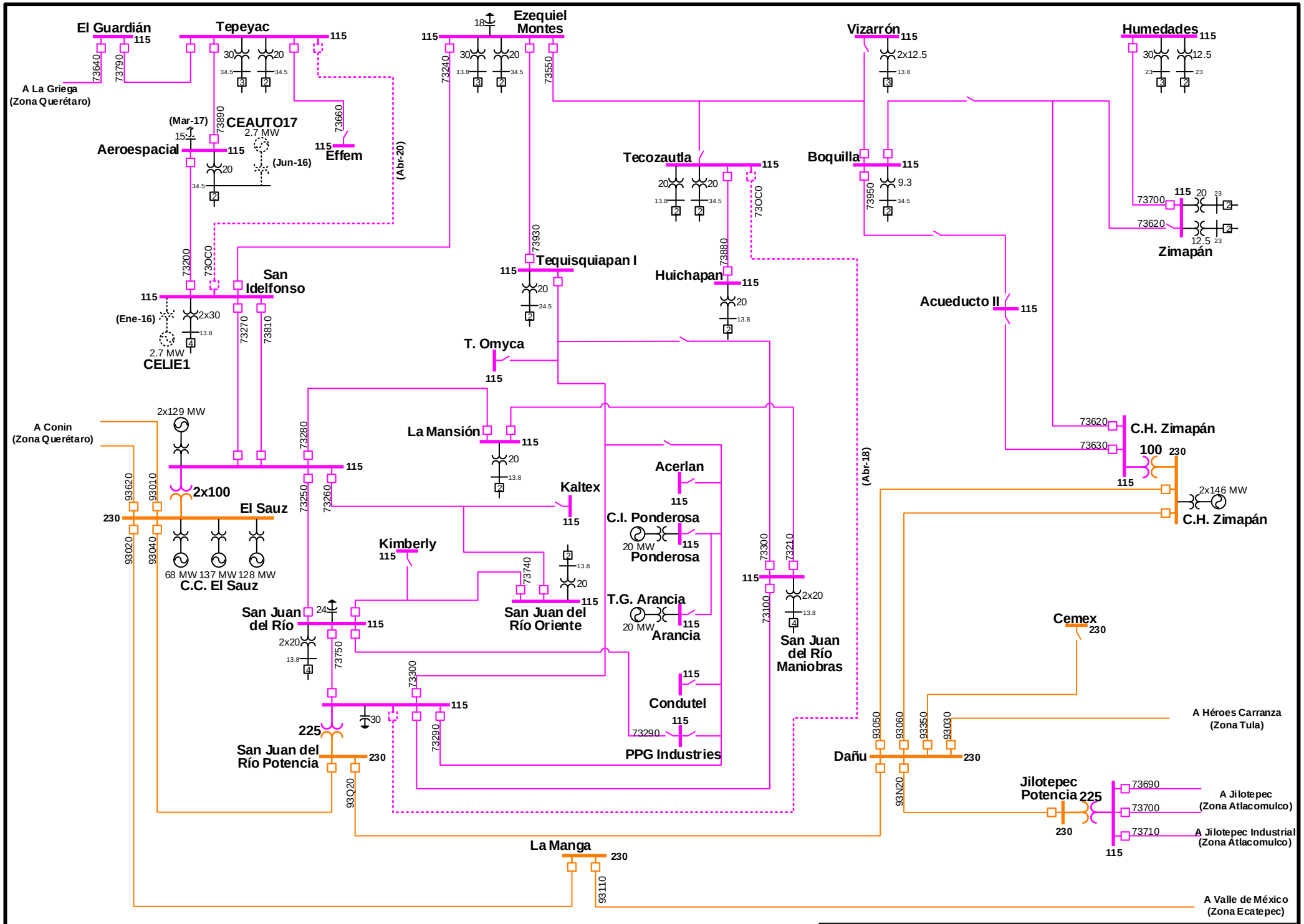
El Guardián
Tepeyac
Ezequiel Montes
Vizarrón
Humedades
A La Griega (Zona Querétaro)
CEAUTO17
2.7 MW
(Mar-17)
(Jun-16)
Aeroespacial
Effem
(Abr-20)
Tecozautla
Boquilla
Zimapán
Tequisquiapan I
Huichapan
San Idelfonso
(Ene-16)
CELIE1
Acueducto II
T. Omyca
A Conin (Zona Querétaro)
2x129 MW
2x100
El Sauz
C.C. El Sauz
68 MW 137 MW 128 MW
La Mansión
Kaltex
Acerlan
C.I. Ponderosa
Ponderosa
20 MW
Kimberly
T.G. Arancia
Arancia
San Juan del Río Oriente
San Juan del Río
San Juan del Río Maniobras
Condutel
PPG Industries
San Juan del Río Potencia
225
C.H. Zimapán
100
2x146 MW
Cemex
A Héroes Carranza (Zona Tula)
Dañu
Jilotepec Potencia
A Jilotepec (Zona Atlacomulco)
A Jilotepec Industrial (Zona Atlacomulco)
La Manga
A Valle de México (Zona Ecatepec)
Gerencia: Occidental
Zona: San Juan del Río 2016-2021
CENACE
CENTRO NACIONAL DE CONTROL DE ENERGÍA
Actualización: 08-Jul-16

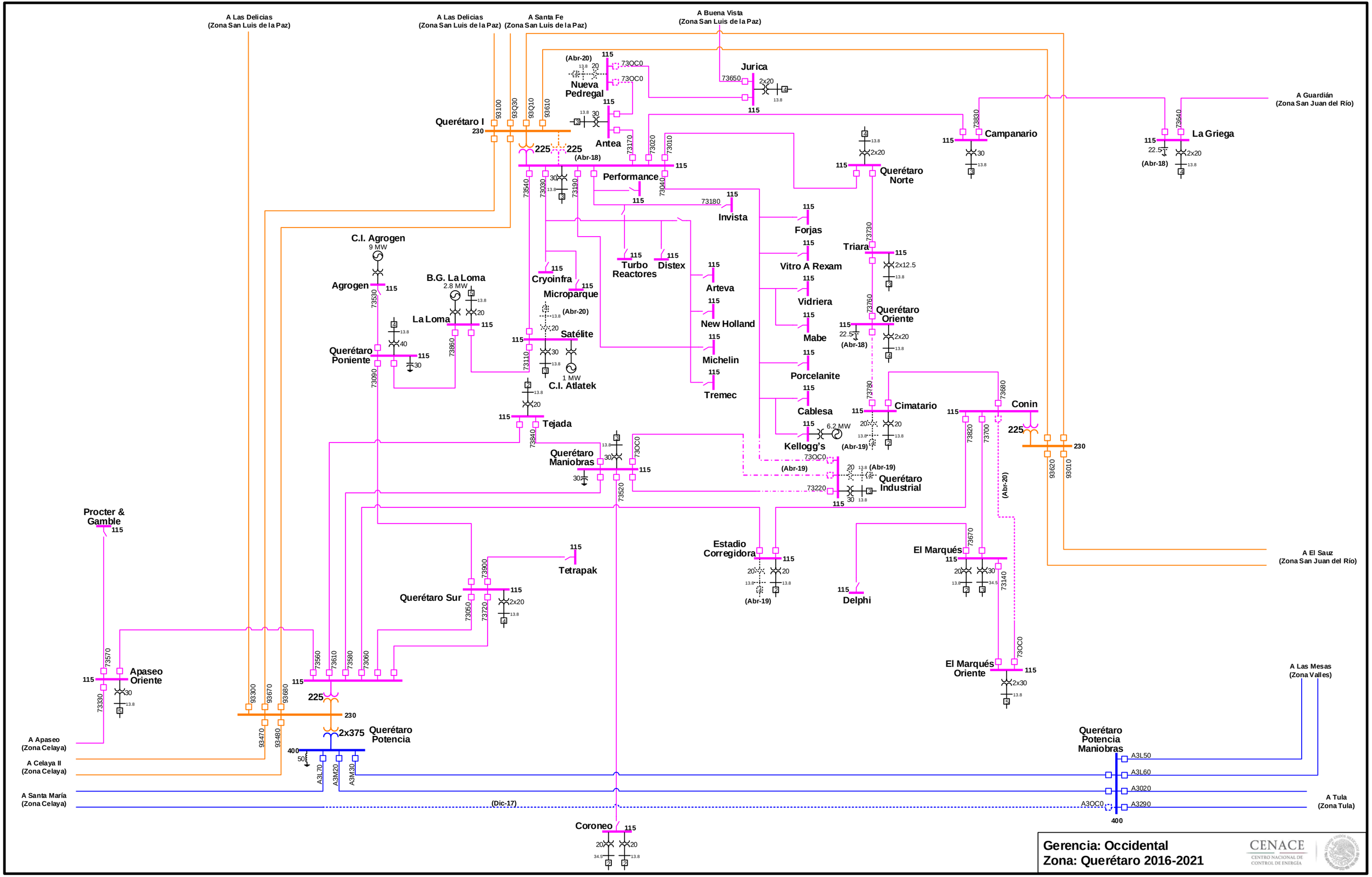

Actualización: 11-Jul-16

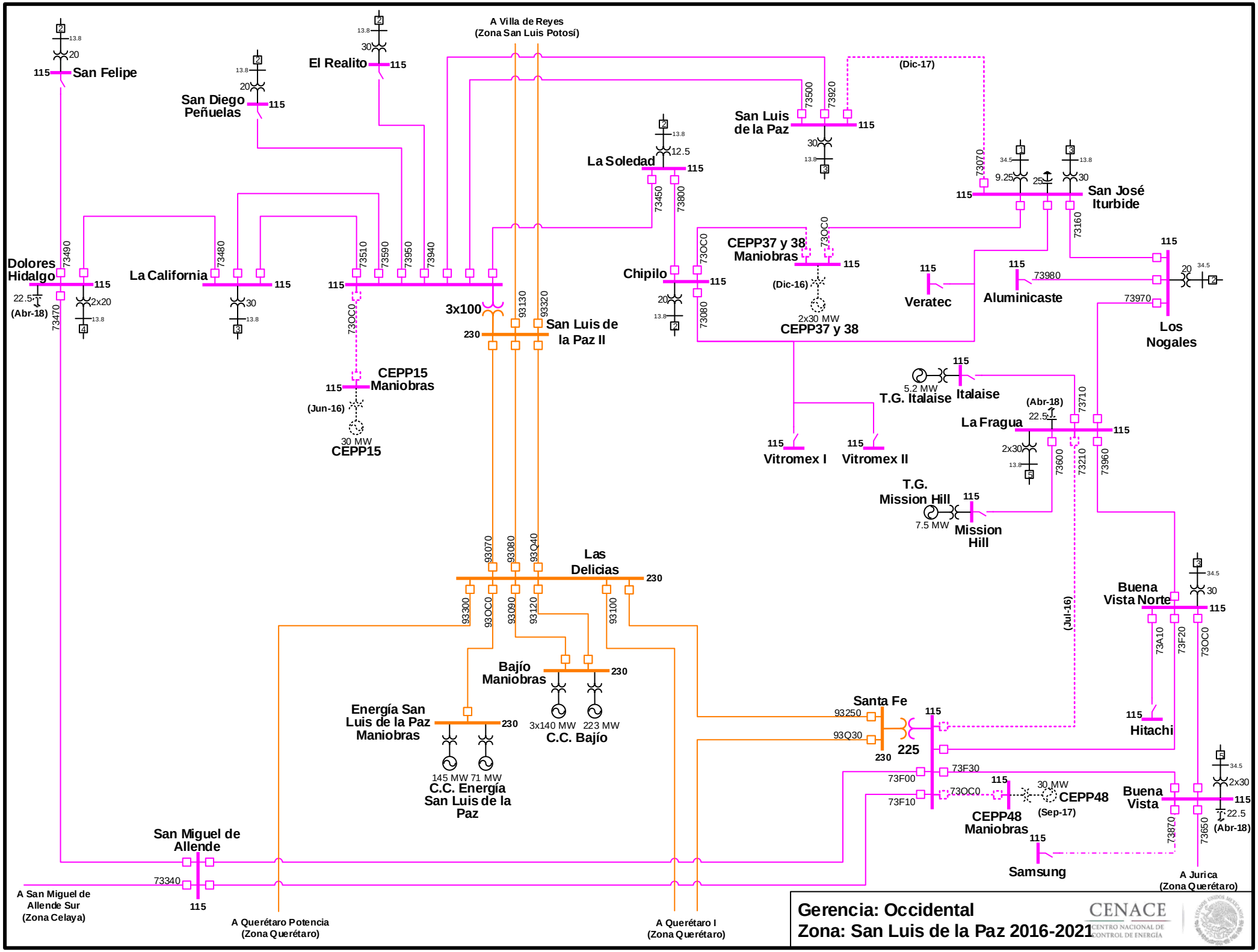

Actualización: 11-Jul-16

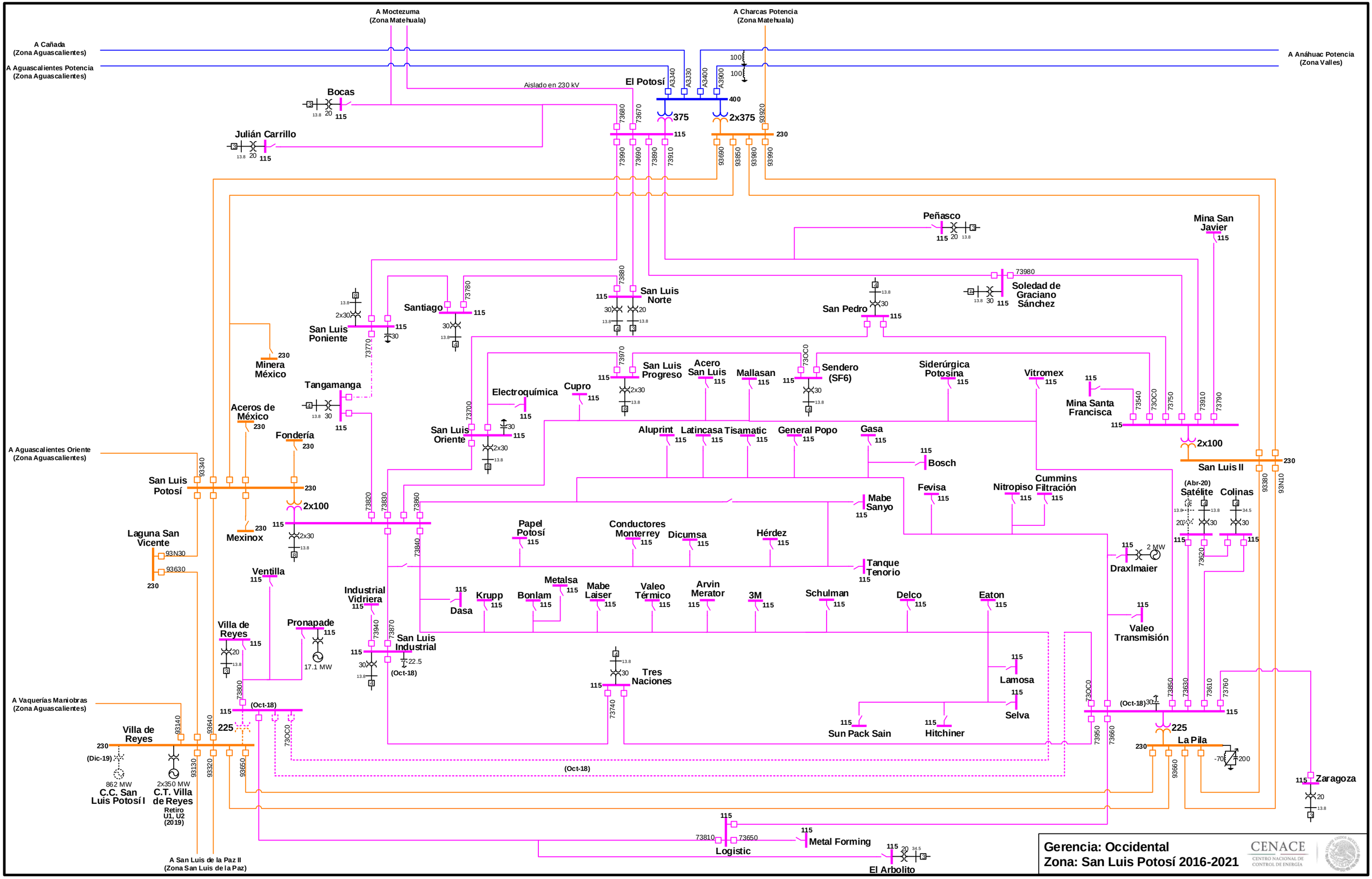

Actualización: 11-Jul-16

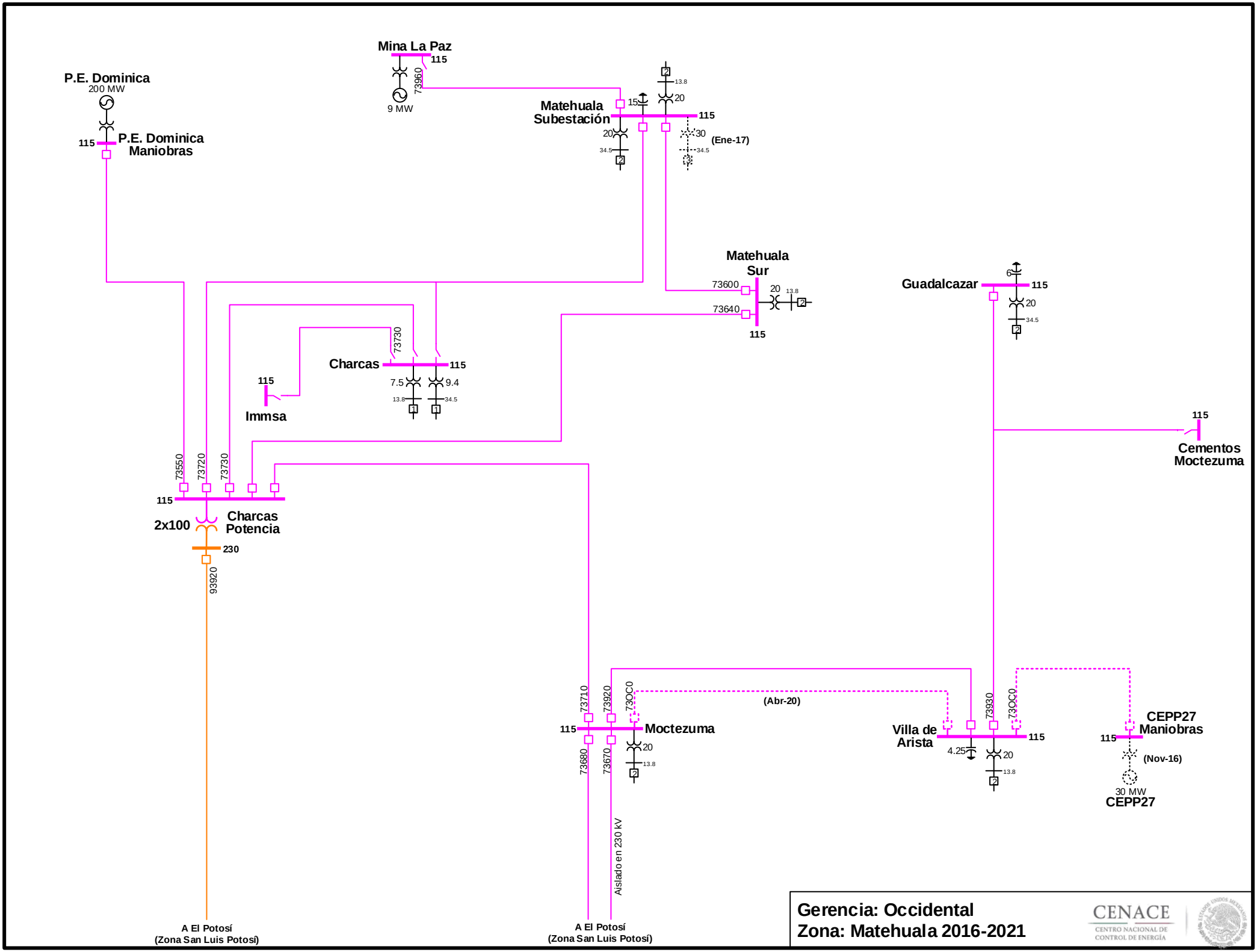

Actualización: 11-Jul-16

Gerencia: Occidental
Zona: Aguascalientes 2016-2021

CENACE
CENTRO NACIONAL DE CONTROL DE ENERGÍA

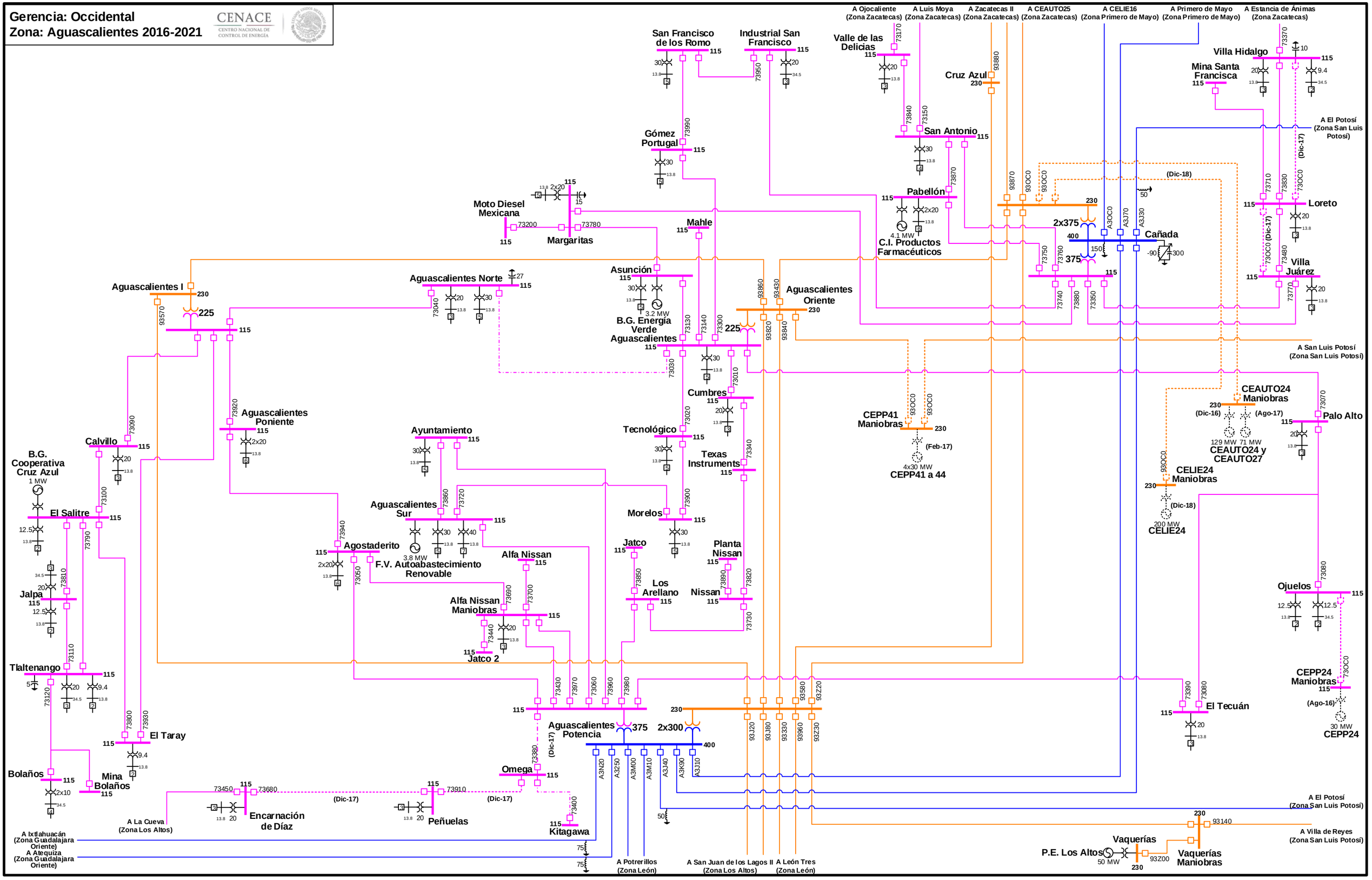

Actualización: 11-Jul-16

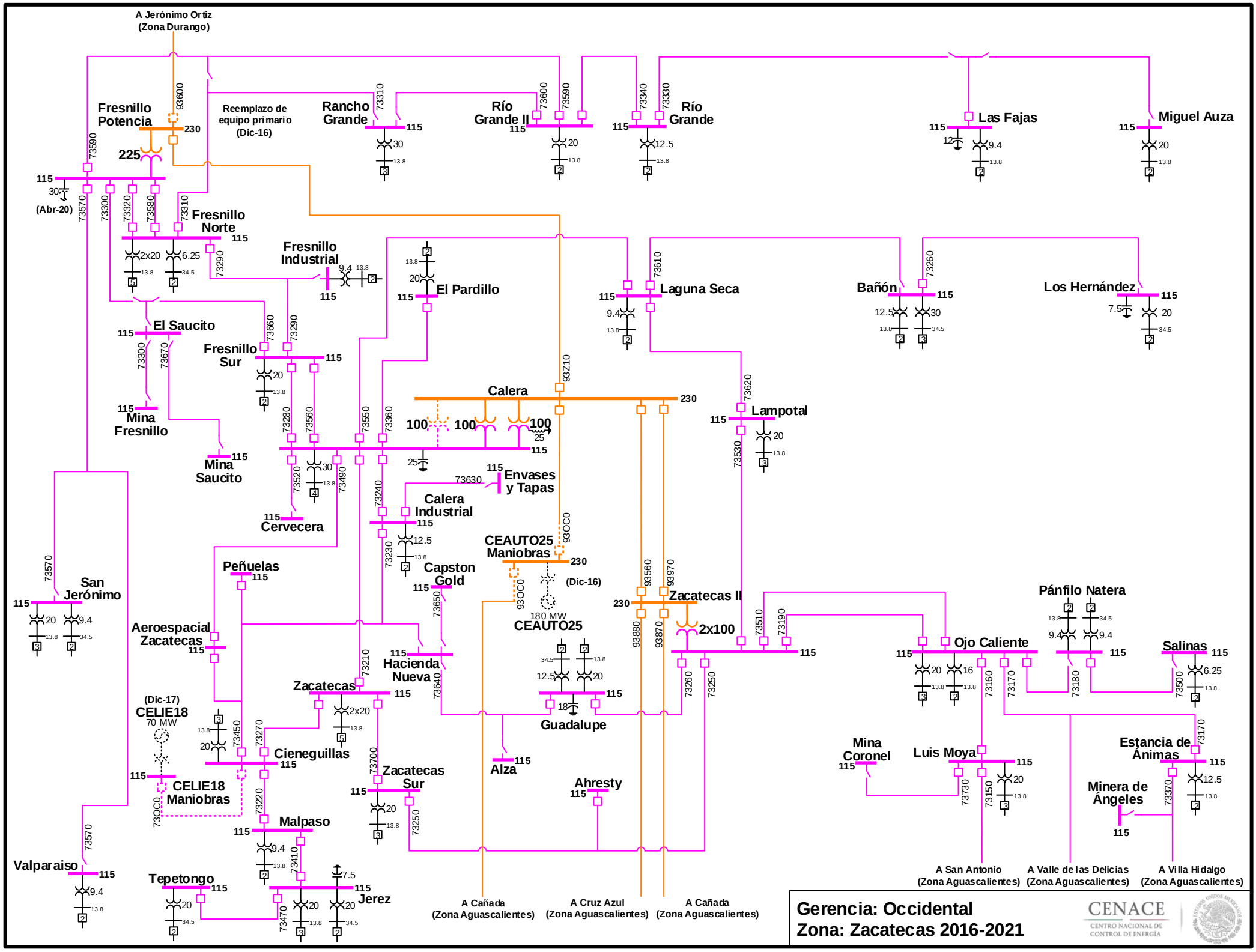

Actualización: 30-Sep-16

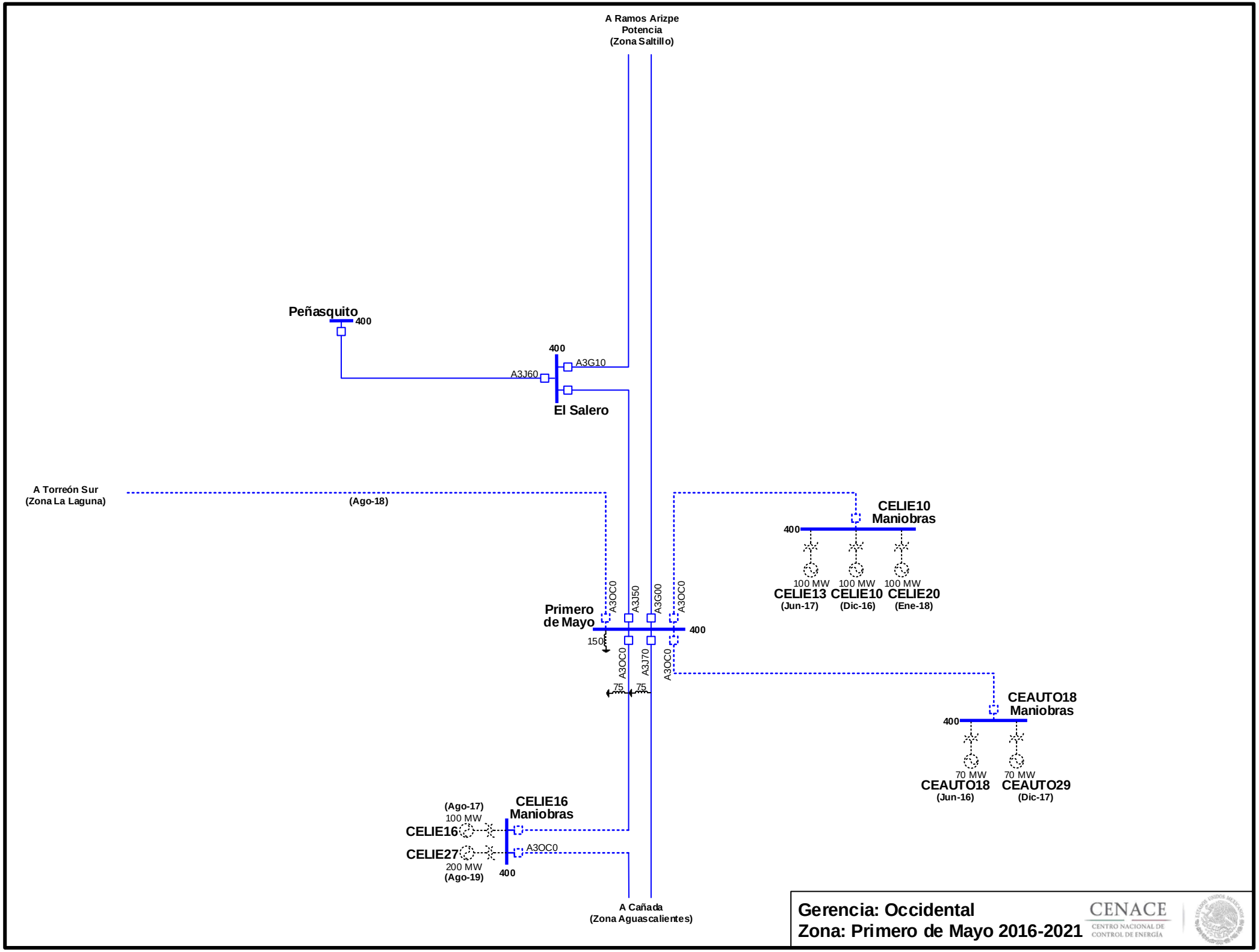

Actualización: 11-Jul-16

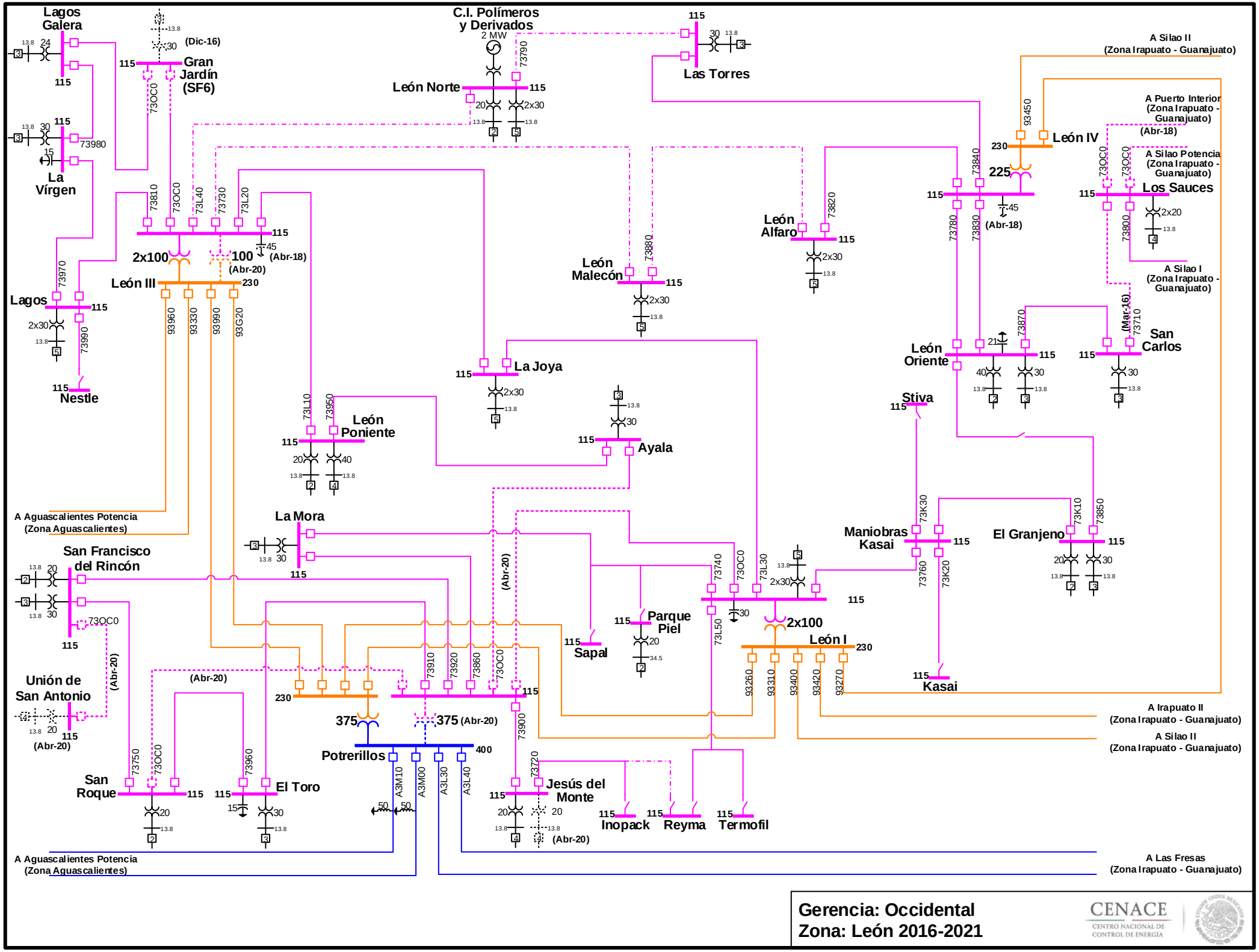

Actualización: 11-Jul-16

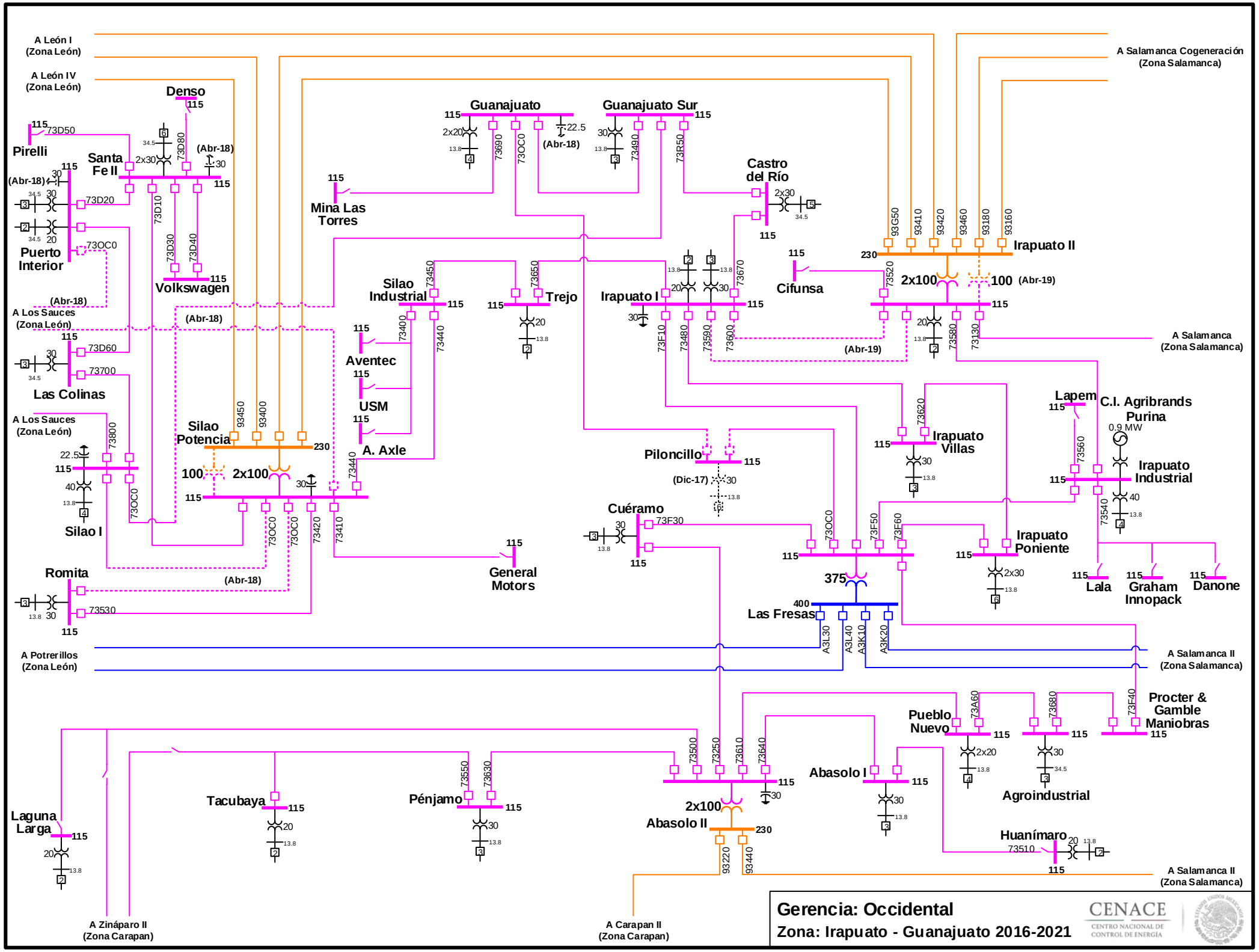

Actualización: 11-Jul-16

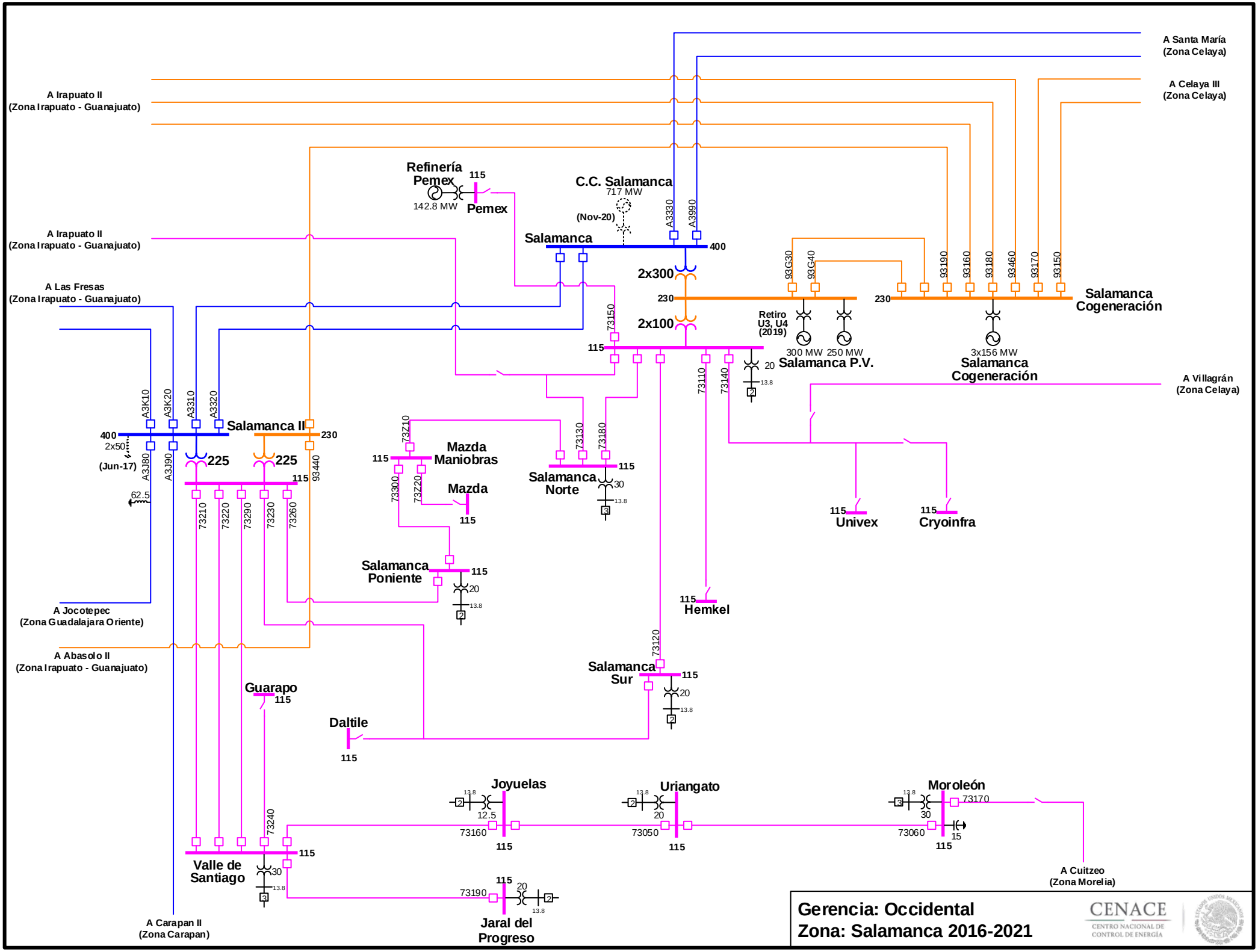

Actualización: 11-Jul-16

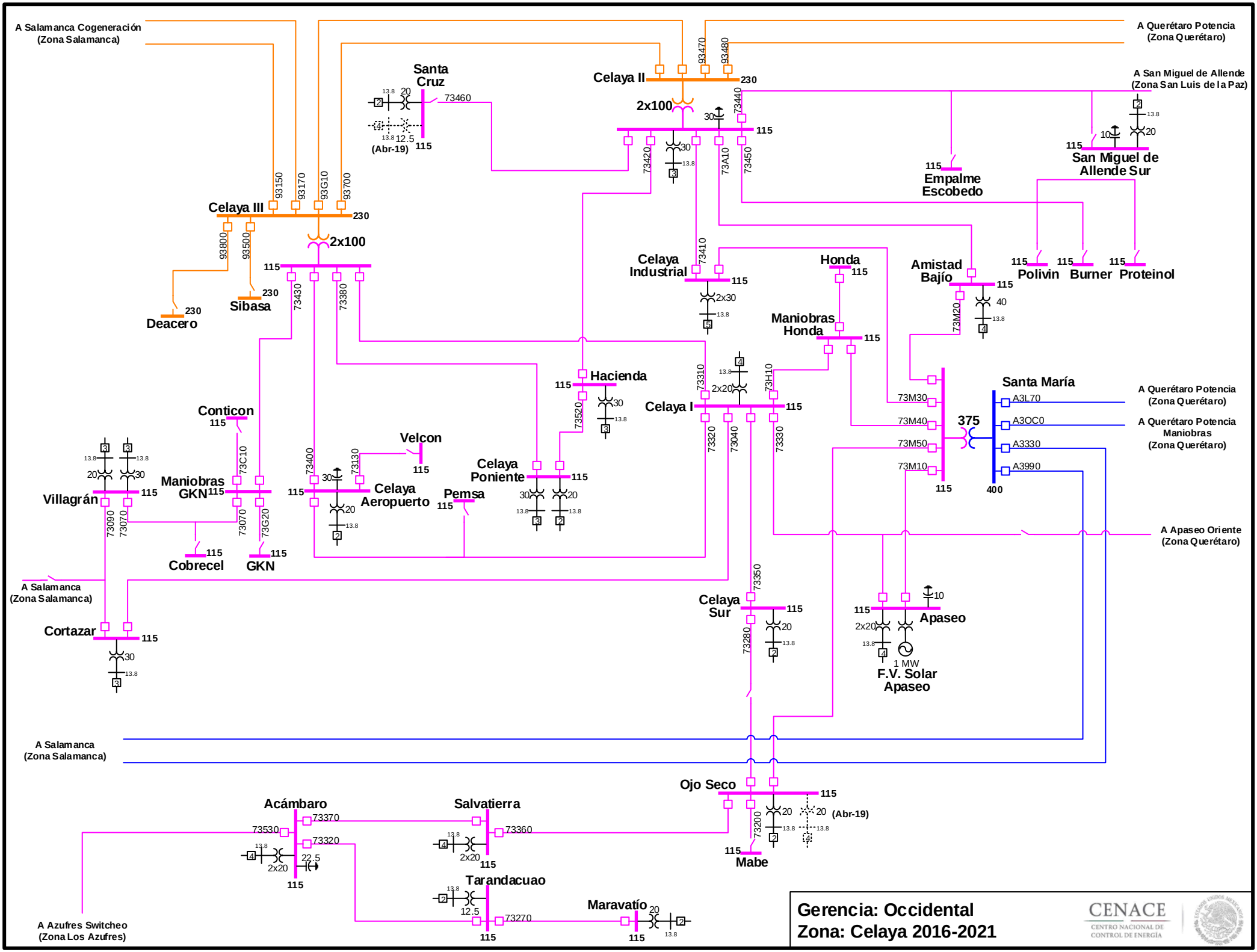

Actualización: 11-Jul-16

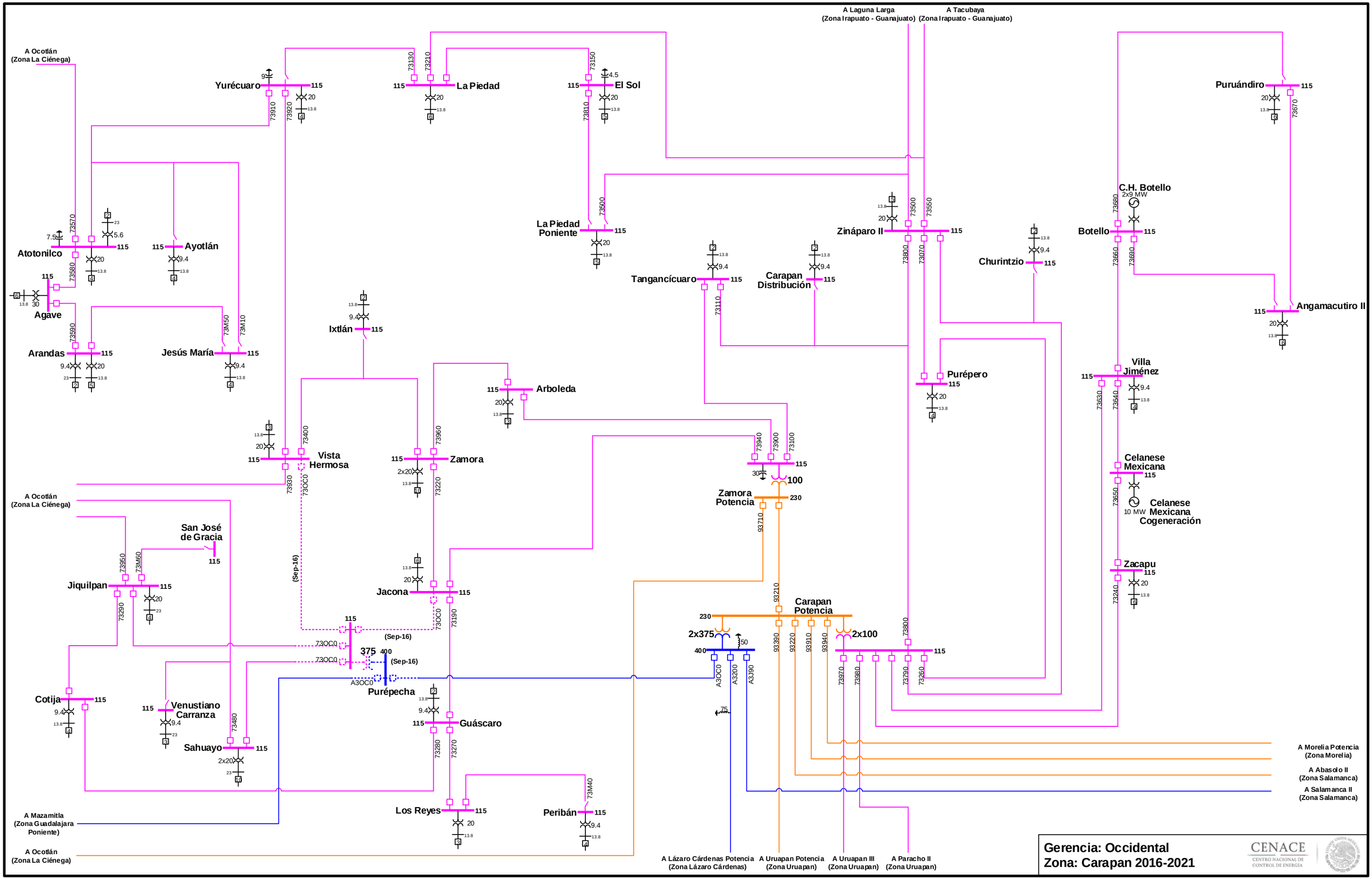

Actualización: 11-Jul-16

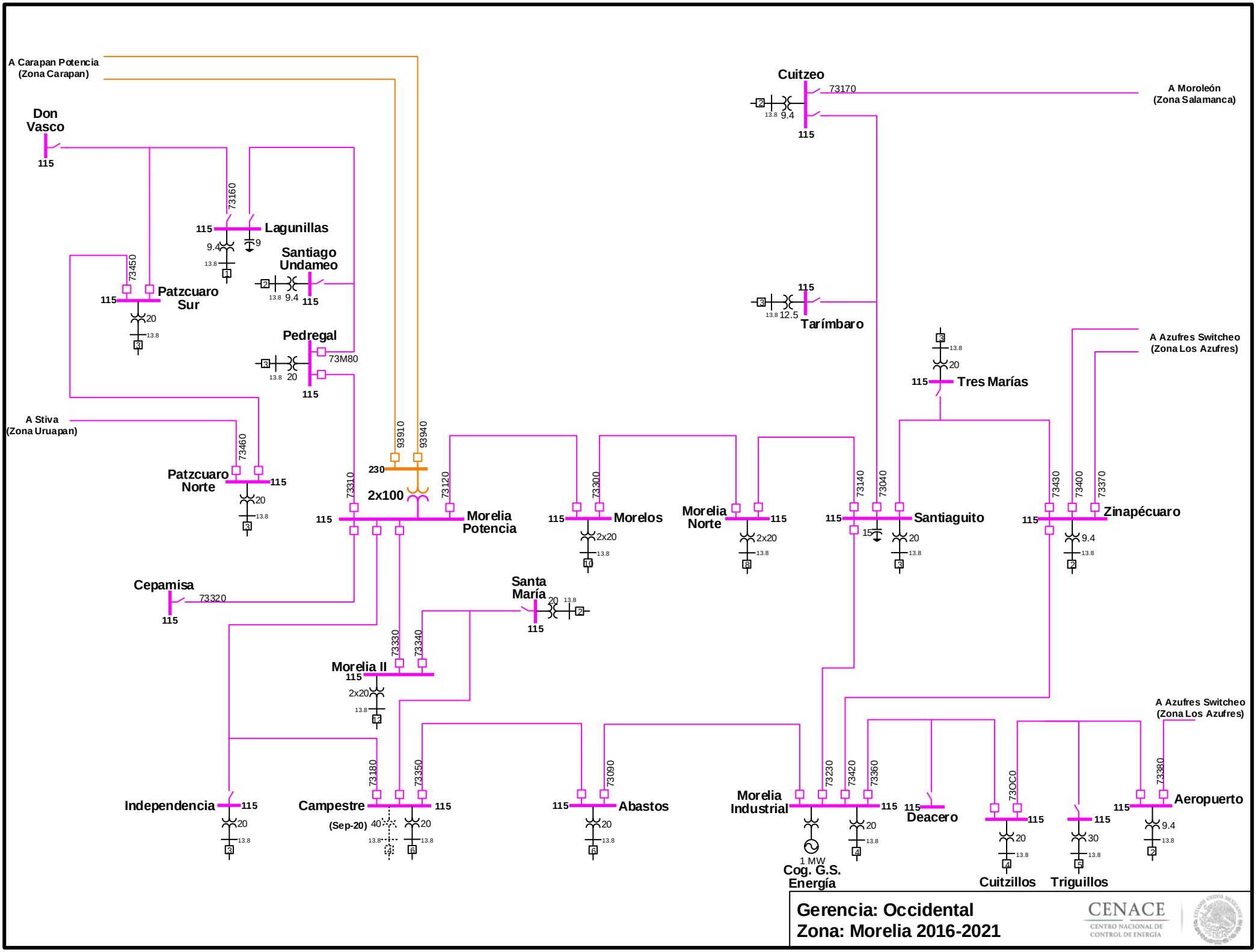

Actualización: 12-Jul-16

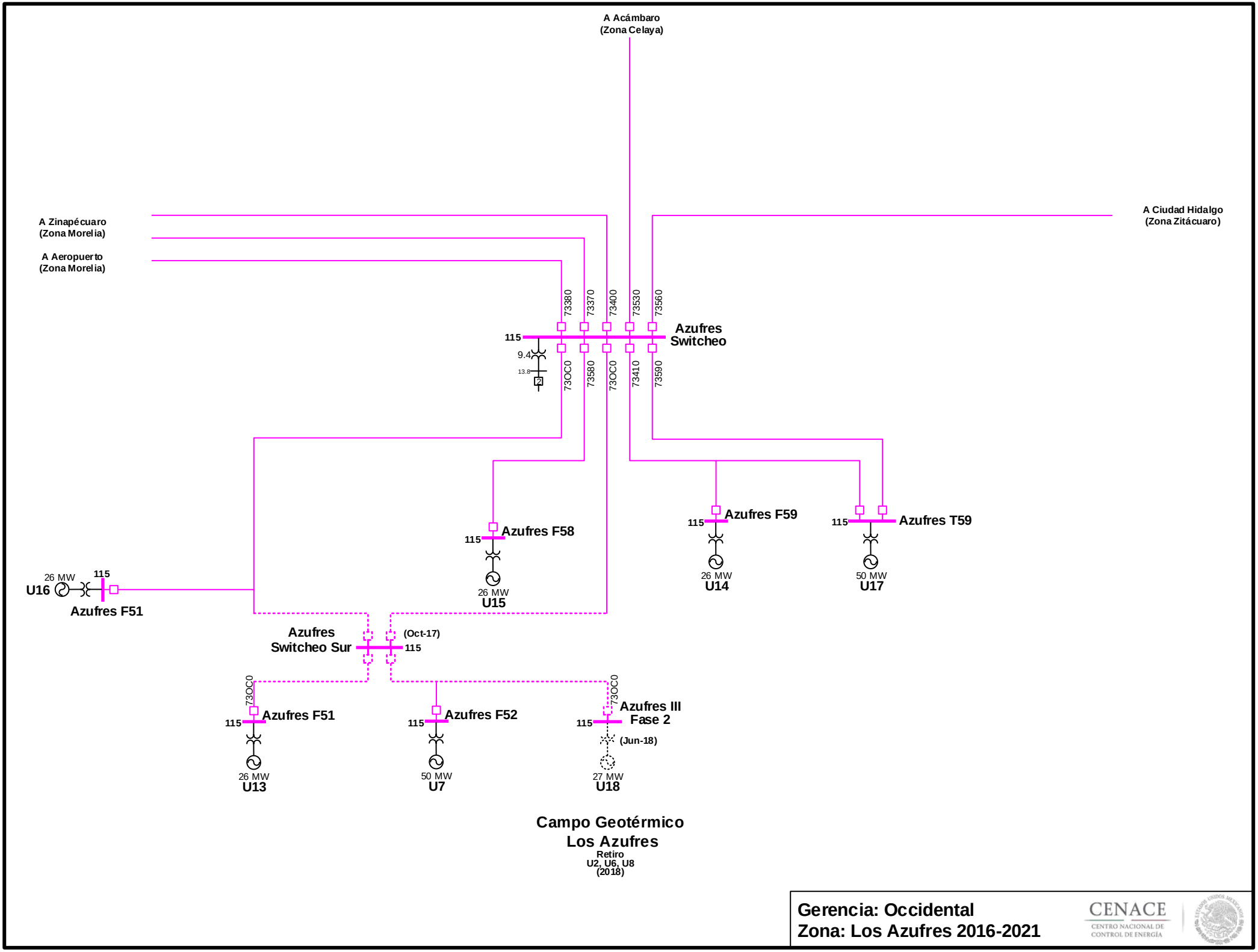

Actualización: 17-Jun-16

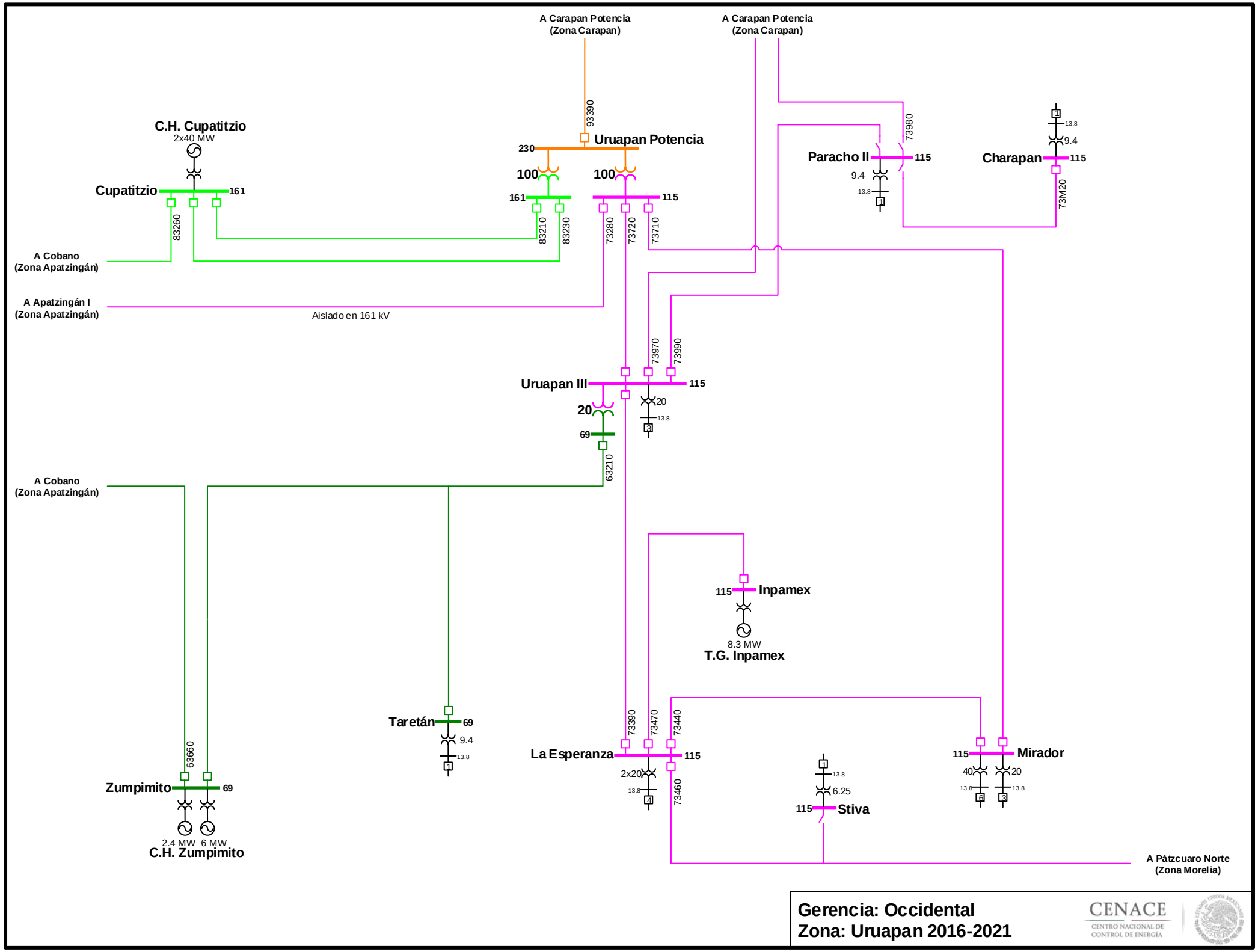

Actualización: 12-Jul-16

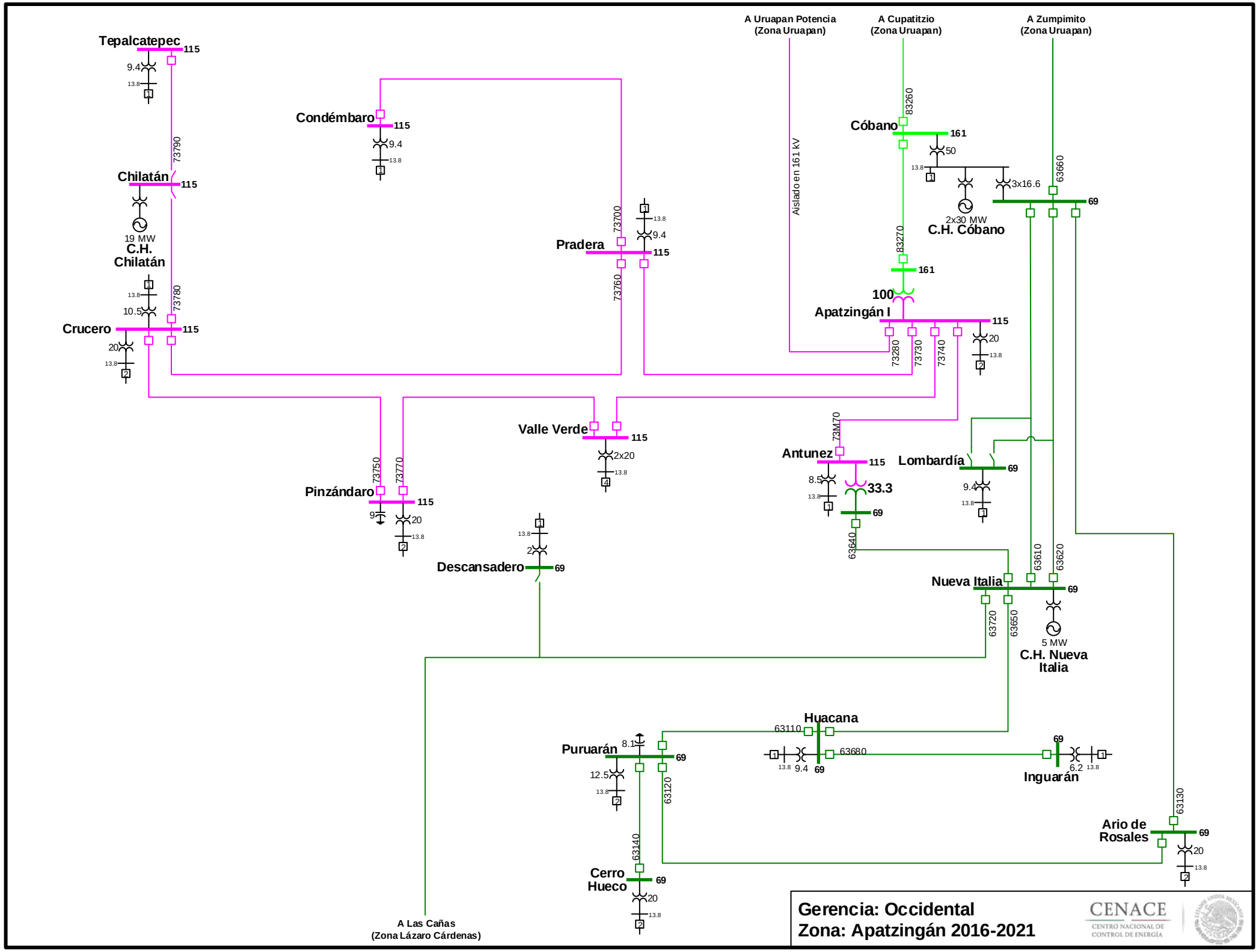

Actualización: 12-Jul-16

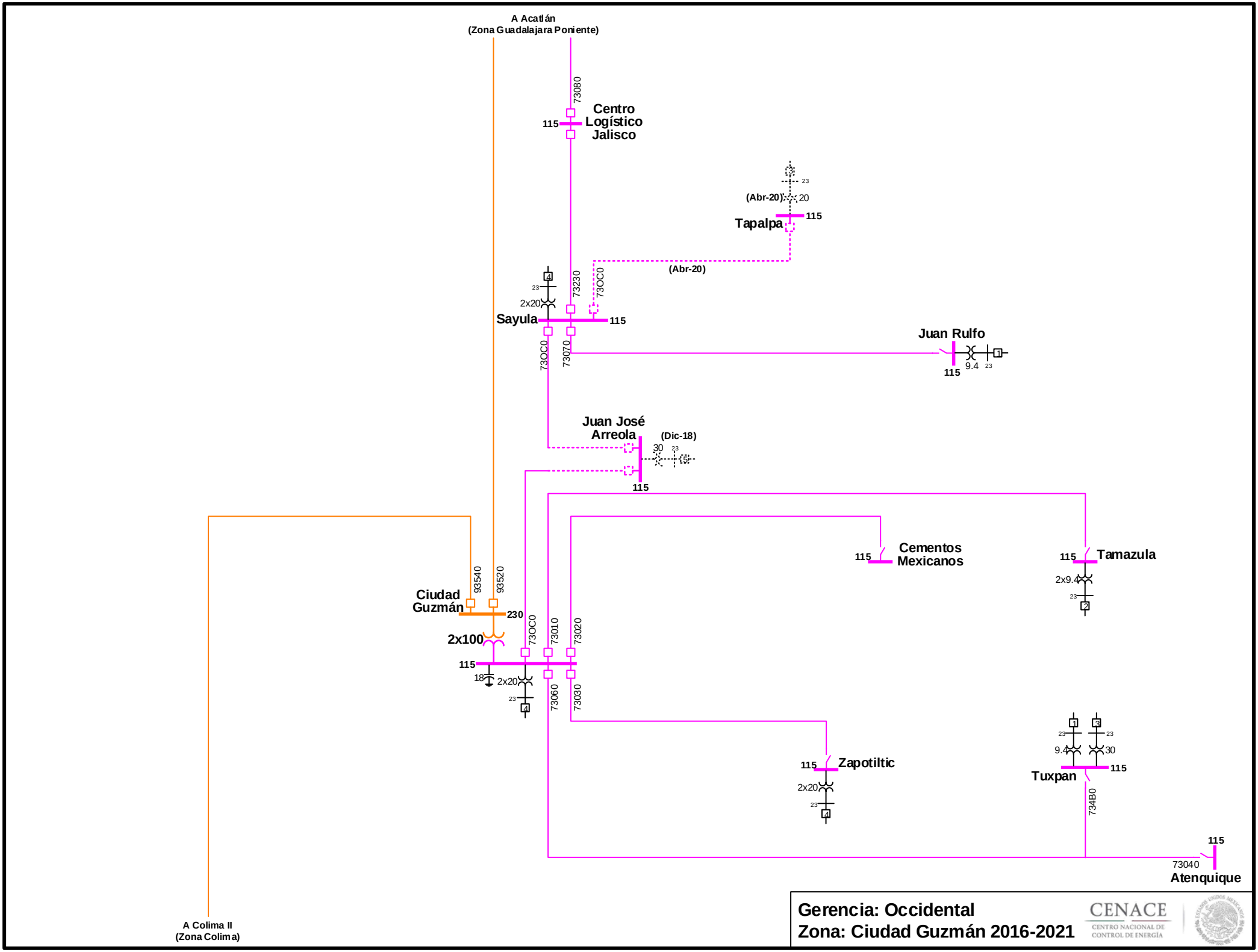

Actualización: 11-Jul-16

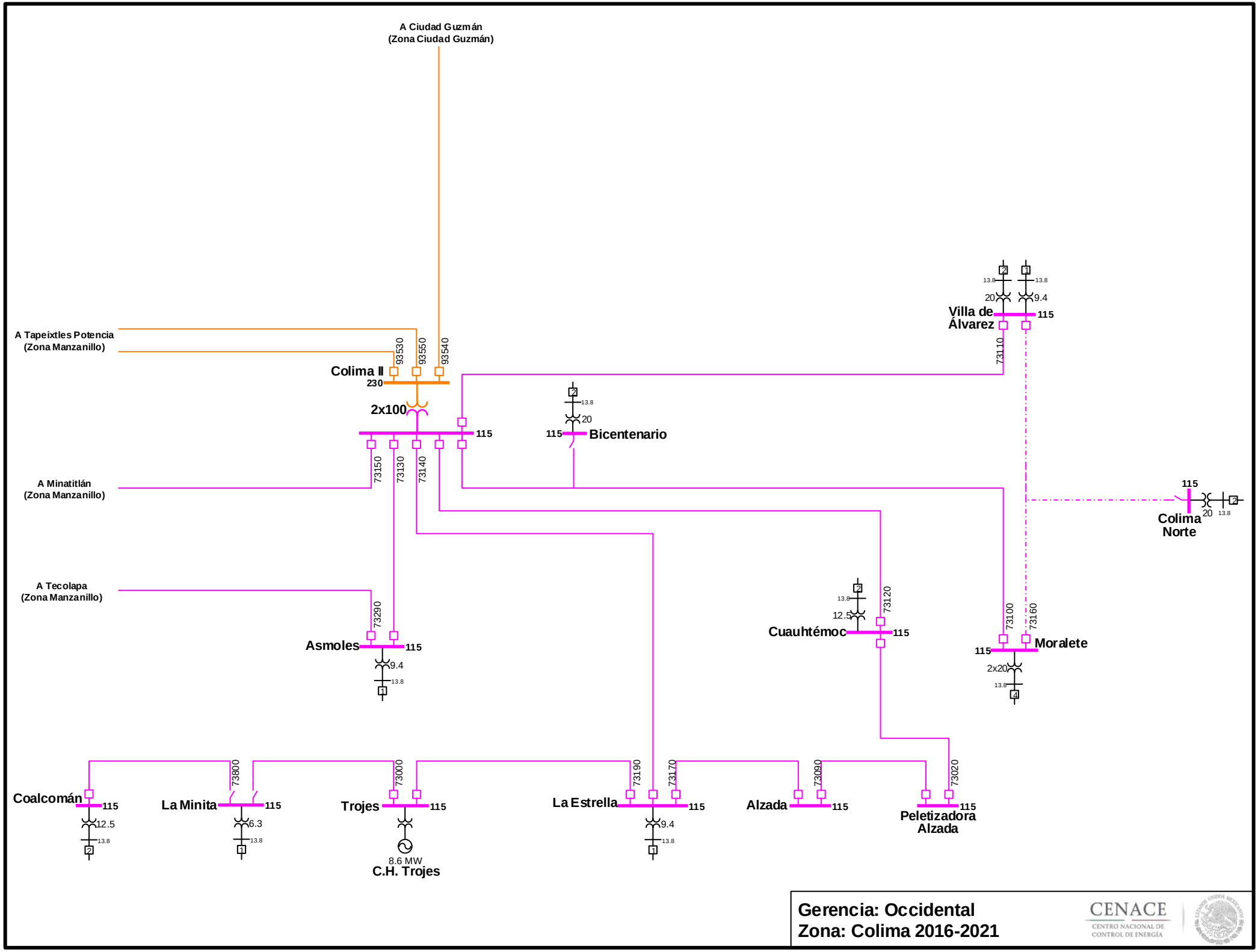

Gerencia: Occidental
Zona: Colima 2016-2021

CENACE
CENTRO NACIONAL DE CONTROL DE ENERGÍA

Actualización: 12-Jul-16

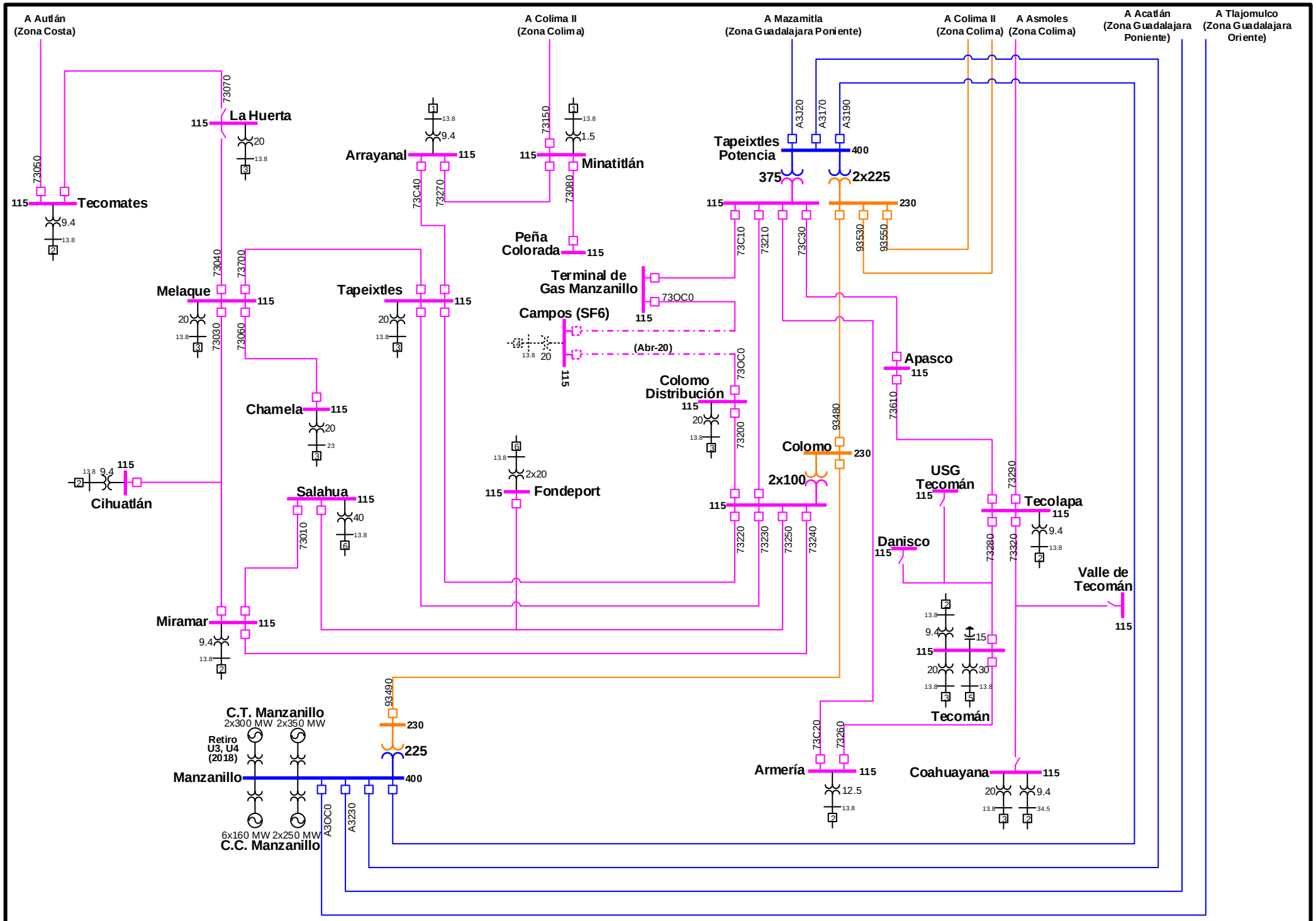

Gerencia: Occidental
Zona: Manzanillo 2016-2021

CENACE
CENTRO NACIONAL DE CONTROL DE ENERGÍA

Actualización: 11-Jul-16

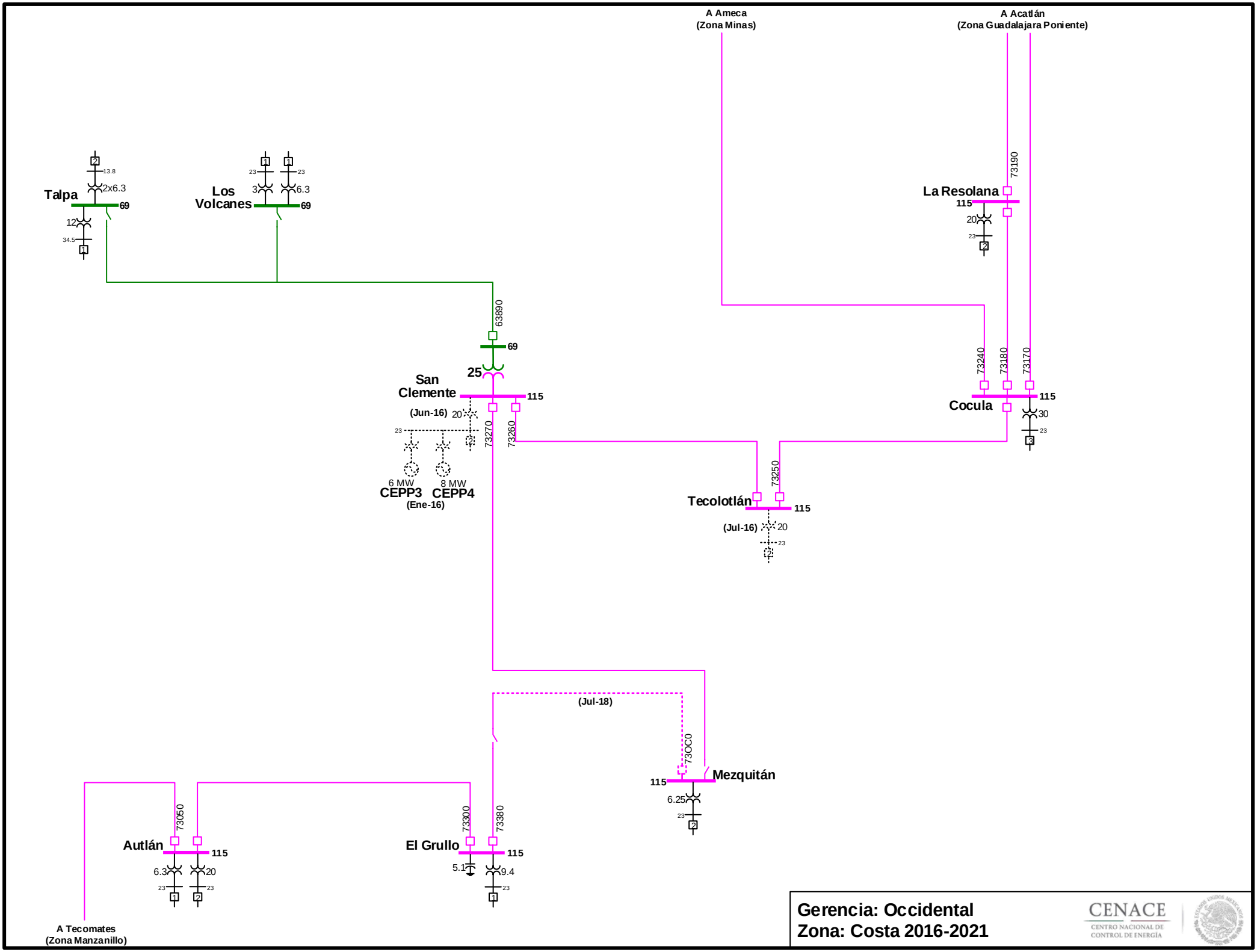

Actualización: 11-Jul-16

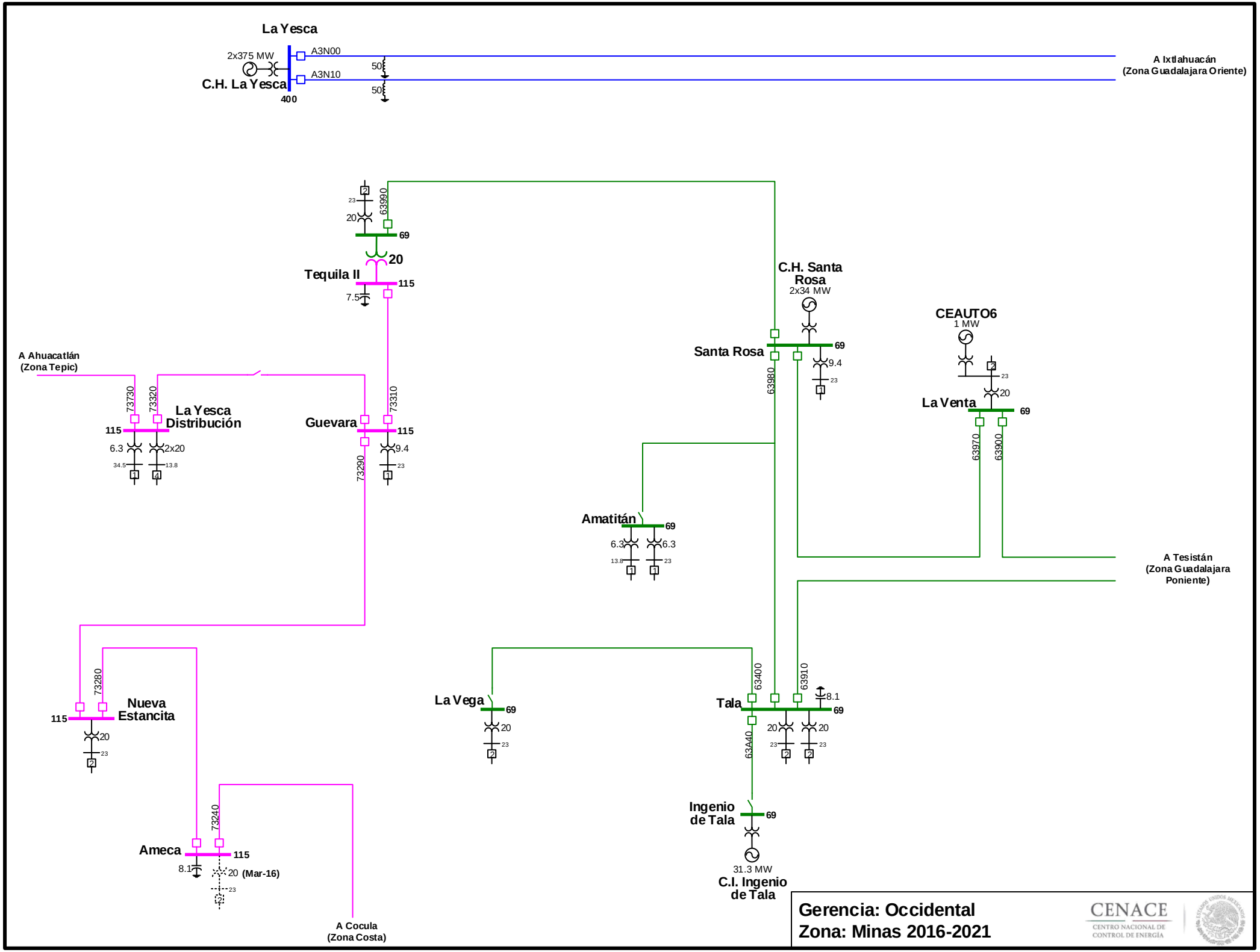

Actualización: 12-Jul-16

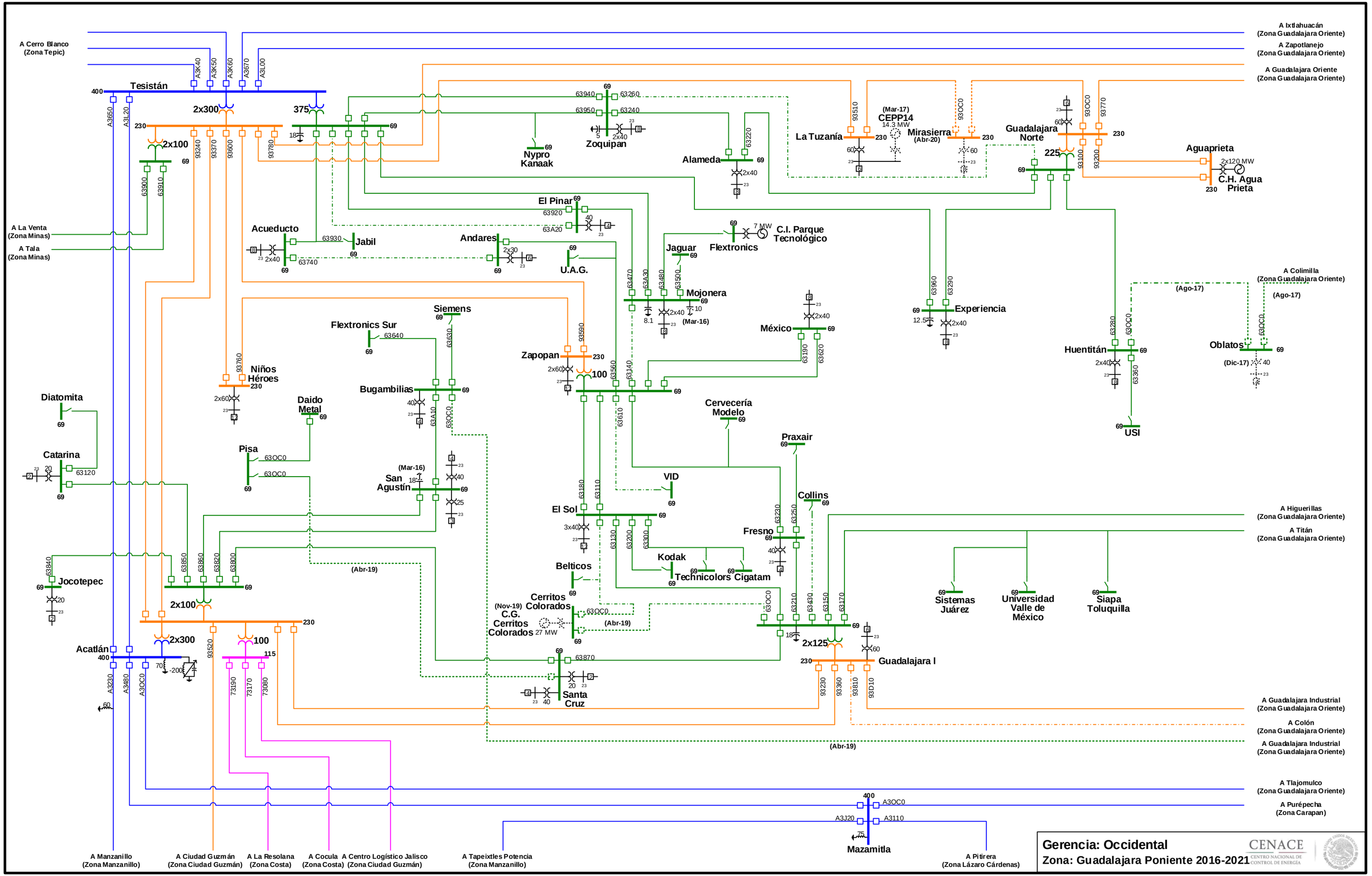

Actualización: 12-Jul-16

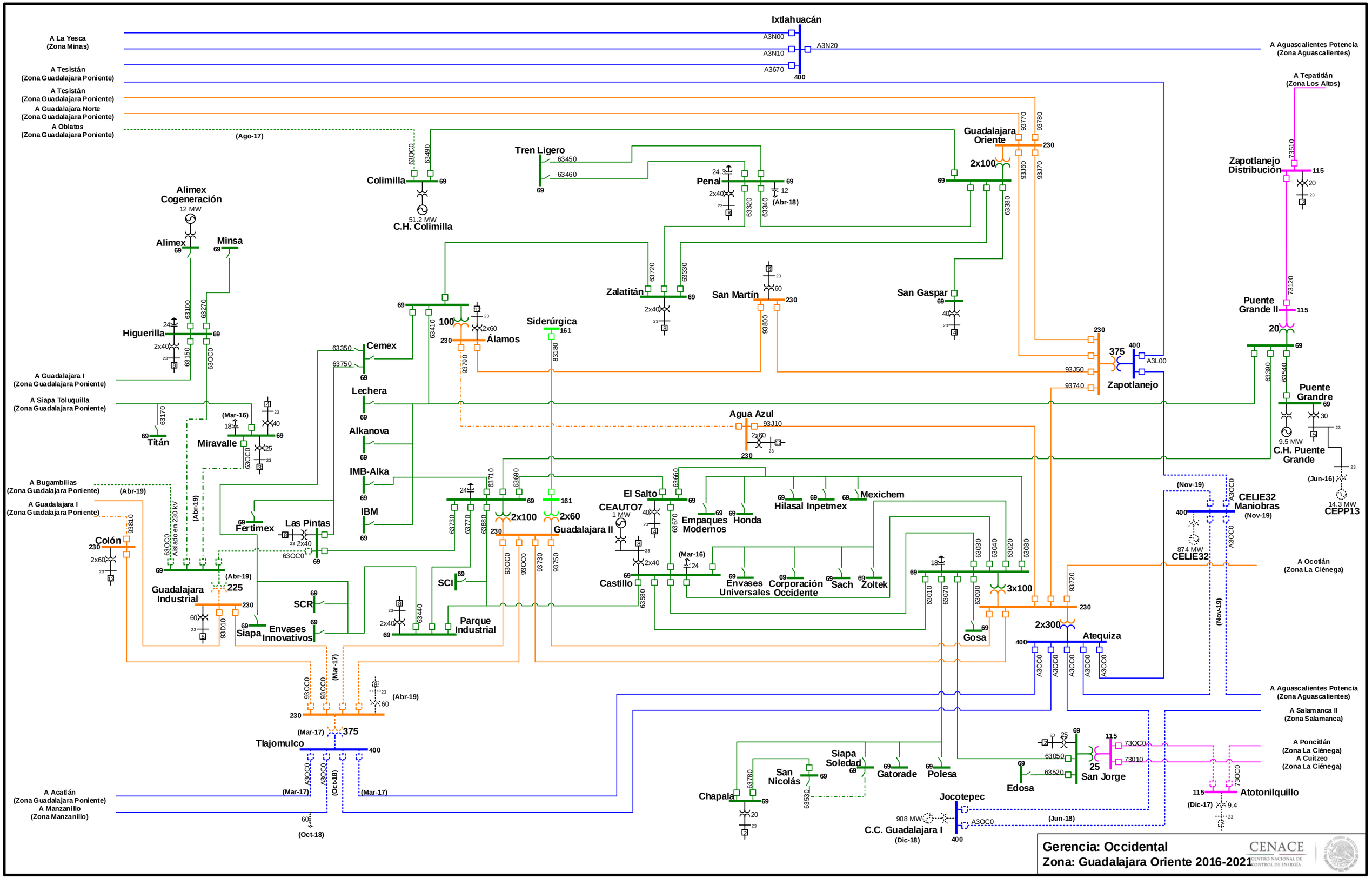

Actualización: 12-Jul-16

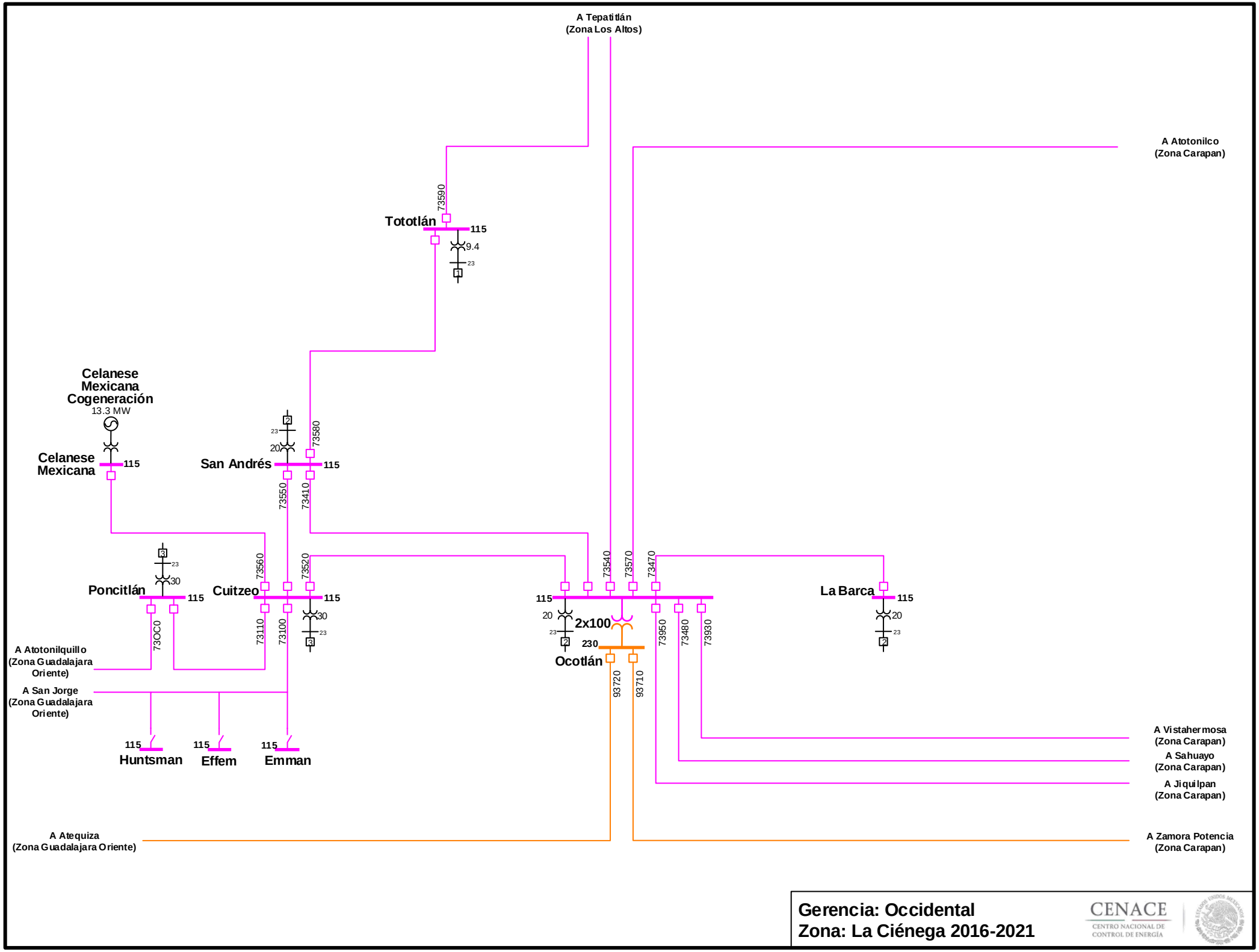

Gerencia: Occidental
Zona: La Ciénega 2016-2021

CENACE
CENTRO NACIONAL DE CONTROL DE ENERGÍA

Actualización: 11-Jul-16

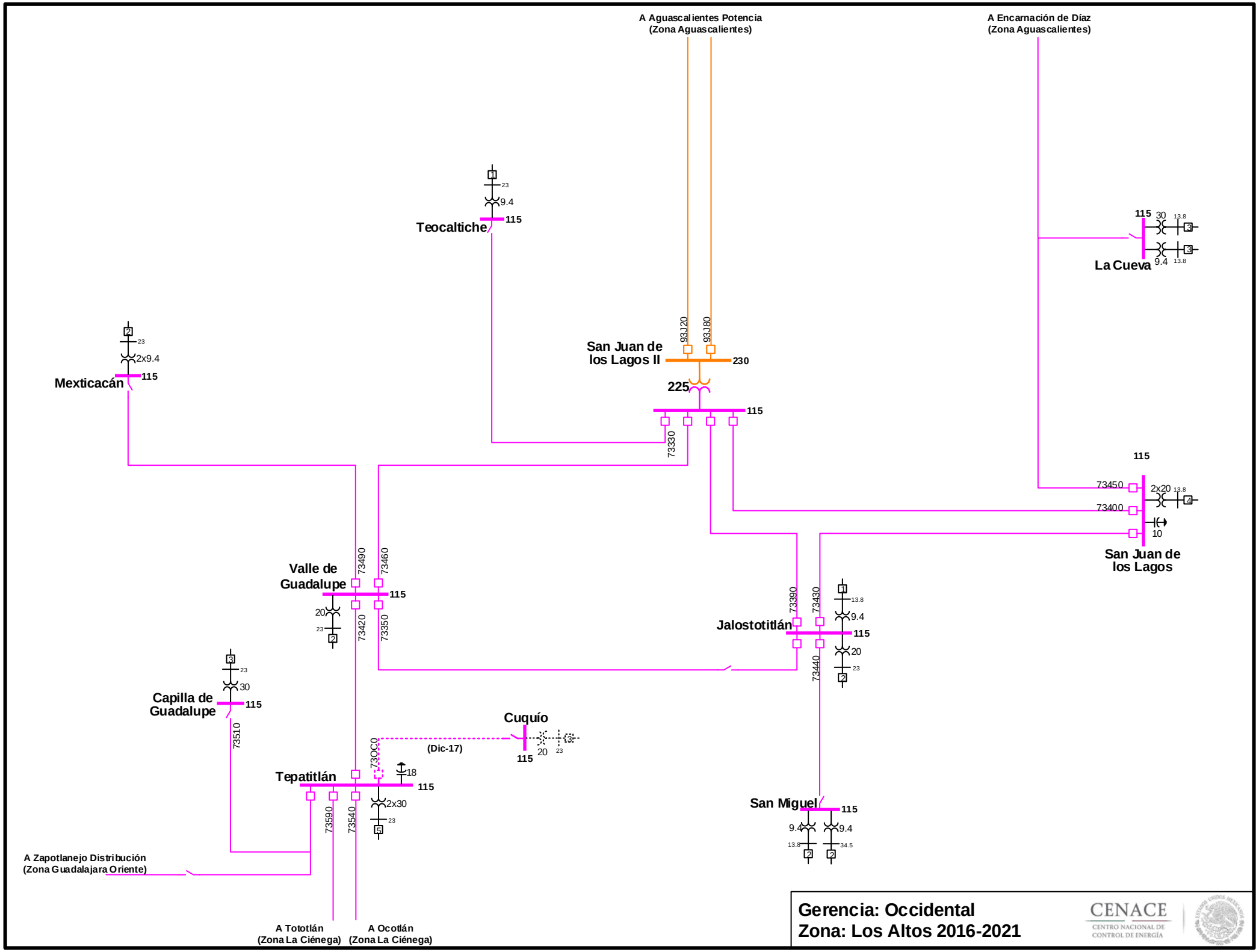

Actualización: 12-Jul-16

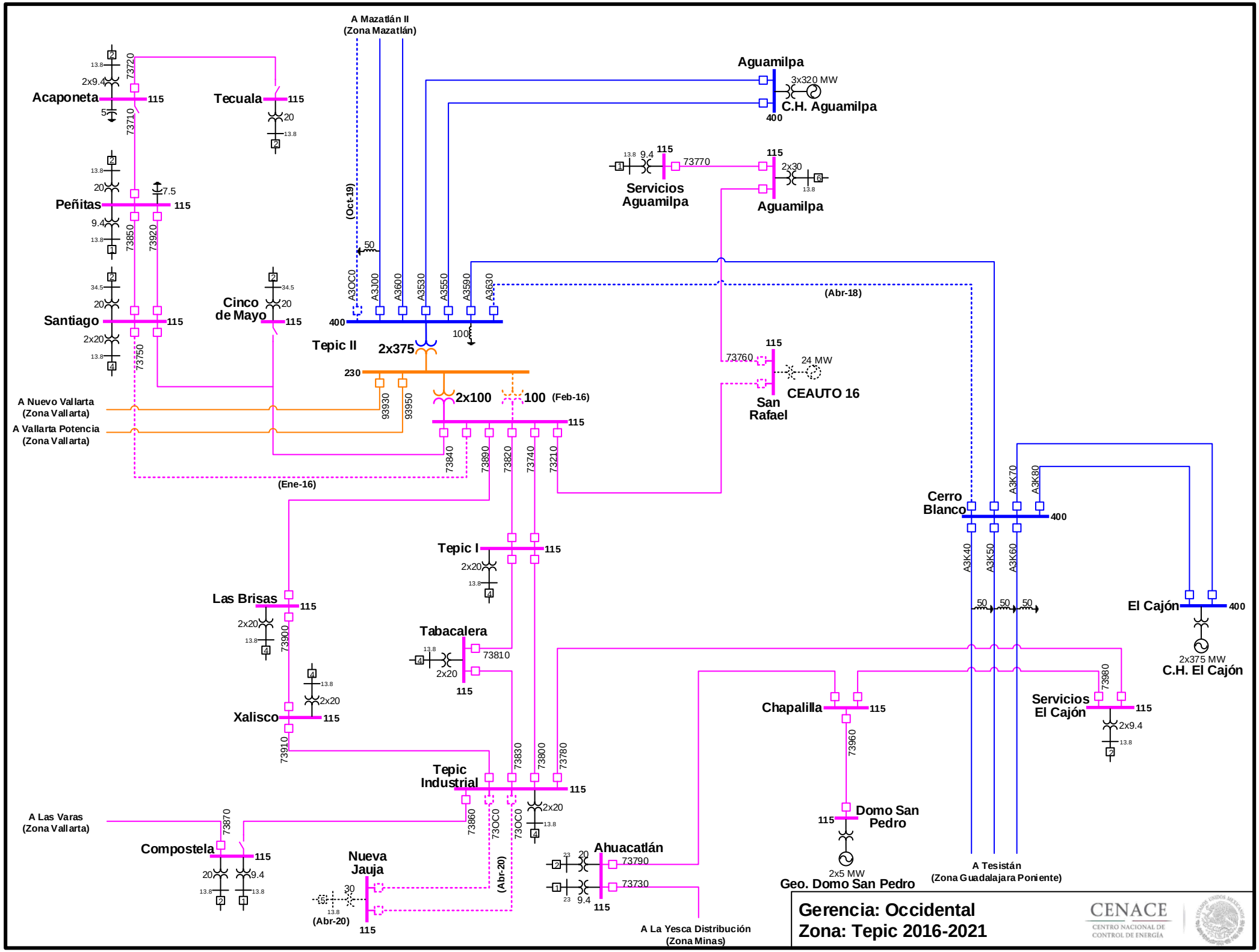

Actualización: 12-Jul-16

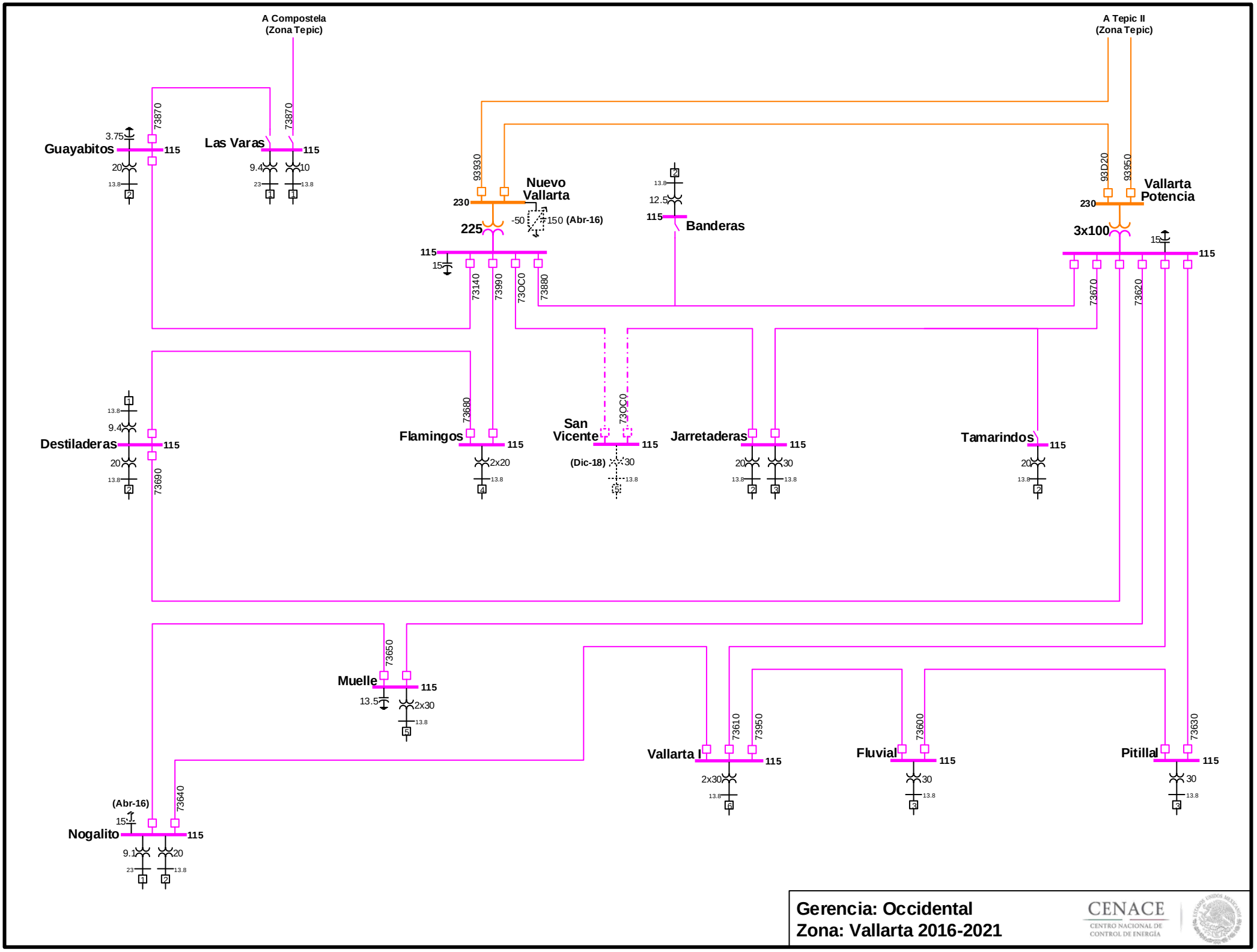

Actualización: 12-Jul-16

CENACE
CENTRO NACIONAL DE CONTROL DE ENERGÍA

GERENCIA DE CONTROL REGIONAL NOROESTE

REGIONES

a Cucapah
(GCR Baja California)
a Nogales
(EOA)
Mar de Cortés
Seis de Abril
Nogales Aeropuerto
Observatorio
Cananea
El Fresnal y FE Naco Nogales
Nuevo Casas Grandes
(GCR Norte)
Industrial Caborca
La Caridad Generación
Nacozari
La Caridad
Santa Ana
Puerto Libertad
Zona Hermosillo
A Santa Ana
a CELIE19 Maniobras
a Nacozari
Hermosillo Loma
Hermosillo III
Hermosillo Aeropuerto
Hermosillo IV
Hermosillo V
a Cucapah
a Bahía de Kino
Esperanza
Cementos del Yaqui
Seri
a Empalme CC
a Planta Guaymas II
a Guaymas Cereso
El Novillo
Seri
Bahía de Kino
Esperanza
Guaymas Cereso
Infiernito
Planta Guaymas II
C. Obregón III
Bácum
Pueblo Nuevo
C. Obregón IV
Mezquital
Huites
El Fuerte
El Mayo
Los Mochis II
Choacahui
Bacurato
Louisiana
Guamúchil II
Topolobampo
Caimanero
Los Mochis Industrial
Humaya
Villa Constitución
Culiacán Poniente
Culiacán III
Culiacán Potencia
La Higuera
Comedero
Olas Altas
Pozo de Cota
El Palmar
a Durango II
(GCR Norte)
El Habal
Mazatlán II
a Jerónimo Ortiz
(GCR Norte)
Océano Pacífico
CENACE
CENTRO NACIONAL DE CONTROL DE ENERGÍA
Tepic II
(GCR Occidental)
Generación
Ciclo Combinado
Fotovoltaica
Hidroeléctrica
Térmica Convencional
Turbogás
Transmisión
Subestación
Línea de Transmisión
Estación Convertidora VSC
Estructura de doble circuito tendido del primero
Adición de Transmisión
Obra a cargo de solicitante
Nivel de Tensión
500 kV CD
400 kV CD
400 kV
230 kV
115 kV

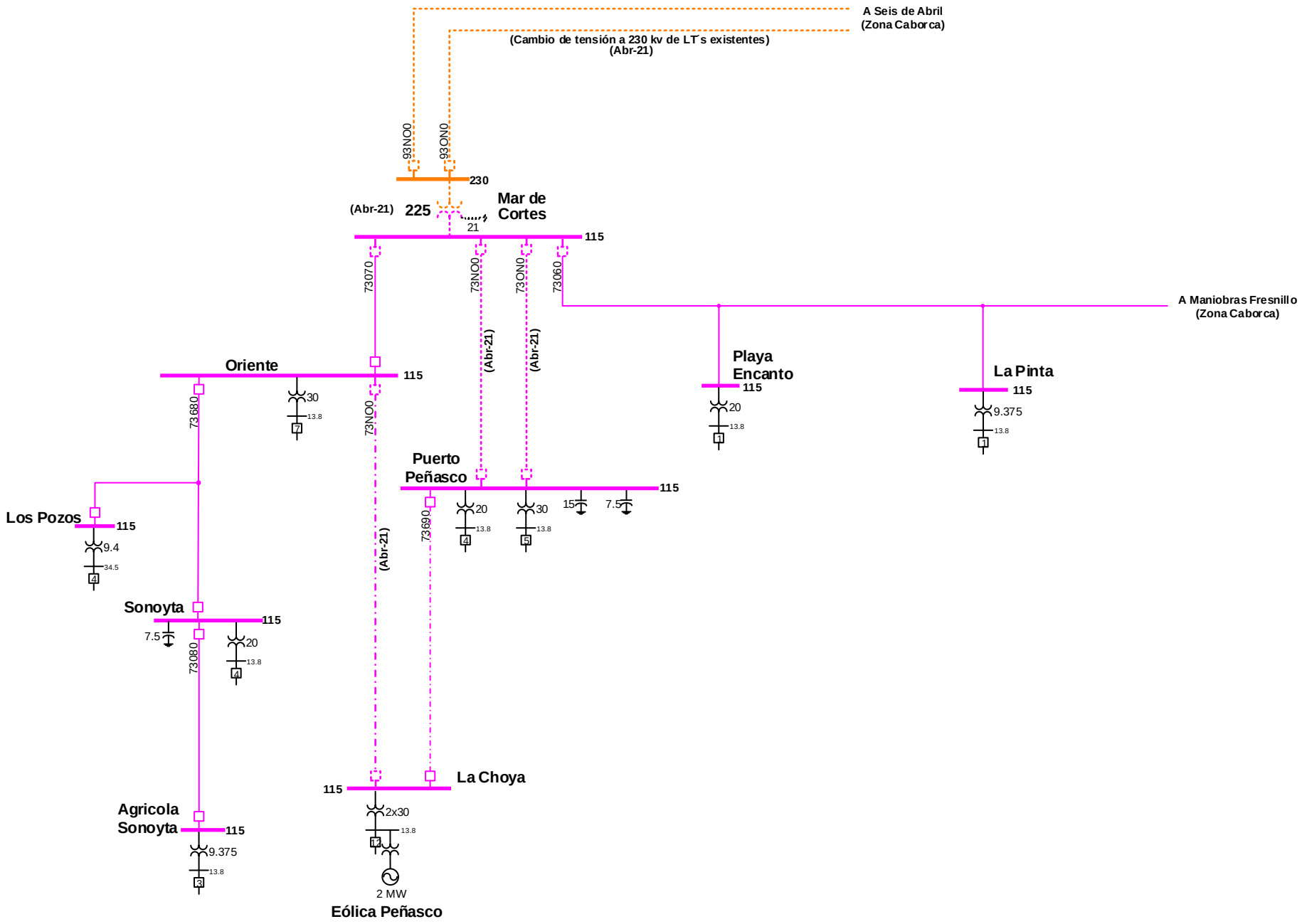

Gerencia: Noroeste
Zona: Puerto Peñasco 2016-2021

CENACE
CENTRO NACIONAL DE CONTROL DE ENERGÍA

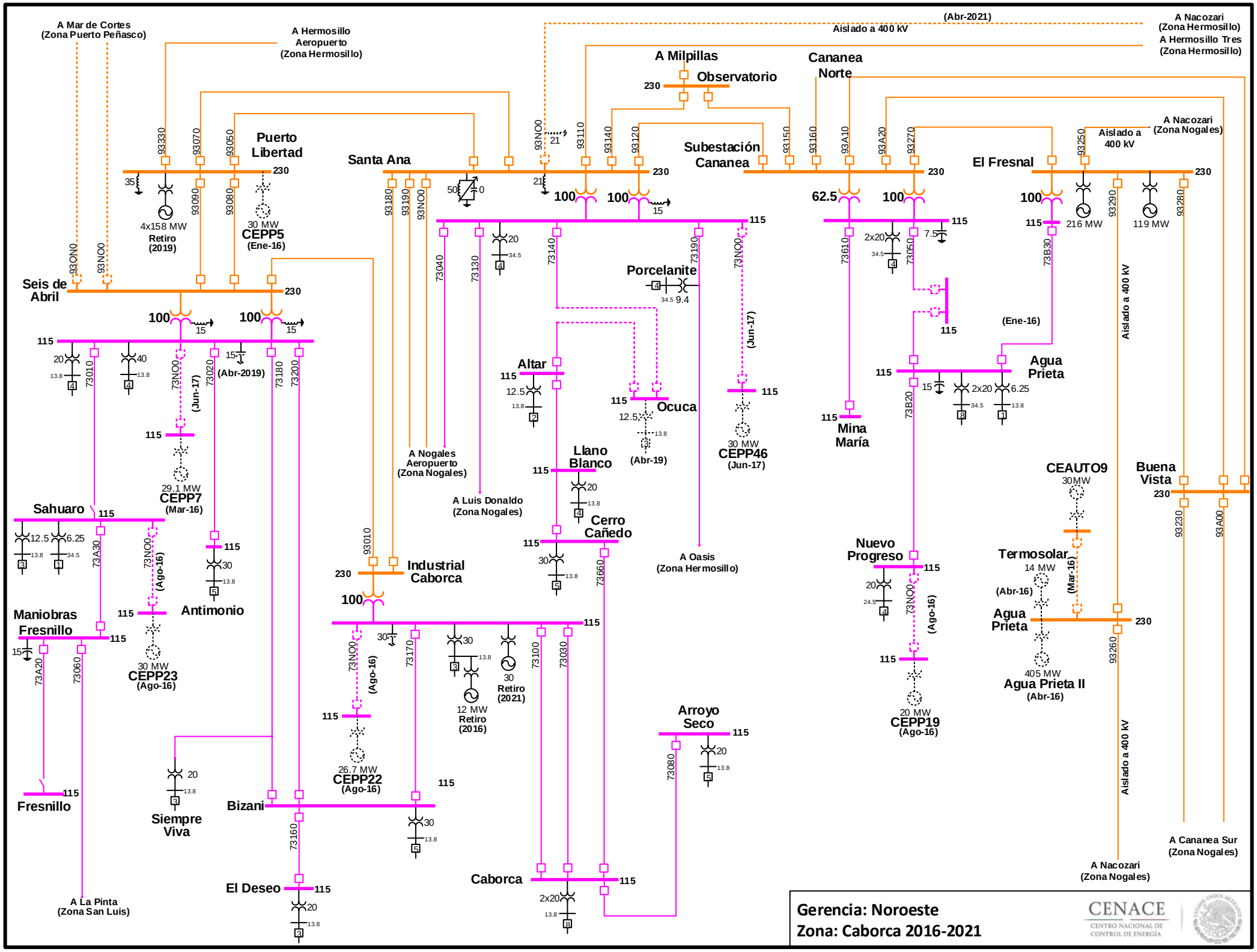
A Mar de Cortes
(Zona Puerto Peñasco)
A Hermosillo
Aeropuerto
(Zona Hermosillo)
(Abr-2021)
Aislado a 400 kV
A Nacozari
(Zona Hermosillo)
A Hermosillo Tres
(Zona Hermosillo)
A Milpillas
Observatorio
Cananea
Norte
Puerto
Libertad
Santa Ana
Subestación
Cananea
El Fresnal
A Nacozari
(Zona Nogales)
Aislado a
400 kV
4x158 MW
Retiro
(2019)
30 MW
CEPP5
(Ene-16)
Seis de
Abril
Porcelanite
9.4
(Jun-17)
(Abr-2019)
(Ene-16)
Aislado a 400 kV
Altar
Ocuca
(Abr-19)
30 MW
CEPP46
(Jun-17)
Agua
Prieta
Mina
María
29.1 MW
CEPP7
(Mar-16)
A Nogales
Aeropuerto
(Zona Nogales)
A Luis Donaldo
(Zona Nogales)
Llano
Blanco
Cerro
Cañedo
CEAUTO9
30MW
Buena
Vista
Sahuaro
Antimonio
Industrial
Caborca
A Oasis
(Zona Hermosillo)
Nuevo
Progreso
Termosolar
14 MW
(Abr-16)
(Mar-16)
(Ago-16)
Maniobras
Fresnillo
30 MW
CEPP23
(Ago-16)
12 MW
Retiro
(2016)
30
Retiro
(2021)
20 MW
CEPP19
(Ago-16)
Agua
Prieta
405 MW
Agua Prieta II
(Abr-16)
Arroyo
Seco
26.7 MW
CEPP22
(Ago-16)
Fresnillo
Siempre
Viva
Bizani
Caborca
El Deseo
A La Pinta
(Zona San Luis)
A Nacozari
(Zona Nogales)
A Cananea Sur
(Zona Nogales)
Gerencia: Noroeste
Zona: Caborca 2016-2021
CENACE
CENTRO NACIONAL DE
CONTROL DE ENERGÍA

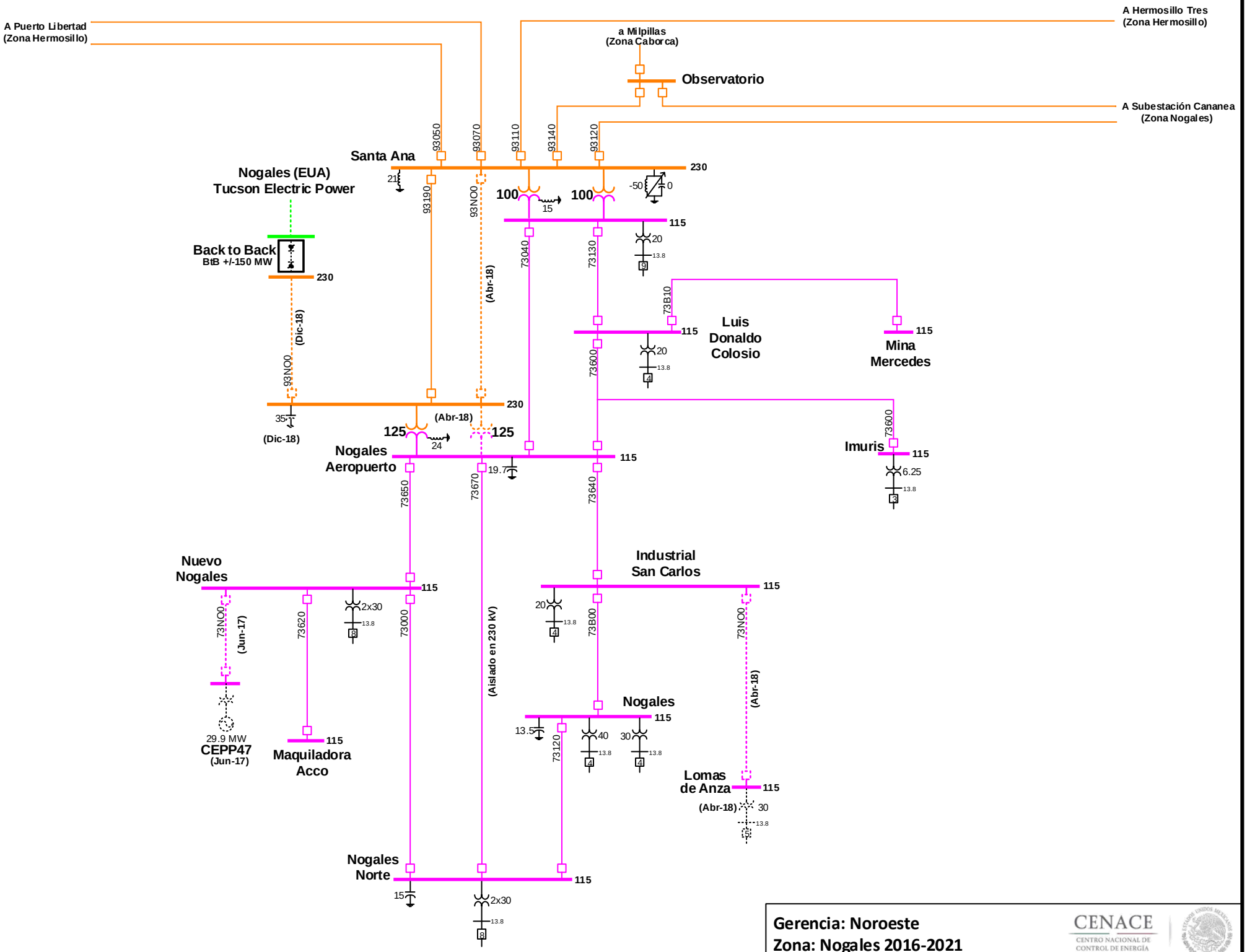
A Puerto Libertad
(Zona Hermosillo)
A Hermosillo Tres
(Zona Hermosillo)
a Milpillas
(Zona Caborca)
Observatorio
A Subestación Cananea
(Zona Nogales)
Santa Ana
230
93050
93070
93110
93140
93120
21
93190
93N00
(Abr-18)
100
15
100
-50
0
115
20
13.8
73040
73130
Nogales (EUA)
Tucson Electric Power
Back to Back
BtB +/-150 MW
230
(Dic-18)
93N00
73B10
115
Luis
Donaldo
Colosio
20
13.8
73600
115
Mina
Mercedes
230
35
(Dic-18)
(Abr-18)
125
24
125
Nogales
Aeropuerto
115
19.7
73650
73670
73640
73600
Imuris
115
6.25
13.8
Nuevo
Nogales
115
73N00
(Jun-17)
73620
2x30
13.8
73000
(Aislado en 230 kV)
Industrial
San Carlos
115
20
13.8
73B00
73N00
(Abr-18)
29.9 MW
CEPP47
(Jun-17)
115
Maquiladora
Acco
Nogales
115
13.5
73120
40
13.8
30
13.8
Lomas
de Anza
115
(Abr-18)
30
13.8
Nogales
Norte
115
15
2x30
13.8
Gerencia: Noroeste
Zona: Nogales 2016-2021
CENACE
CENTRO NACIONAL DE
CONTROL DE ENERGÍA

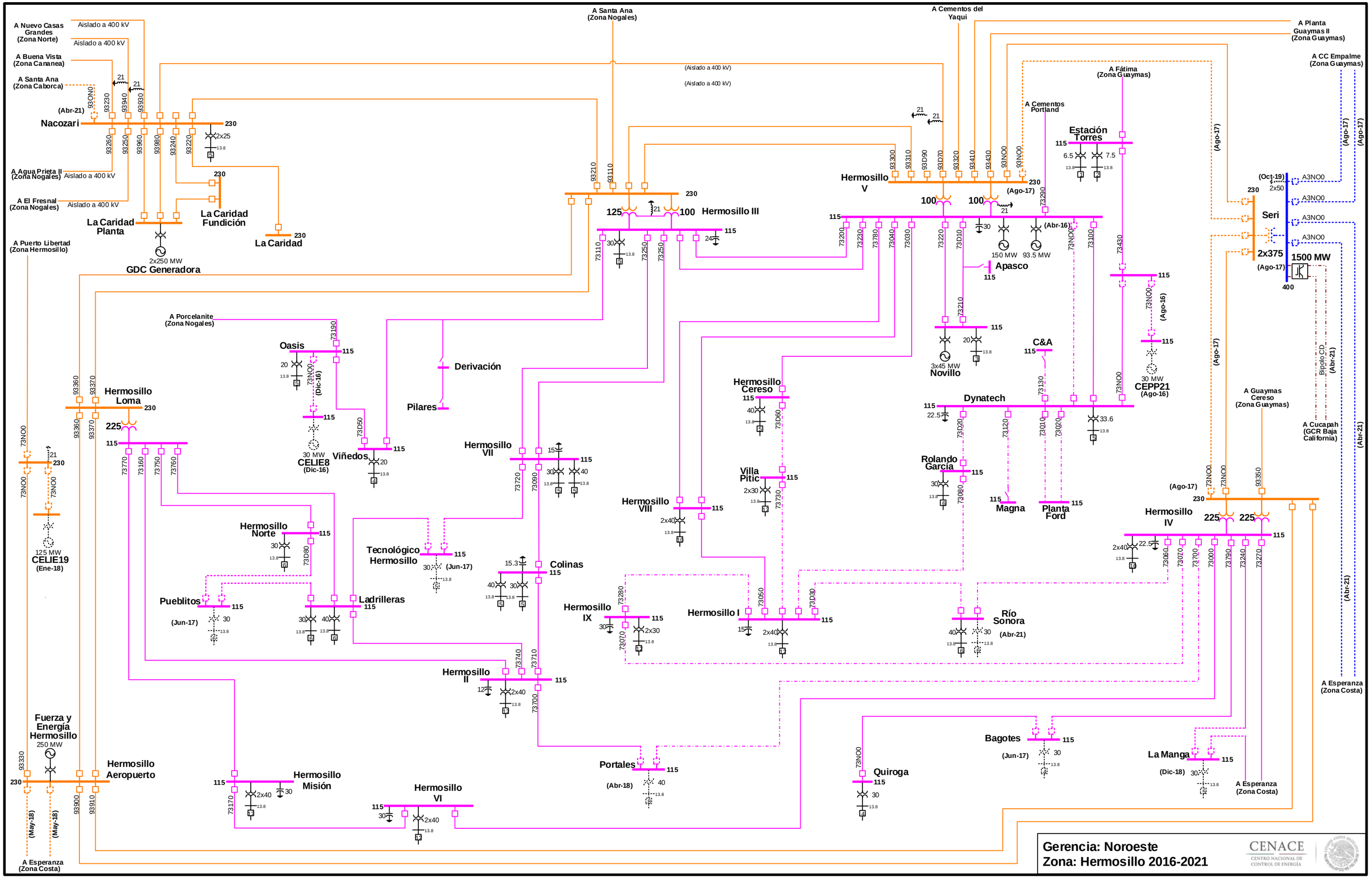

Actualización: 13-Jul-16

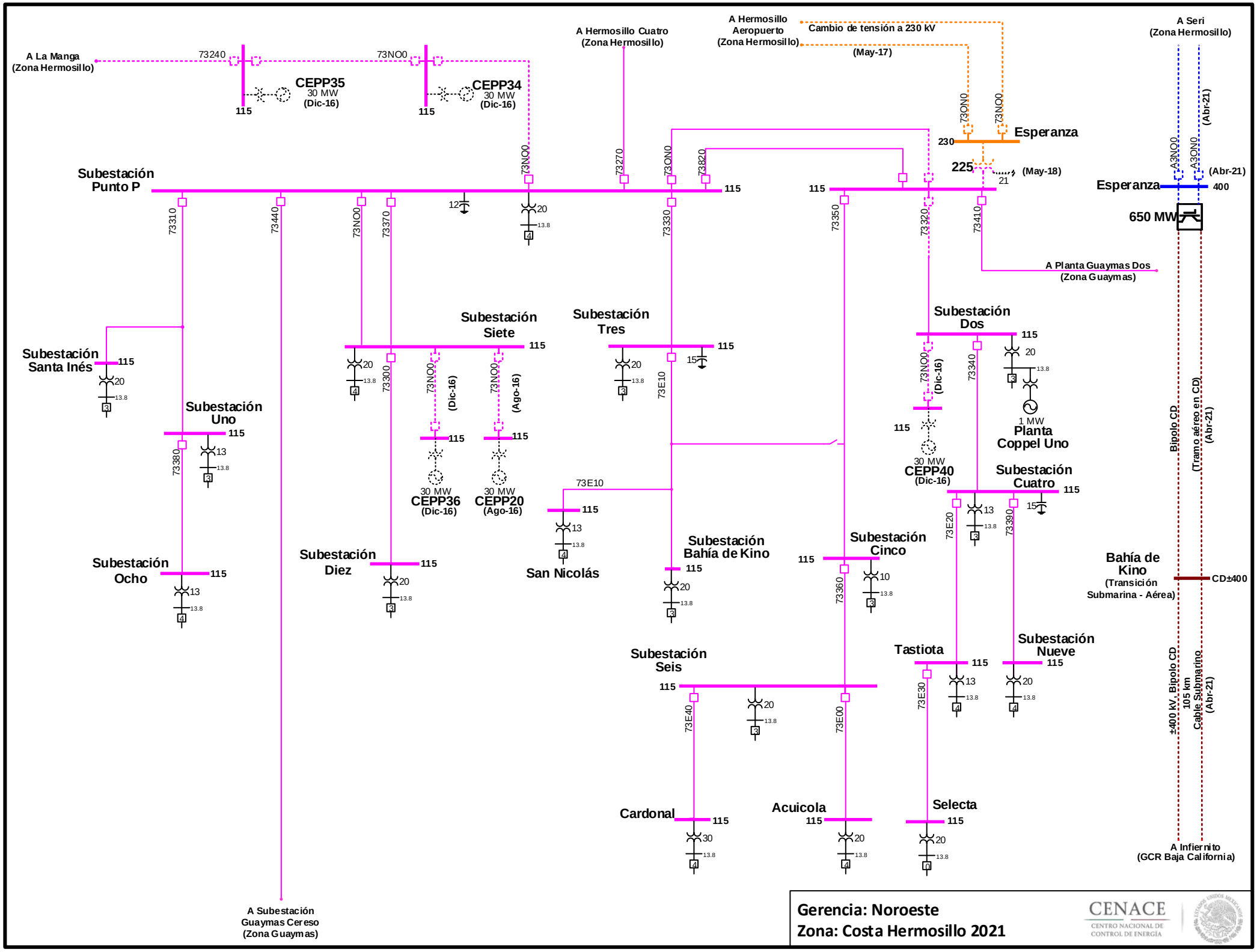
A La Manga
(Zona Hermosillo)
73240
73NO0
CEPP35
30 MW
(Dic-16)
CEPP34
30 MW
(Dic-16)
115
A Hermosillo Cuatro
(Zona Hermosillo)
A Hermosillo
Aeropuerto
(Zona Hermosillo)
Cambio de tensión a 230 kV
(May-17)
A Seri
(Zona Hermosillo)
73ON0
73NO0
Esperanza
230
225
21
(May-18)
(Abr-21)
A3NO0
A3ON0
Esperanza
400
650 MW
Subestación
Punto P
73310
73440
73NO0
73370
12
20
13.8
4
73270
73ON0
73820
73330
115
73350
73320
73410
A Planta Guaymas Dos
(Zona Guaymas)
Subestación
Siete
Subestación
Tres
Subestación
Dos
Subestación
Santa Inés
20
3
Subestación
Uno
13
73380
73300
73NO0
(Dic-16)
(Ago-16)
30 MW
CEPP36
(Dic-16)
CEPP20
(Ago-16)
73E10
15
73340
1 MW
Planta
Coppel Uno
CEPP40
(Dic-16)
Subestación
Cuatro
73E20
73390
Bipolo CD
(Tramo aéreo en CD)
(Abr-21)
Subestación
Ocho
Subestación
Diez
San Nicolás
Subestación
Bahía de Kino
Subestación
Cinco
10
73360
Bahía de
Kino
(Transición
Submarina - Aérea)
CD±400
Subestación
Seis
Tastiota
Subestación
Nueve
73E30
73E40
73E00
±400 kV, Bipolo CD
105 km
Cable Submarino
(Abr-21)
Cardonal
30
Acuicola
Selecta
A Infiernito
(GCR Baja California)
A Subestación
Guaymas Cereso
(Zona Guaymas)
Gerencia: Noroeste
Zona: Costa Hermosillo 2021
CENACE
CENTRO NACIONAL DE
CONTROL DE ENERGÍA

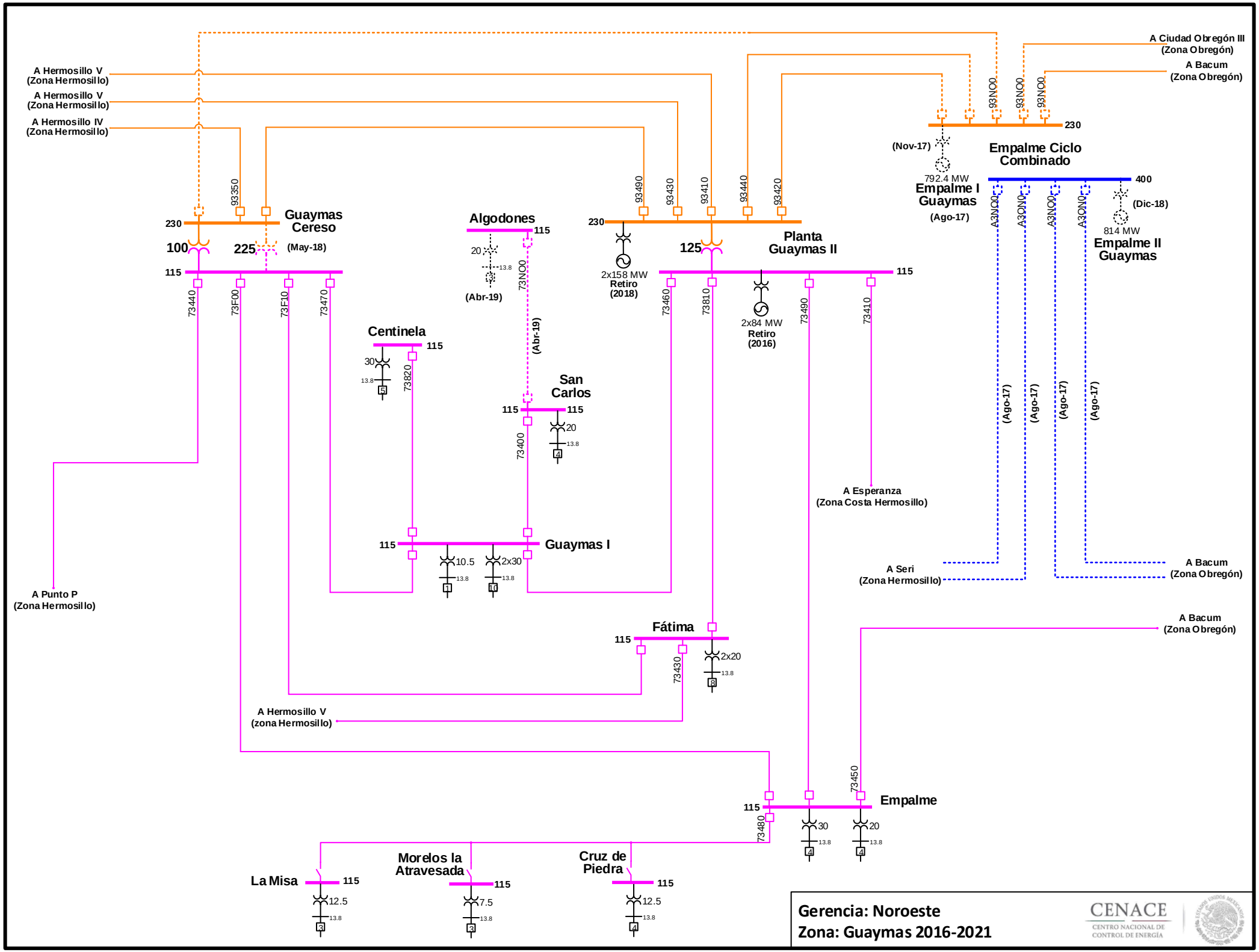
A Hermosillo V
(Zona Hermosillo)
A Hermosillo V
(Zona Hermosillo)
A Hermosillo IV
(Zona Hermosillo)
A Ciudad Obregón III
(Zona Obregón)
A Bacum
(Zona Obregón)
93NO0
93NO0
93NO0
230
(Nov-17)
792.4 MW
Empalme I
Guaymas
(Ago-17)
Empalme Ciclo
Combinado
400
(Dic-18)
814 MW
Empalme II
Guaymas
93350
230
Guaymas
Cereso
100
225
(May-18)
115
73440
73F00
73F10
73470
Algodones
115
20
13.8
(Abr-19)
73NO0
(Abr-19)
93490
93430
93410
93440
93420
230
2x158 MW
Retiro
(2018)
125
Planta
Guaymas II
115
73460
73810
2x84 MW
Retiro
(2016)
73490
73410
Centinela
115
30
13.8
5
73820
San
Carlos
115
115
20
13.8
4
73400
A Esperanza
(Zona Costa Hermosillo)
A3NO0
A3NO0
A3NO0
A3NO0
(Ago-17)
(Ago-17)
(Ago-17)
(Ago-17)
115
Guaymas I
10.5
13.8
1
2x30
13.8
14
A Seri
(Zona Hermosillo)
A Bacum
(Zona Obregón)
A Punto P
(Zona Hermosillo)
Fátima
115
73430
2x20
13.8
8
A Bacum
(Zona Obregón)
A Hermosillo V
(zona Hermosillo)
73450
Empalme
115
73480
30
13.8
4
20
13.8
4
La Misa
115
12.5
13.8
3
Morelos la
Atravesada
115
7.5
13.8
3
Cruz de
Piedra
115
12.5
13.8
4
Gerencia: Noroeste
Zona: Guaymas 2016-2021
CENACE
CENTRO NACIONAL DE
CONTROL DE ENERGÍA

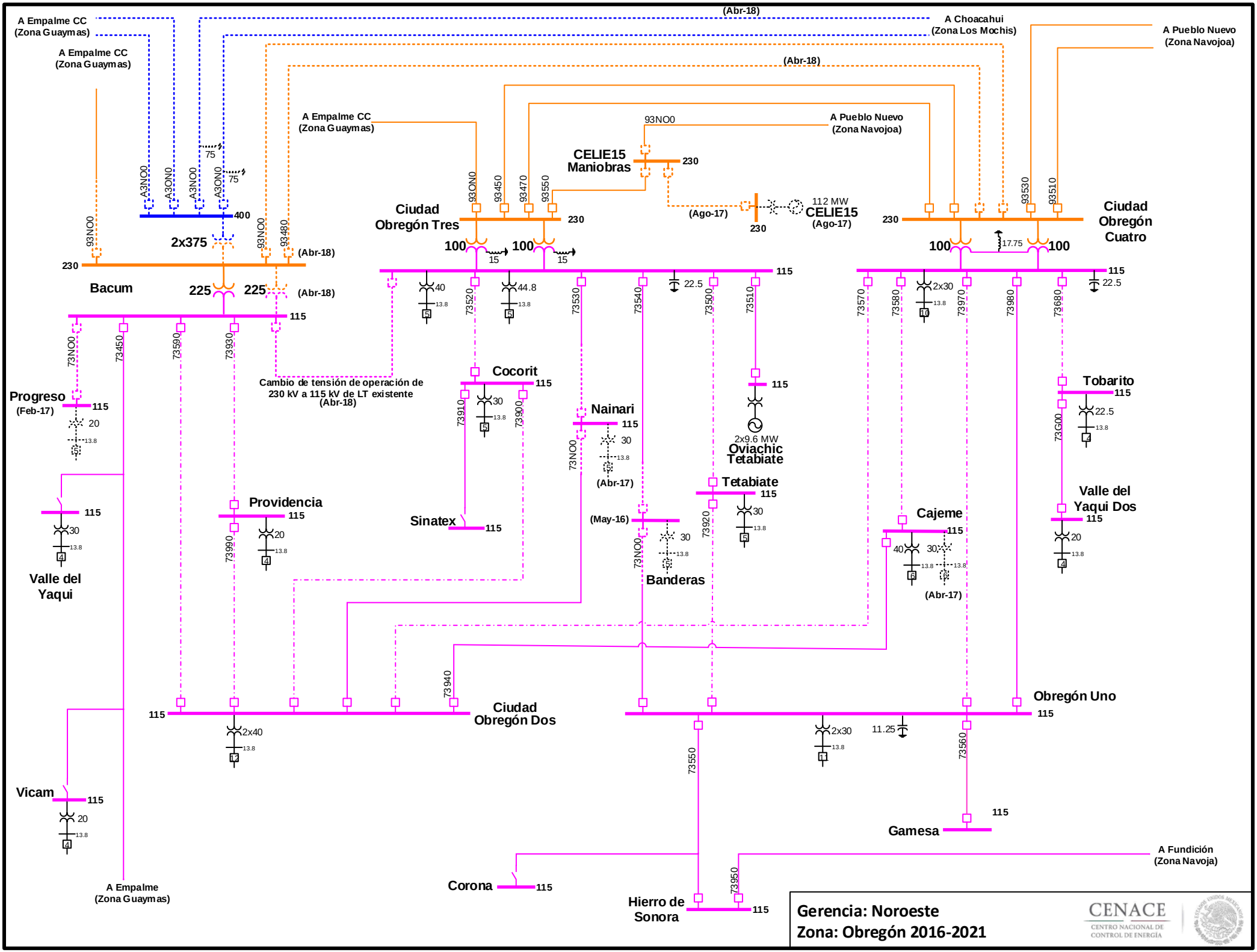
A Empalme CC (Zona Guaymas)
A Empalme CC (Zona Guaymas)
(Abr-18)
A Choacahui (Zona Los Mochis)
A Pueblo Nuevo (Zona Navojoa)
(Abr-18)
A Empalme CC (Zona Guaymas)
93NO0
A Pueblo Nuevo (Zona Navojoa)
CELIE15 Maniobras
230
A3NO0
A3ON0
A3NO0
A3ON0
75
75
400
2x375
93NO0
93NO0
93480
(Abr-18)
230
Bacum
225
225
(Abr-18)
115
93ON0
93450
93470
93550
Ciudad Obregón Tres
230
100
100
15
15
(Ago-17)
112 MW
CELIE15
(Ago-17)
230
93530
93510
Ciudad Obregón Cuatro
230
100
17.75
100
115
40
13.8
5
73520
44.8
13.8
5
73530
73540
22.5
73500
73510
73570
73580
2x30
13.8
4
73970
73980
73680
115
22.5
73NO0
73450
73590
73930
Cambio de tensión de operación de 230 kV a 115 kV de LT existente (Abr-18)
Cocorit
115
73910
30
13.8
5
73900
Nainari
115
30
13.8
5
(Abr-17)
73NO0
115
2x9.6 MW
Oviachic Tetabiate
Tetabiate
115
30
13.8
5
73920
Tobarito
115
22.5
13.8
4
73G00
Valle del Yaqui Dos
115
20
13.8
4
Progreso
(Feb-17)
115
20
13.8
5
115
30
13.8
4
Valle del Yaqui
Providencia
115
20
13.8
4
73990
Sinatex
115
(May-16)
30
13.8
5
73NO0
Banderas
Cajeme
115
40
13.8
5
30
13.8
5
(Abr-17)
73940
115
Ciudad Obregón Dos
2x40
13.8
4
Obregón Uno
115
2x30
13.8
4
11.25
73550
73560
115
Gamesa
Vicam
115
20
13.8
4
A Fundición (Zona Navoja)
Corona
115
73950
Hierro de Sonora
115
A Empalme (Zona Guaymas)
Gerencia: Noroeste
Zona: Obregón 2016-2021
CENACE
CENTRO NACIONAL DE CONTROL DE ENERGÍA

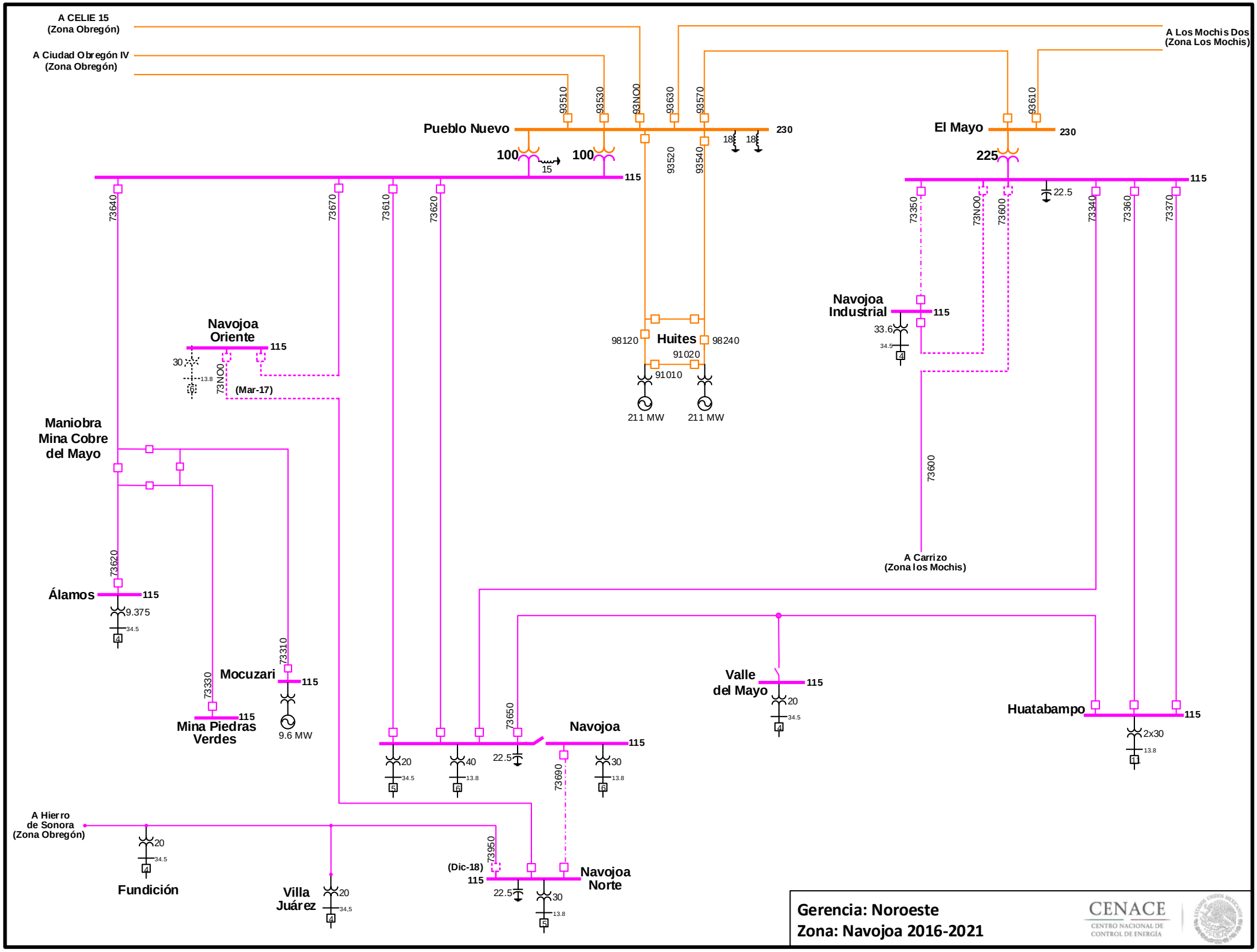
A CELIE 15
(Zona Obregón)
A Ciudad Obregón IV
(Zona Obregón)
A Los Mochis Dos
(Zona Los Mochis)
Pueblo Nuevo
230
El Mayo
230
225
100
100
15
115
93510
93530
93NO0
93630
93570
93520
93540
93610
18
18
22.5
73640
73670
73610
73620
73350
73NO0
73600
73340
73360
73370
Navojoa
Industrial
115
33.6
34.5
4
Navojoa
Oriente
115
30
13.8
6
73NO0
(Mar-17)
Huites
98120
98240
91020
91010
211 MW
211 MW
Maniobra
Mina Cobre
del Mayo
73600
A Carrizo
(Zona los Mochis)
73620
Álamos
115
9.375
34.5
4
73310
Mocuzari
115
9.6 MW
73330
Mina Piedras
Verdes
115
Valle
del Mayo
115
20
34.5
4
Huatabampo
115
2x30
13.8
1
73650
Navojoa
115
20
34.5
5
40
13.8
6
22.5
73690
30
13.8
6
A Hierro
de Sonora
(Zona Obregón)
20
34.5
4
Fundición
Villa
Juárez
20
34.5
4
73950
(Dic-18)
115
22.5
Navojoa
Norte
30
13.8
5
Gerencia: Noroeste
Zona: Navojoa 2016-2021
CENACE
CENTRO NACIONAL DE
CONTROL DE ENERGÍA

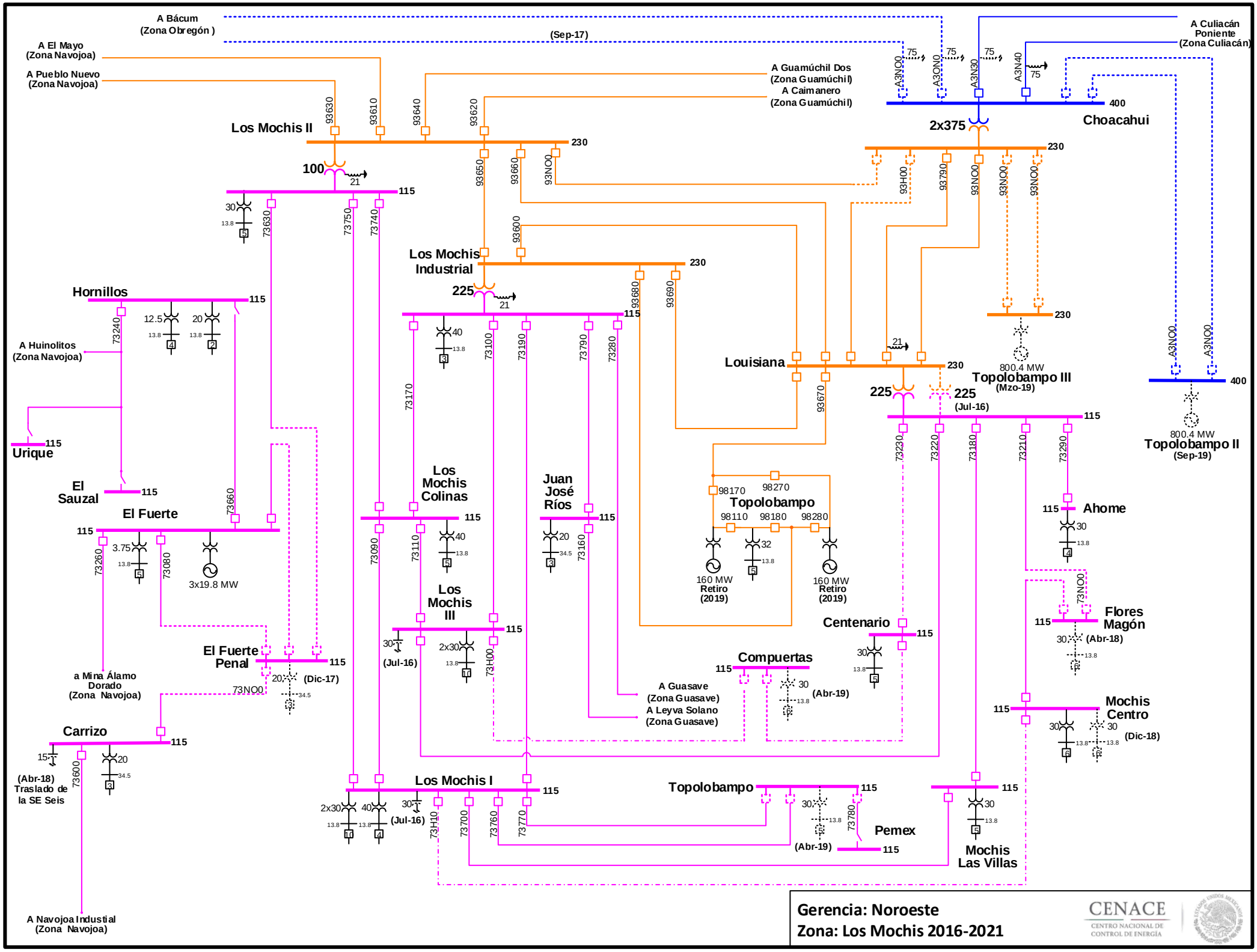
A Bácum
(Zona Obregón)
(Sep-17)
A El Mayo
(Zona Navojoa)
A Pueblo Nuevo
(Zona Navojoa)
A Guamúchil Dos
(Zona Guamúchil)
A Caimanero
(Zona Guamúchil)
A Culiacán
Poniente
(Zona Culiacán)
Los Mochis II
100
Los Mochis Industrial
225
Choacahui
2x375
Hornillos
A Huinolitos
(Zona Navojoa)
Urique
El Sauzal
El Fuerte
3x19.8 MW
Los Mochis Colinas
Juan José Ríos
Louisiana
Topolobampo
160 MW
Retiro
(2019)
Topolobampo III
(Mzo-19)
800.4 MW
Topolobampo II
(Sep-19)
(Jul-16)
Ahome
Flores Magón
(Abr-18)
Los Mochis III
El Fuerte Penal
(Dic-17)
a Mina Álamo Dorado
(Zona Navojoa)
Centenario
Compuertas
(Abr-19)
A Guasave
(Zona Guasave)
A Leyva Solano
(Zona Guasave)
Mochis Centro
(Dic-18)
Carrizo
(Abr-18)
Traslado de la SE Seis
Los Mochis I
Topolobampo
Pemex
Mochis Las Villas
A Navojoa Industial
(Zona Navojoa)
Gerencia: Noroeste
Zona: Los Mochis 2016-2021
CENACE
CENTRO NACIONAL DE CONTROL DE ENERGÍA

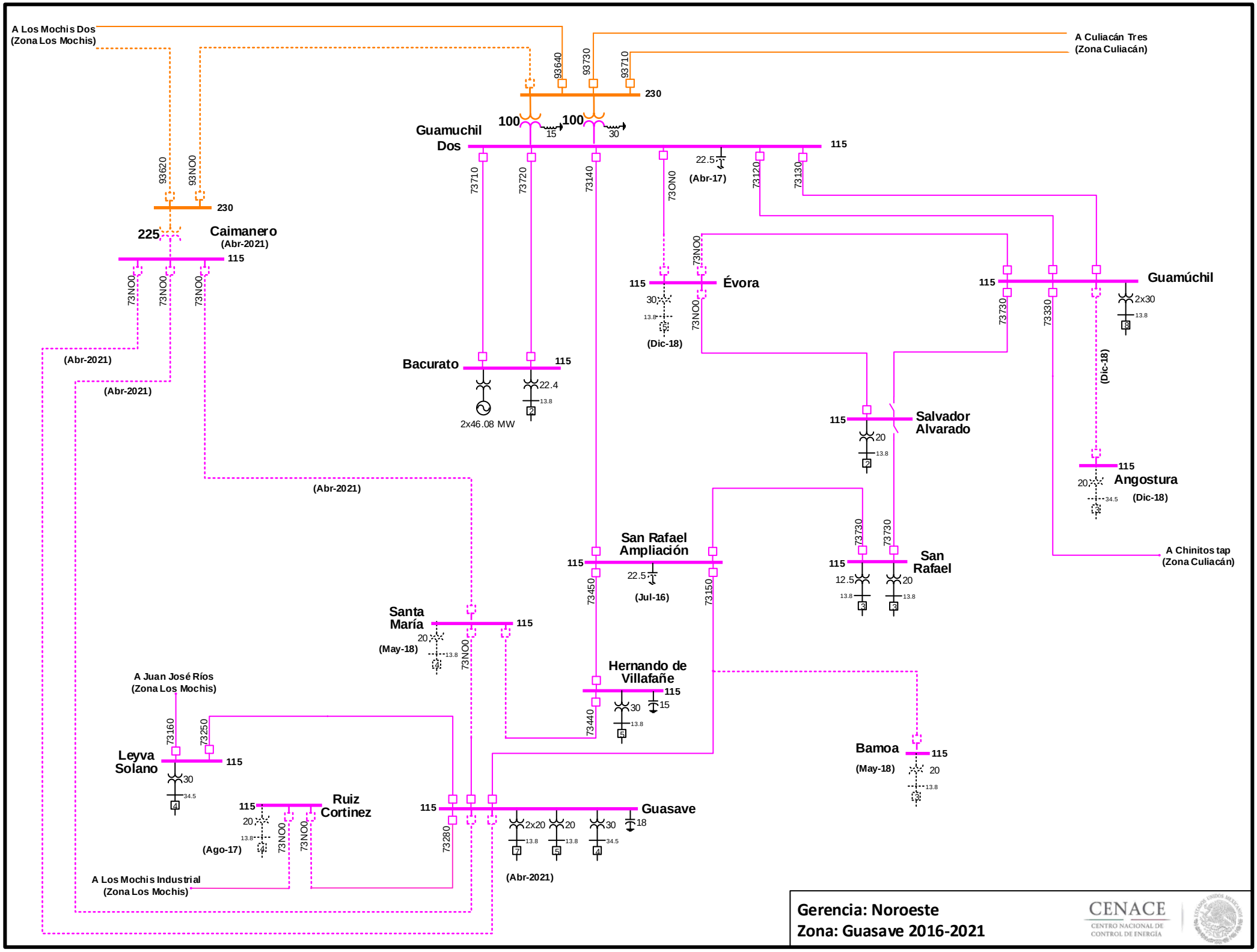

Gerencia: Noroeste
Zona: Guasave 2016-2021

CENACE
CENTRO NACIONAL DE CONTROL DE ENERGÍA

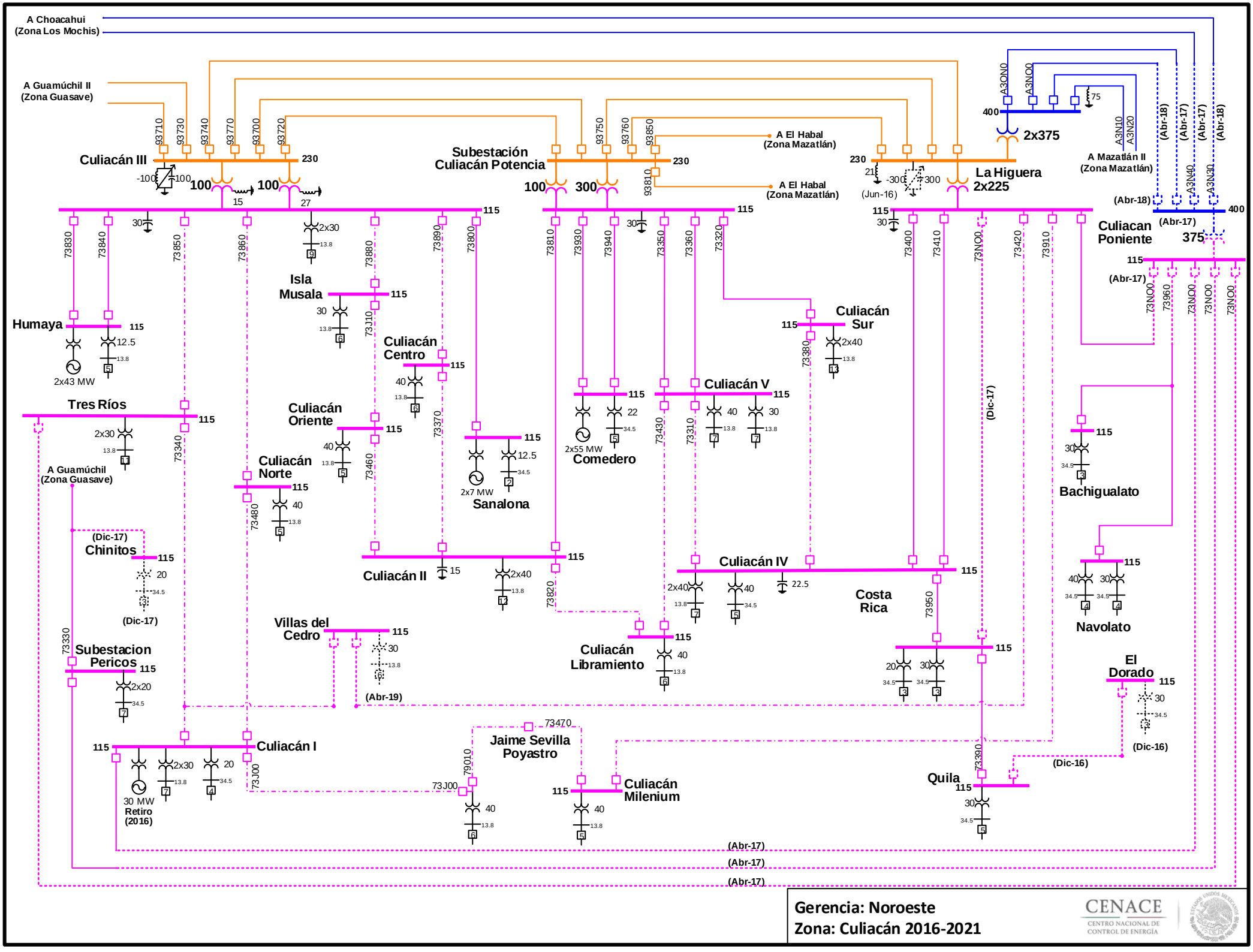

Gerencia: Noroeste
Zona: Culiacán 2016-2021

CENACE
CENTRO NACIONAL DE CONTROL DE ENERGÍA

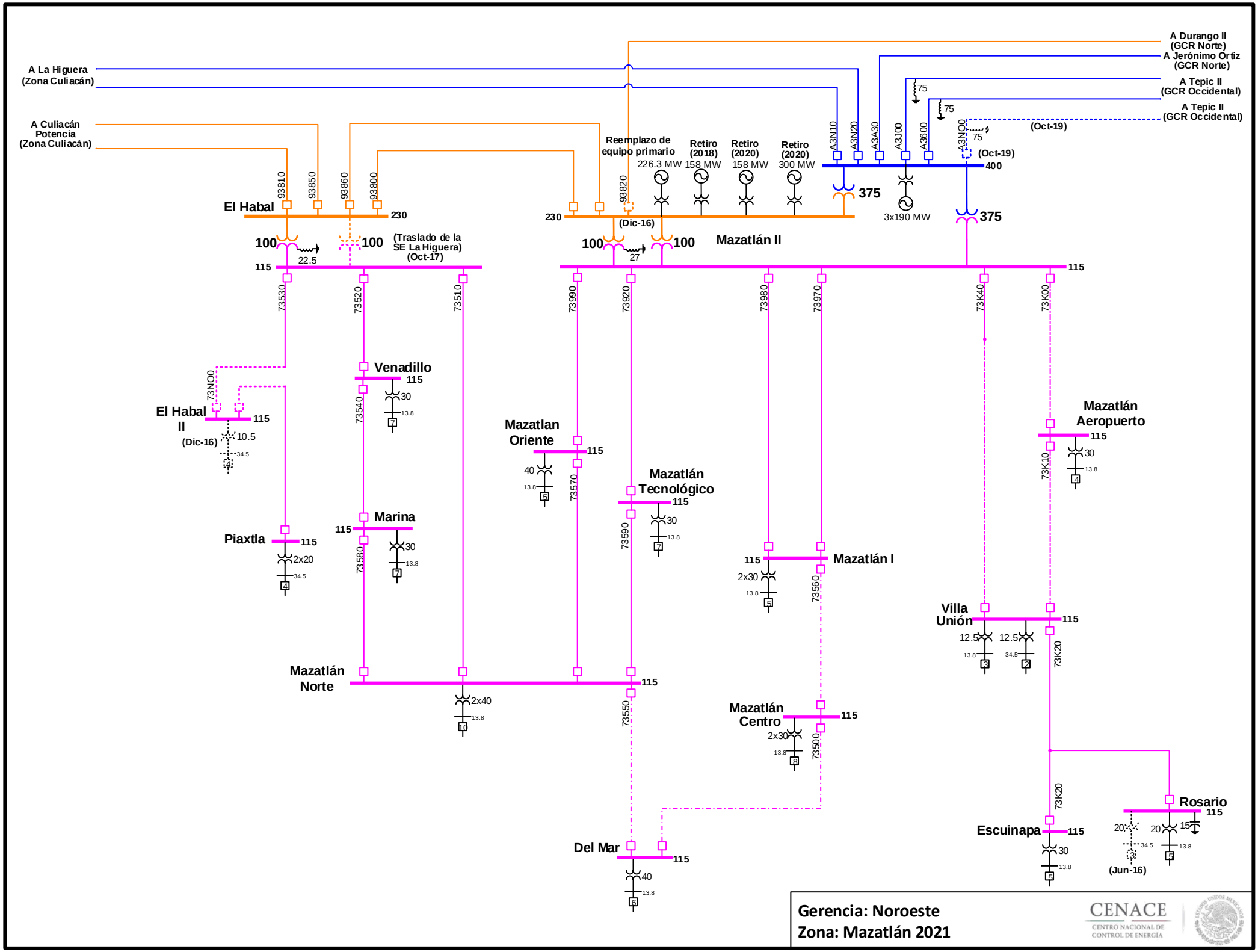

Actualización: 30-Sep-16

CENACE
CENTRO NACIONAL DE CONTROL DE ENERGÍA

GERENCIA DE CONTROL REGIONAL NORTE

REGIONES

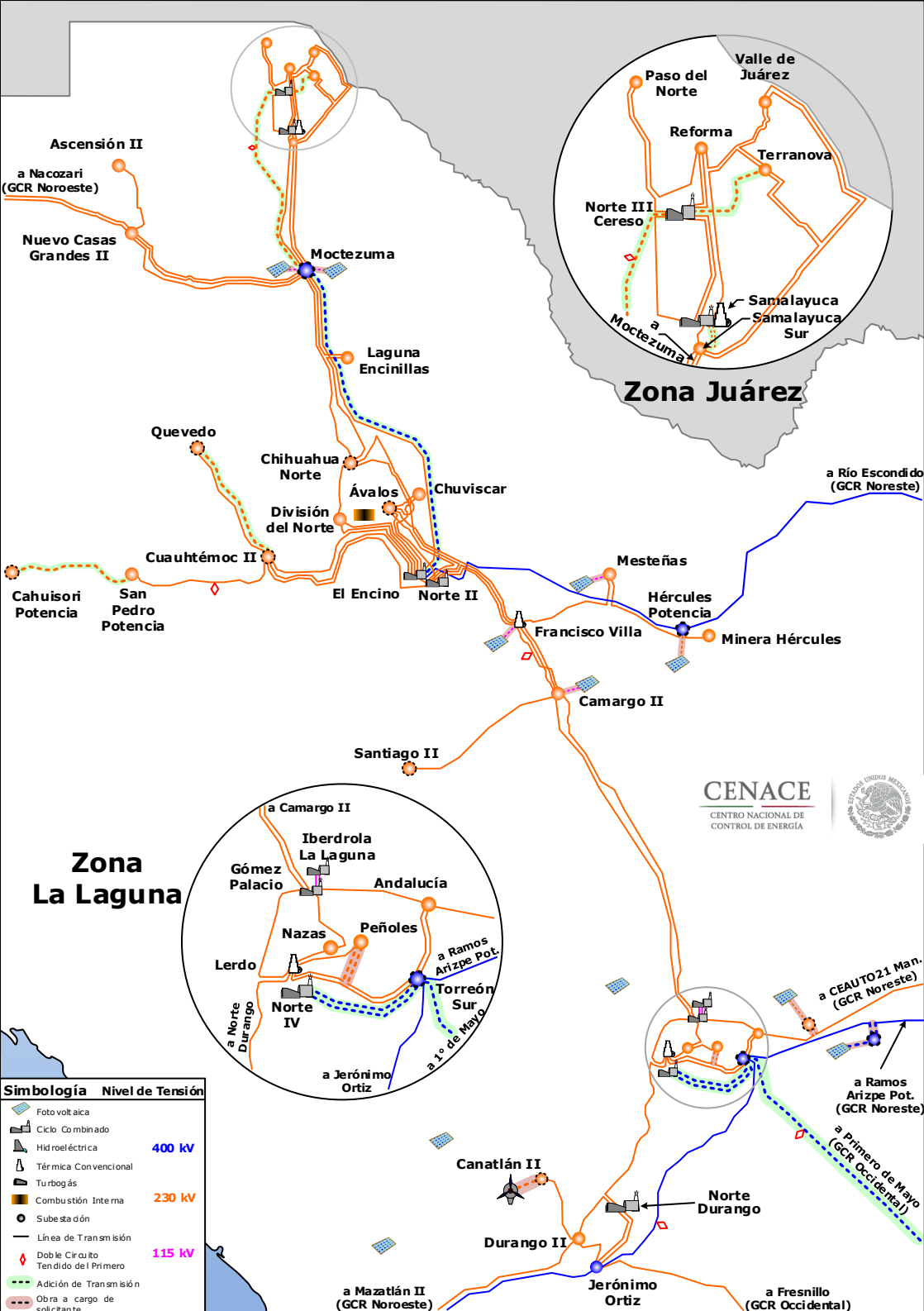
Ascensión II
a Nacozari (GCR Noroeste)
Nuevo Casas Grandes II
Moctezuma
Laguna Encinillas
Quevedo
Chihuahua Norte
Ávalos
Chuviscar
División del Norte
Cuauhtémoc II
Cahuisori Potencia
San Pedro Potencia
El Encino
Norte II
Mesteñas
Hércules Potencia
Minera Hércules
Francisco Villa
Camargo II
Santiago II
a Río Escondido (GCR Noreste)
Paso del Norte
Valle de Juárez
Reforma
Terranova
Norte III Cereso
Samalayuca
Samalayuca Sur
a Moctezuma
Zona Juárez
CENACE
CENTRO NACIONAL DE CONTROL DE ENERGÍA
Zona La Laguna
a Camargo II
Iberdrola La Laguna
Gómez Palacio
Andalucía
Nazas
Peñoles
Lerdo
a Ramos Arizpe Pot.
Torreón Sur
Norte IV
a Norte Durango
a 1° de Mayo
a Jerónimo Ortiz
a CEAUTO21 Man. (GCR Noreste)
a Ramos Arizpe Pot. (GCR Noreste)
a Primero de Mayo (GCR Occidental)
Canatlán II
Norte Durango
Durango II
Jerónimo Ortiz
a Mazatlán II (GCR Noroeste)
a Fresnillo (GCR Occidental)
Simbología
Nivel de Tensión
Fotovoltaica
Ciclo Combinado
Hidroeléctrica
Térmica Convencional
Turbogás
Combustión Interna
Subestación
Línea de Transmisión
Doble Circuito Tendido del Primero
Adición de Transmisión
Obra a cargo de solicitante
400 kV
230 kV
115 kV

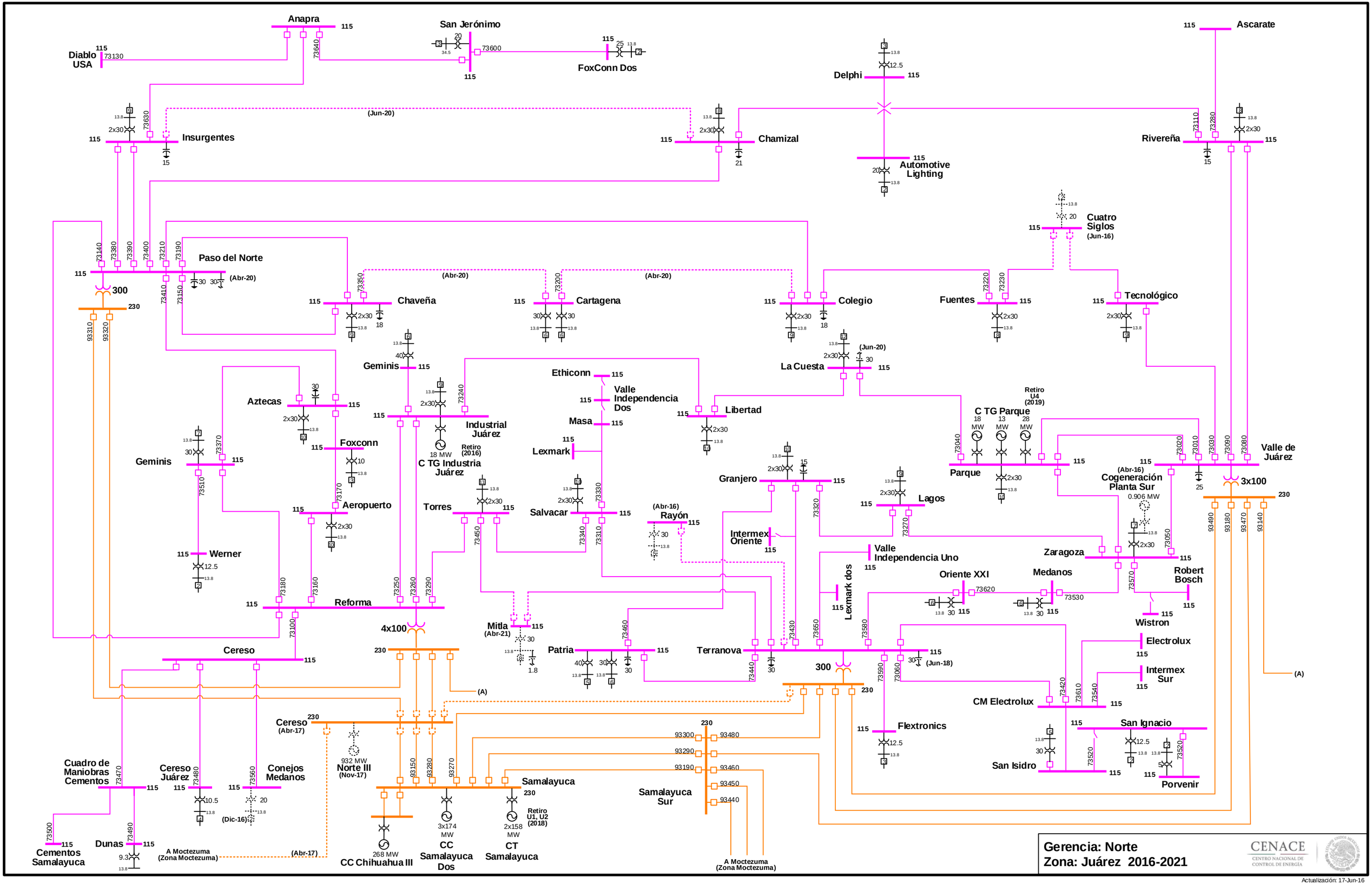
Anapra
Diablo USA
San Jerónimo
FoxConn Dos
Delphi
Ascarate
Insurgentes
Chamizal
Automotive Lighting
Rivereña
Cuatro Siglos
Paso del Norte
Chaveña
Cartagena
Colegio
Fuentes
Tecnológico
La Cuesta
Geminis
Ethiconn
Valle Independencia Dos
Aztecas
Industrial Juárez
C TG Industria Juárez
Libertad
C TG Parque
Valle de Juárez
Foxconn
Masa
Lexmark
Aeropuerto
Torres
Salvacar
Rayón
Granjero
Lagos
Parque
Cogeneración Planta Sur
Intermex Oriente
Valle Independencia Uno
Zaragoza
Werner
Lexmark dos
Oriente XXI
Medanos
Robert Bosch
Reforma
Mitla
Wistron
Electrolux
Cereso
Patria
Terranova
Intermex Sur
CM Electrolux
Flextronics
San Ignacio
San Isidro
Porvenir
Cereso Juárez
Conejos Medanos
Norte III
Samalayuca
Samalayuca Sur
Cuadro de Maniobras Cementos
Cementos Samalayuca
Dunas
A Moctezuma (Zona Moctezuma)
CC Chihuahua III
CC Samalayuca Dos
CT Samalayuca
Retiro U1, U2 (2018)
Retiro U4 (2019)
Retiro (2016)
Gerencia: Norte
Zona: Juárez 2016-2021
CENACE
CENTRO NACIONAL DE CONTROL DE ENERGÍA
Actualización: 17-Jun-16

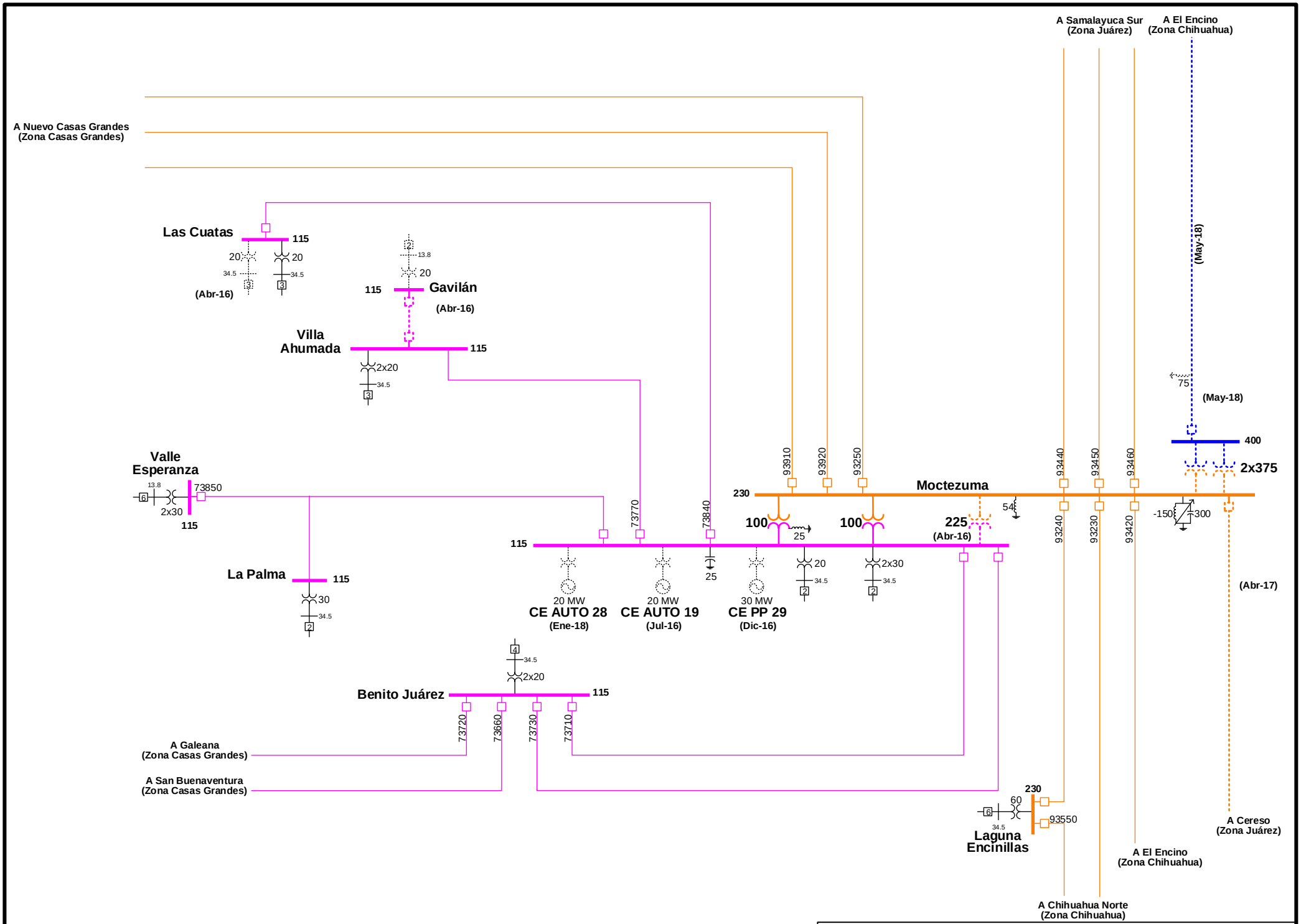

Gerencia: Norte
Zona: Moctezuma 2016-2021

CENACE
CENTRO NACIONAL DE CONTROL DE ENERGÍA

Actualización: 17-Jun-16

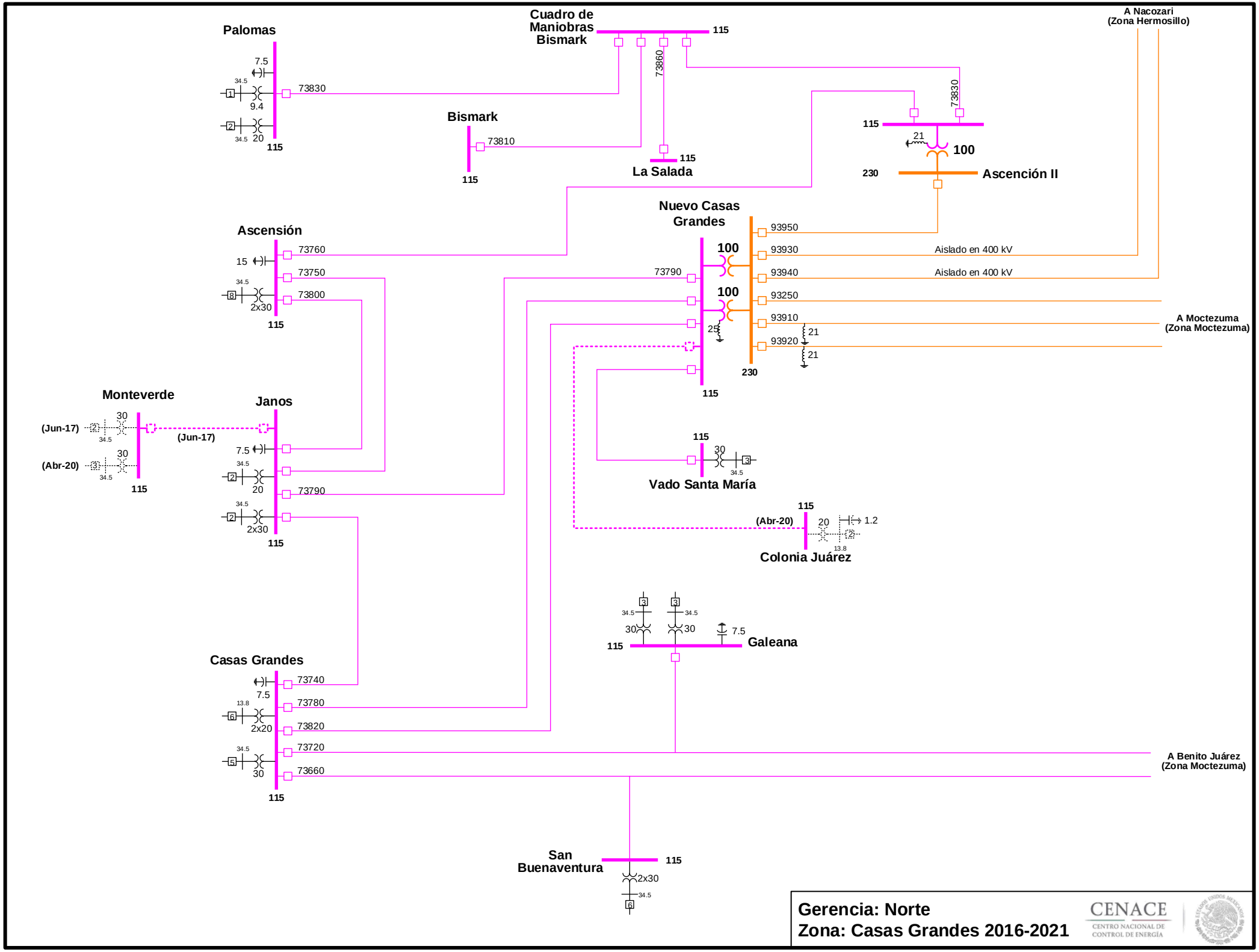

Actualización: 17-Jun-16

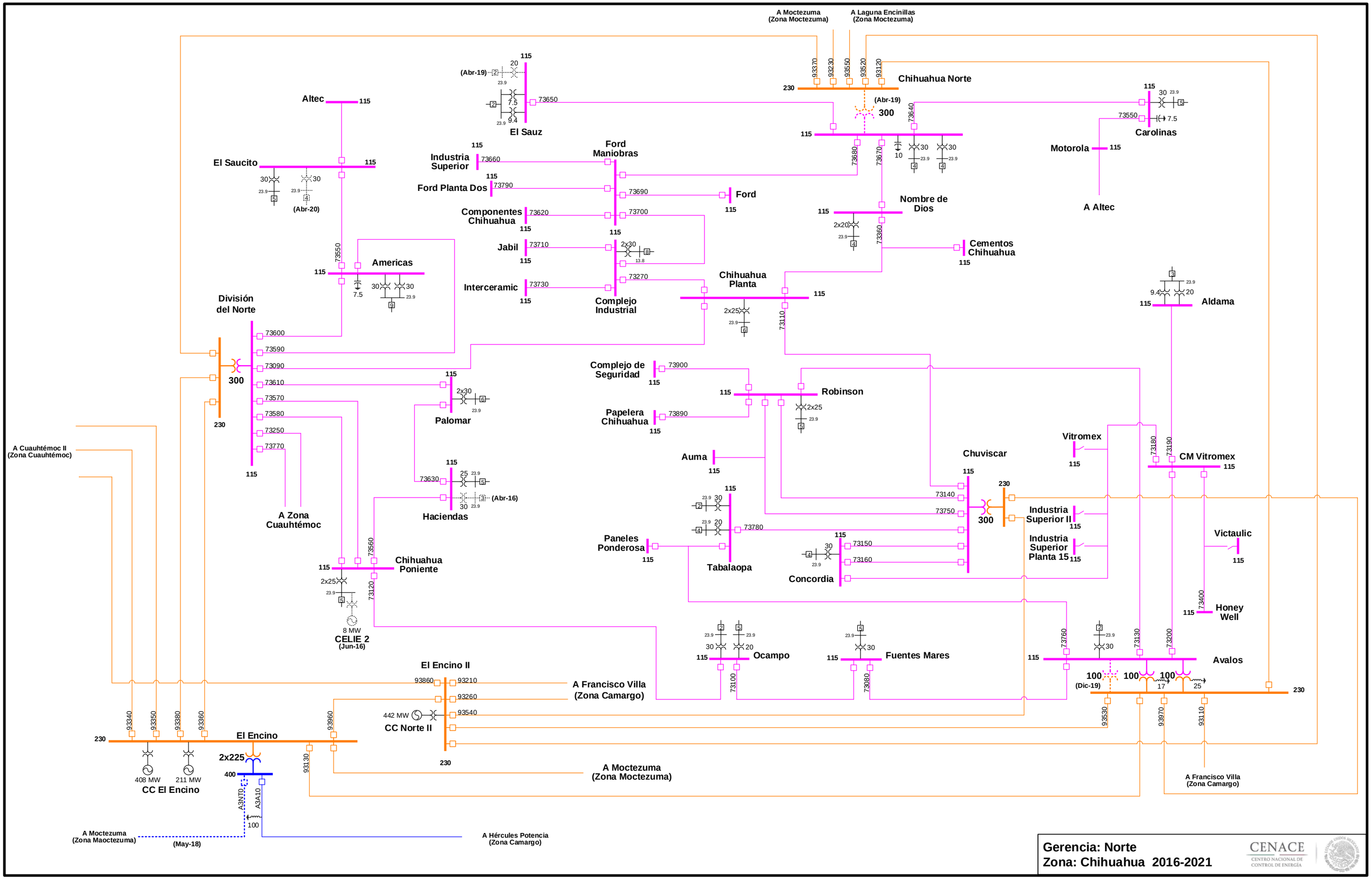

Actualización: 17-Jun-16

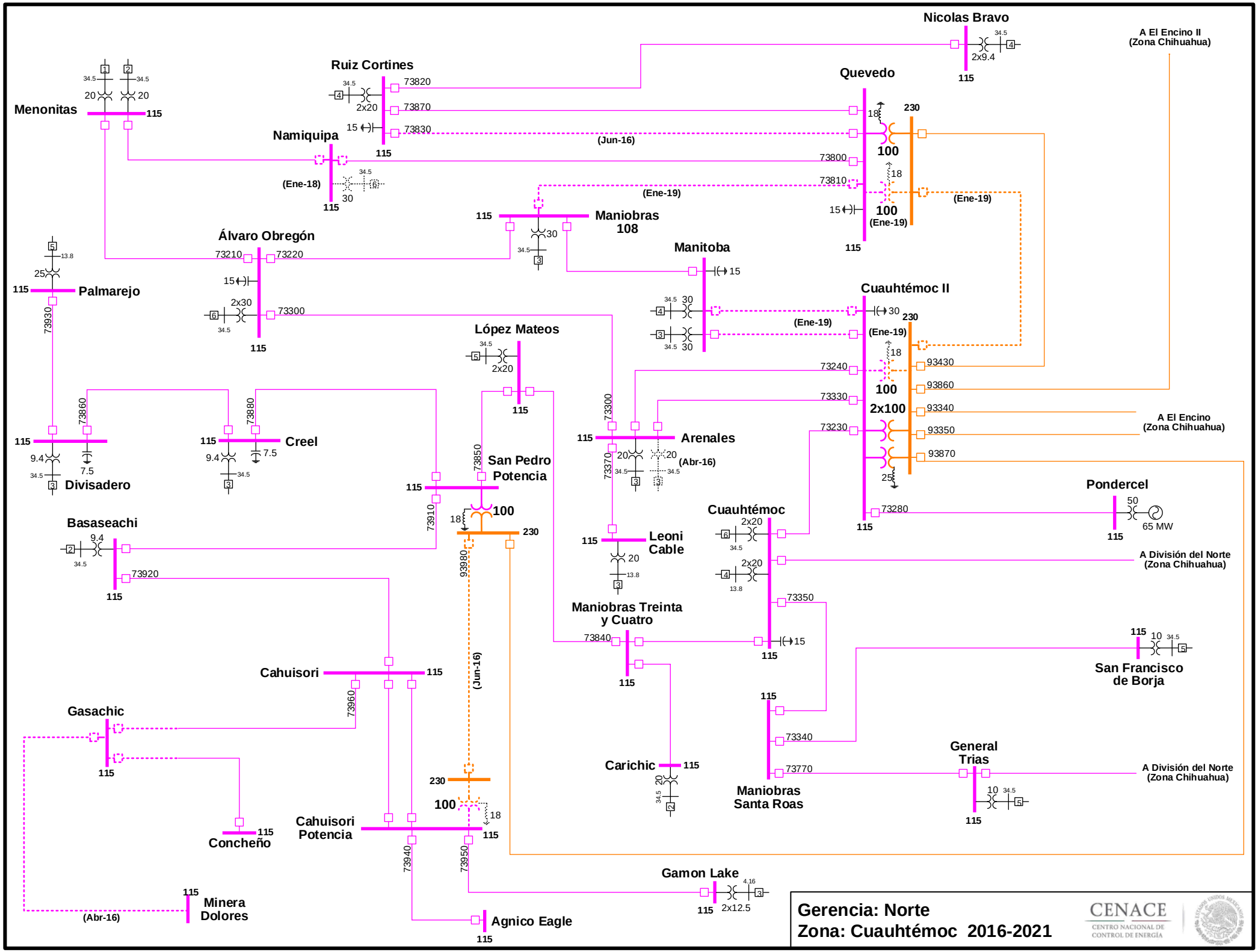
Nicolas Bravo
A El Encino II
(Zona Chihuahua)
Ruiz Cortines
Quevedo
Menonitas
Namiquipa
(Jun-16)
(Ene-18)
(Ene-19)
Maniobras
108
Álvaro Obregón
Manitoba
Palmarejo
Cuauhtémoc II
López Mateos
Arenales
(Abr-16)
A El Encino
(Zona Chihuahua)
Divisadero
Creel
San Pedro
Potencia
Pondercel
65 MW
Basaseachi
Cuauhtémoc
Leoni
Cable
A División del Norte
(Zona Chihuahua)
Maniobras Treinta
y Cuatro
San Francisco
de Borja
Cahuisori
Gasachic
Carichic
General
Trias
Maniobras
Santa Roas
Concheño
Cahuisori
Potencia
Gamon Lake
Minera
Dolores
Agnico Eagle
Gerencia: Norte
Zona: Cuauhtémoc 2016-2021
CENACE
CENTRO NACIONAL DE
CONTROL DE ENERGÍA
Actualización: 17-Jun-16

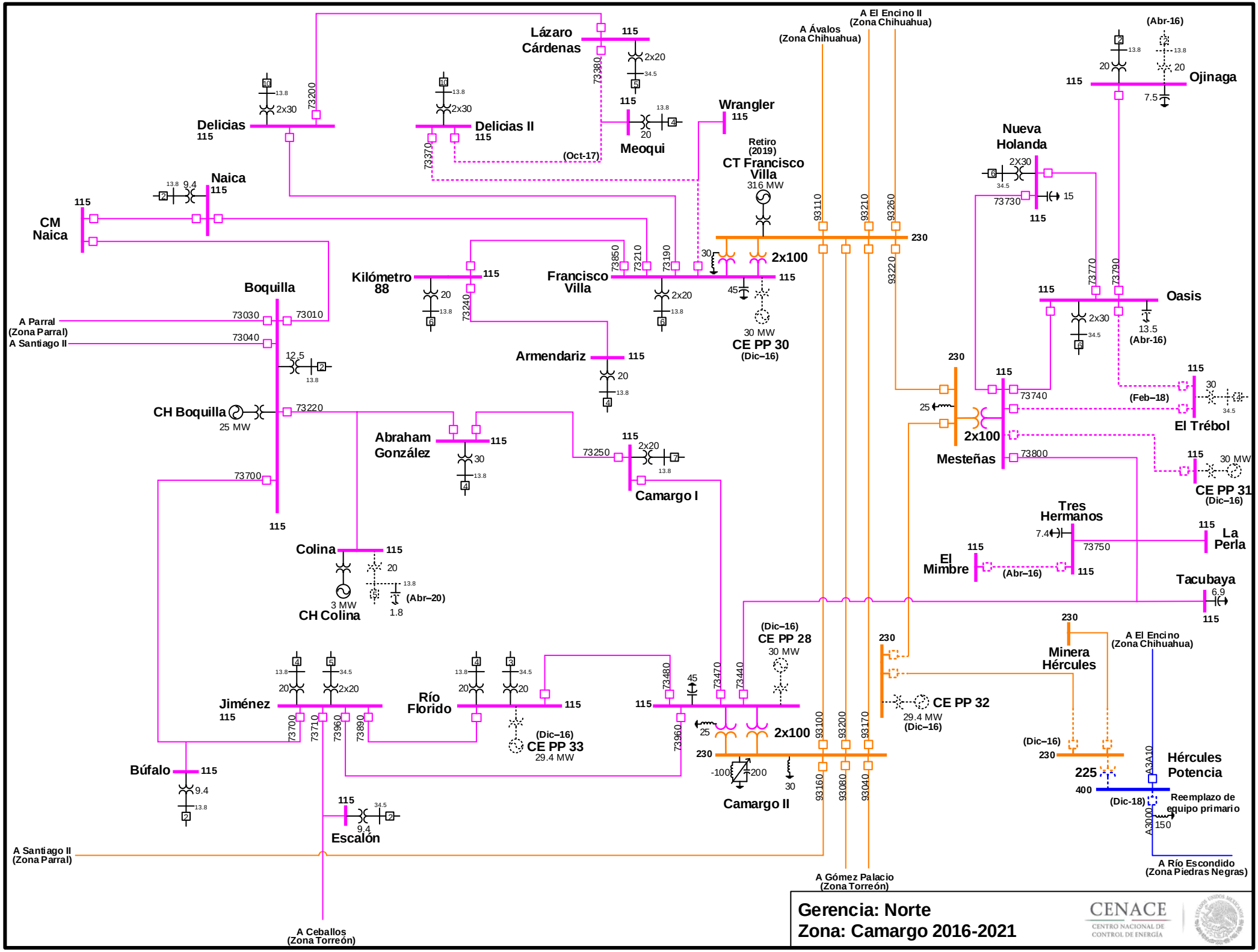

Actualización: 30-Sep-16

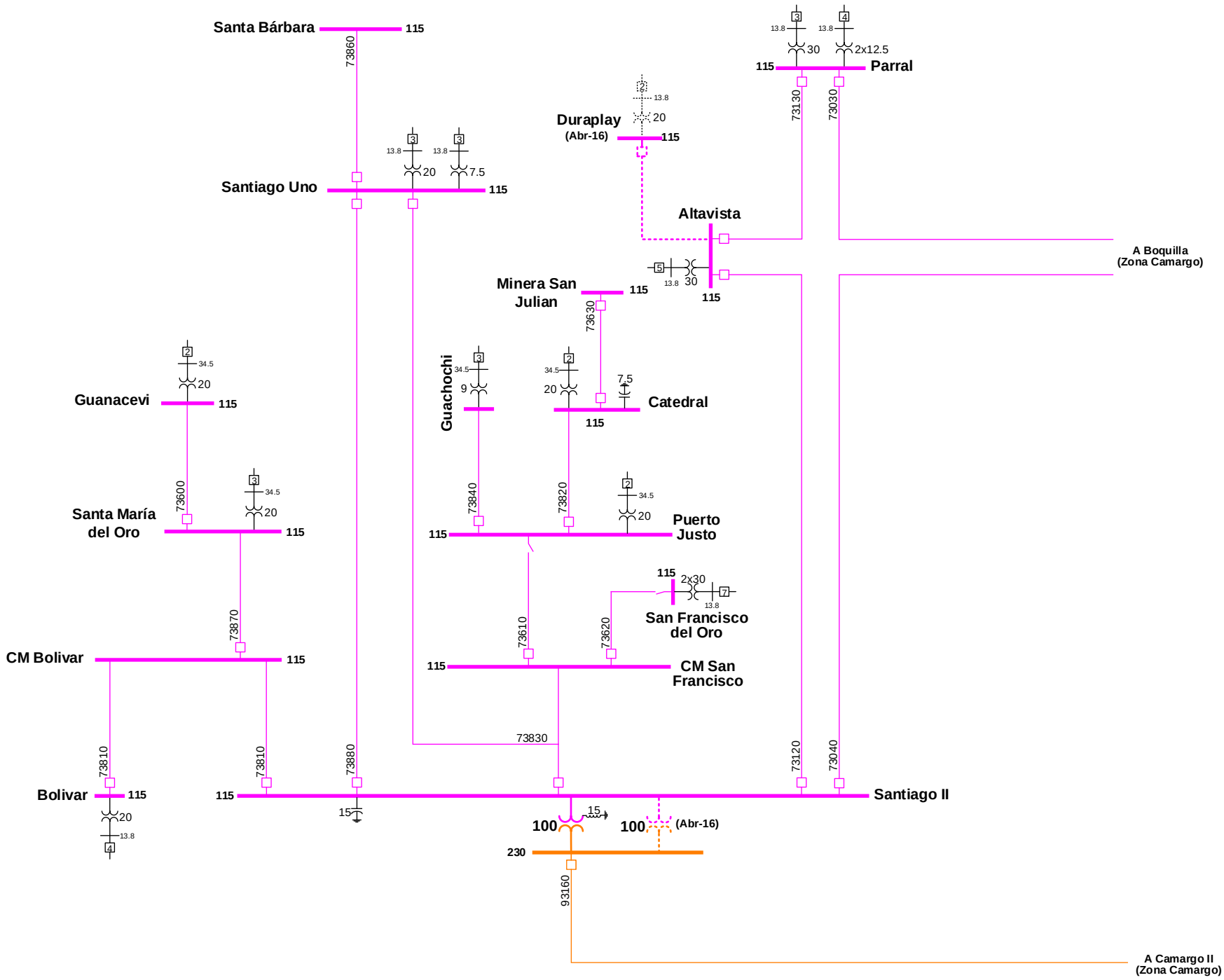

Gerencia: Norte
Zona: Parral 2016-2021

CENACE
CENTRO NACIONAL DE CONTROL DE ENERGÍA

Actualización: 17-Jun-16

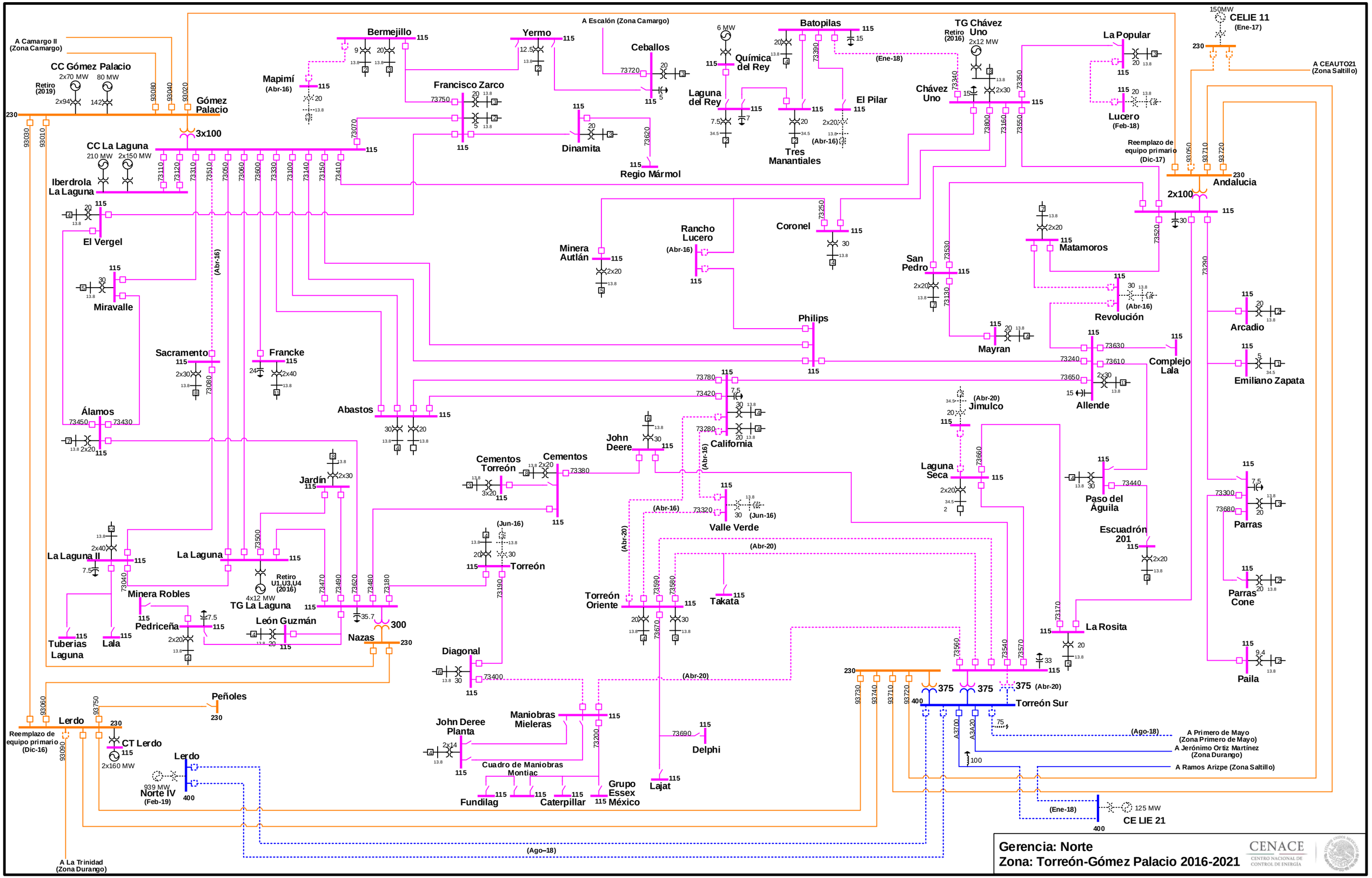

Actualización: 30-Sep-16

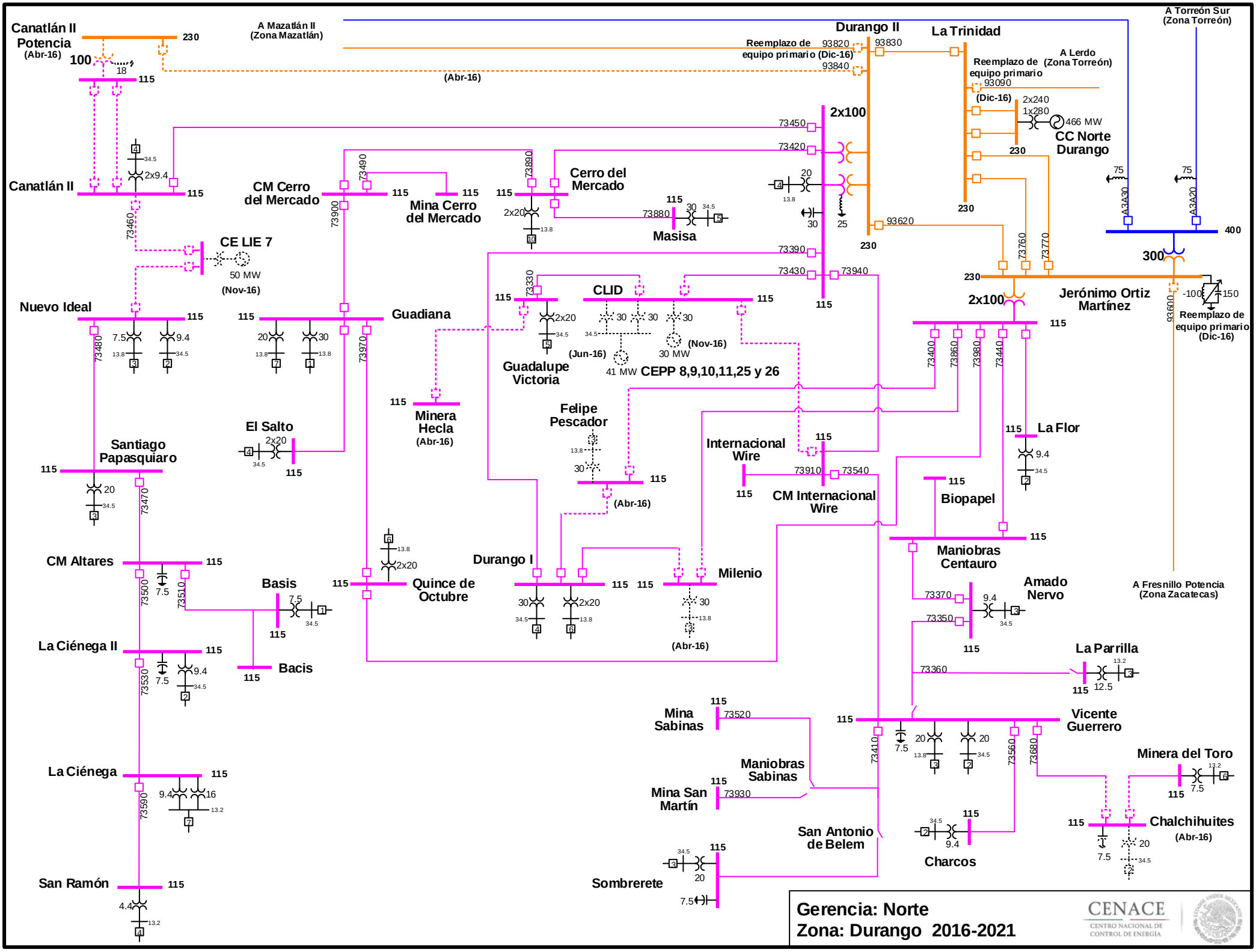
Canatlán II
Potencia
(Abr-16)
100
18
115
230
A Mazatlán II
(Zona Mazatlán)
(Abr-16)
Durango II
Reemplazo de
equipo primario (Dic-16)
93820
93840
93830
La Trinidad
Reemplazo de
equipo primario
93090
(Dic-16)
A Lerdo
(Zona Torreón)
A Torreón Sur
(Zona Torreón)
2x240
1x280
466 MW
CC Norte
Durango
2x100
73450
73420
73890
Cerro del
Mercado
20
13.8
30
25
93620
73880
Masisa
73390
73430
73940
Canatlán II
2x9.4
73460
CE LIE 7
50 MW
(Nov-16)
CM Cerro
del Mercado
73490
73900
Mina Cerro
del Mercado
2x20
Nuevo Ideal
7.5
9.4
73480
Guadiana
20
30
73970
73330
CLID
(Jun-16)
(Nov-16)
30 MW
41 MW
CEPP 8,9,10,11,25 y 26
Guadalupe
Victoria
Minera
Hecla
(Abr-16)
El Salto
Santiago
Papasquiaro
73470
Felipe
Pescador
(Abr-16)
Internacional
Wire
73910
73540
CM Internacional
Wire
Biopapel
La Flor
9.4
73400
73860
73980
73440
Maniobras
Centauro
Amado
Nervo
73370
73350
CM Altares
73500
73510
Basis
Quince de
Octubre
Durango I
Milenio
(Abr-16)
La Ciénega II
73530
Bacis
73360
La Parrilla
12.5
Mina
Sabinas
73520
Vicente
Guerrero
73410
73560
73680
Maniobras
Sabinas
Mina San
Martín
73930
Minera del Toro
7.5
La Ciénega
73590
16
13.2
San Antonio
de Belem
Charcos
Chalchihuites
(Abr-16)
Sombrerete
San Ramón
4.4
A3A30
A3A20
75
400
300
73760
73770
Jerónimo Ortiz
Martínez
-100
150
93600
Reemplazo de
equipo primario
(Dic-16)
A Fresnillo Potencia
(Zona Zacatecas)
Gerencia: Norte
Zona: Durango 2016-2021
CENACE
CENTRO NACIONAL DE
CONTROL DE ENERGÍA
Actualización: 30-Sep-16

CENACE
CENTRO NACIONAL DE CONTROL DE ENERGÍA

GERENCIA DE CONTROL REGIONAL NORESTE

REGIONES

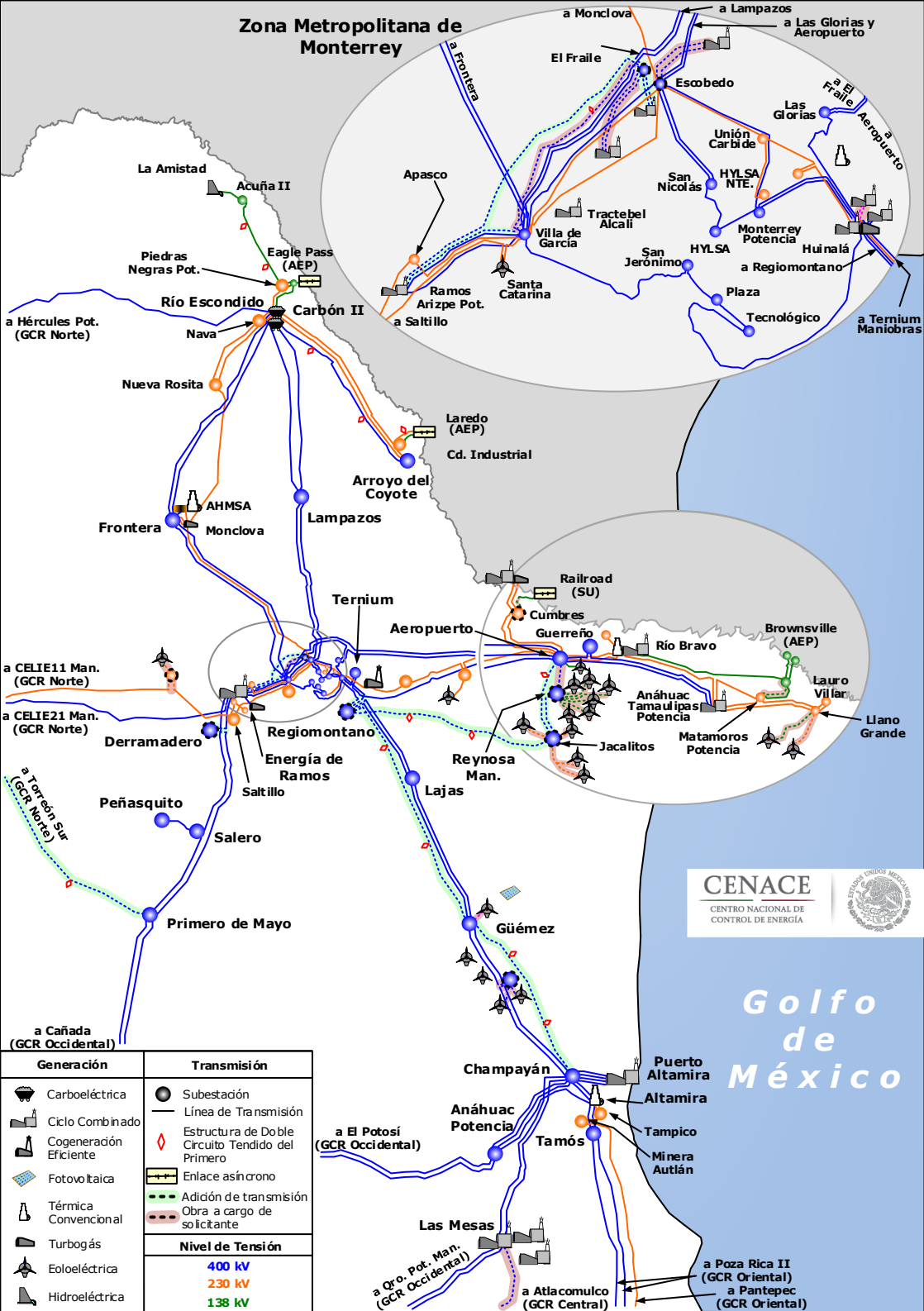
Zona Metropolitana de Monterrey
a Monclova
a Lampazos
a Las Glorias y Aeropuerto
a Frontera
El Fraile
Escobedo
a El Fraile
Las Glorias
a Aeropuerto
Unión Carbide
San Nicolás
HYLSA NTE.
Apasco
Tractebel Alcali
Villa de García
Monterrey Potencia
HYLSA
Huinalá
San Jerónimo
a Regiomontano
Ramos Arizpe Pot.
Santa Catarina
Plaza
a Saltillo
Tecnológico
a Ternium Maniobras
La Amistad
Acuña II
Eagle Pass (AEP)
Piedras Negras Pot.
Río Escondido
Carbón II
a Hércules Pot. (GCR Norte)
Nava
Nueva Rosita
Laredo (AEP)
Cd. Industrial
Arroyo del Coyote
AHMSA
Frontera
Monclova
Lampazos
Railroad (SU)
Ternium
Cumbres
Aeropuerto
Guerreño
Río Bravo
Brownsville (AEP)
a CELIE11 Man. (GCR Norte)
Lauro Villar
Anáhuac Tamaulipas Potencia
a CELIE21 Man. (GCR Norte)
Llano Grande
Derramadero
Regiomontano
Matamoros Potencia
Jacalitos
Energía de Ramos
Reynosa Man.
Saltillo
Lajas
a Torreón Sur (GCR Norte)
Peñasquito
Salero
Primero de Mayo
Güémez
a Cañada (GCR Occidental)
Golfo de México
Champayán
Puerto Altamira
Altamira
Anáhuac Potencia
Tampico
a El Potosí (GCR Occidental)
Tamós
Minera Autlán
Las Mesas
a Qro. Pot. Man. (GCR Occidental)
a Poza Rica II (GCR Oriental)
a Atlacomulco (GCR Central)
a Pantepec (GCR Oriental)
CENACE
CENTRO NACIONAL DE CONTROL DE ENERGÍA
Generación
Carboeléctrica
Ciclo Combinado
Cogeneración Eficiente
Fotovoltaica
Térmica Convencional
Turbogás
Eoloeléctrica
Hidroeléctrica
Transmisión
Subestación
Línea de Transmisión
Estructura de Doble Circuito Tendido del Primero
Enlace asíncrono
Adición de transmisión
Obra a cargo de solicitante
Nivel de Tensión
400 kV
230 kV
138 kV

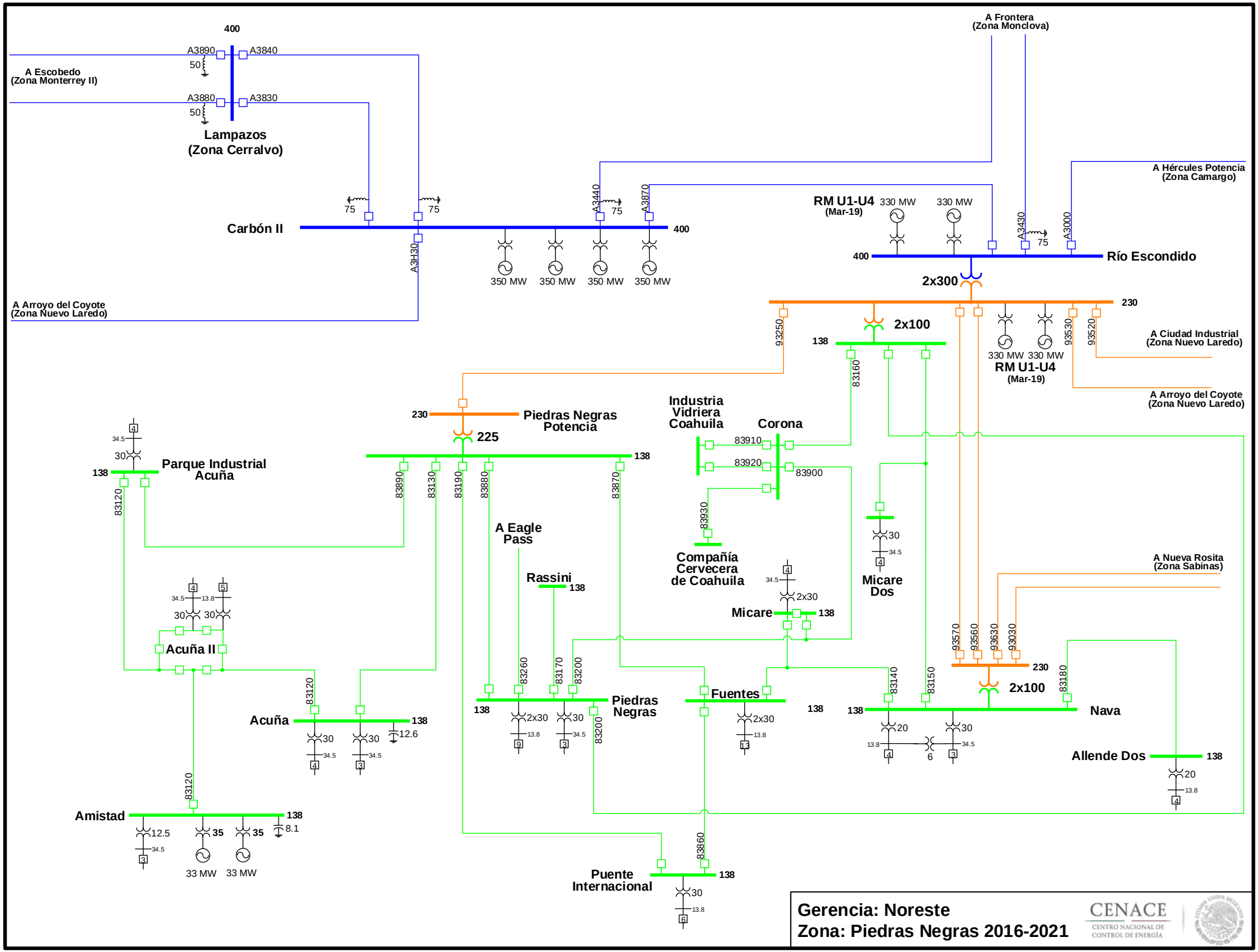

Actualización: 17-Jun-16

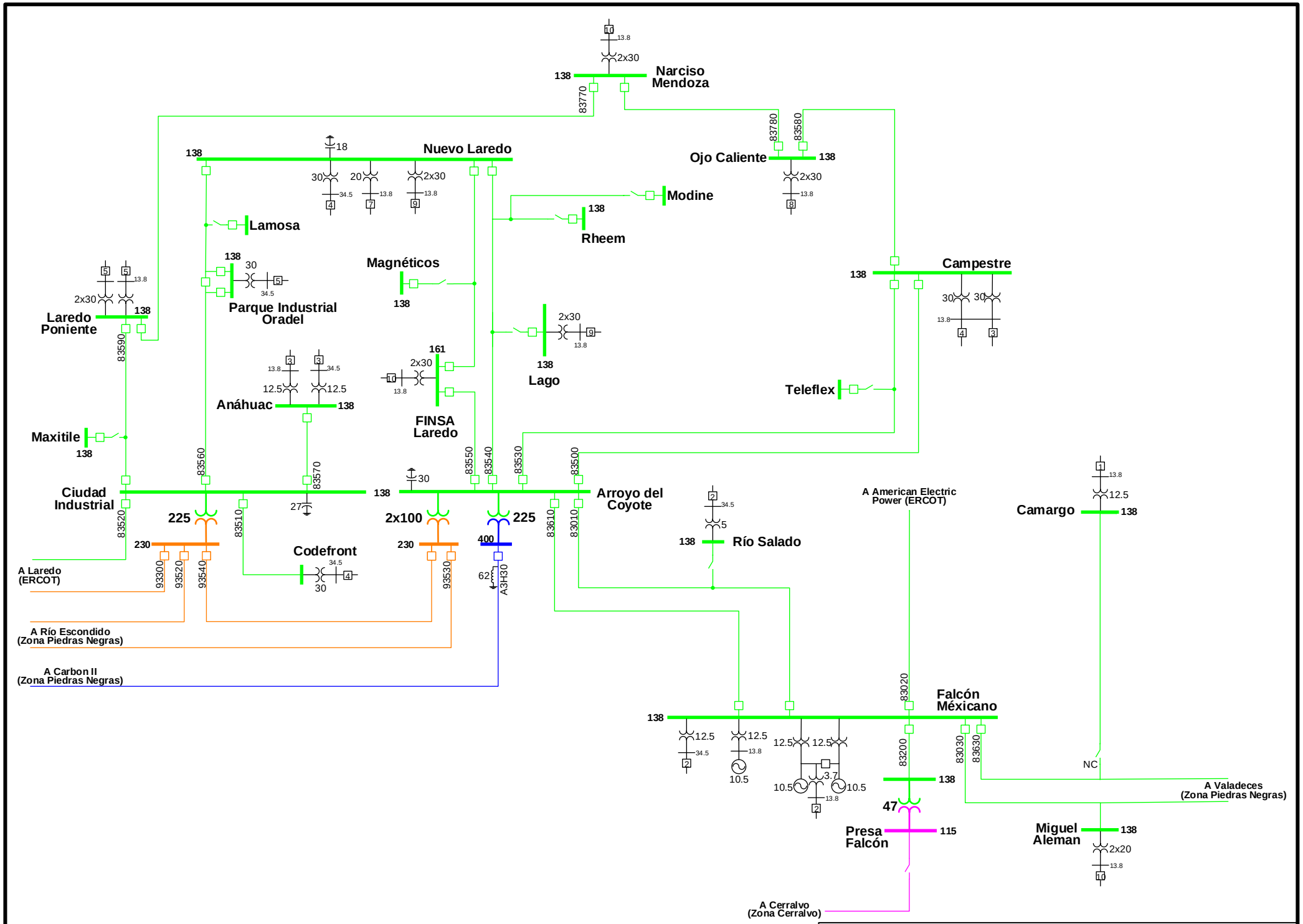

Actualización: 17-Jun-16

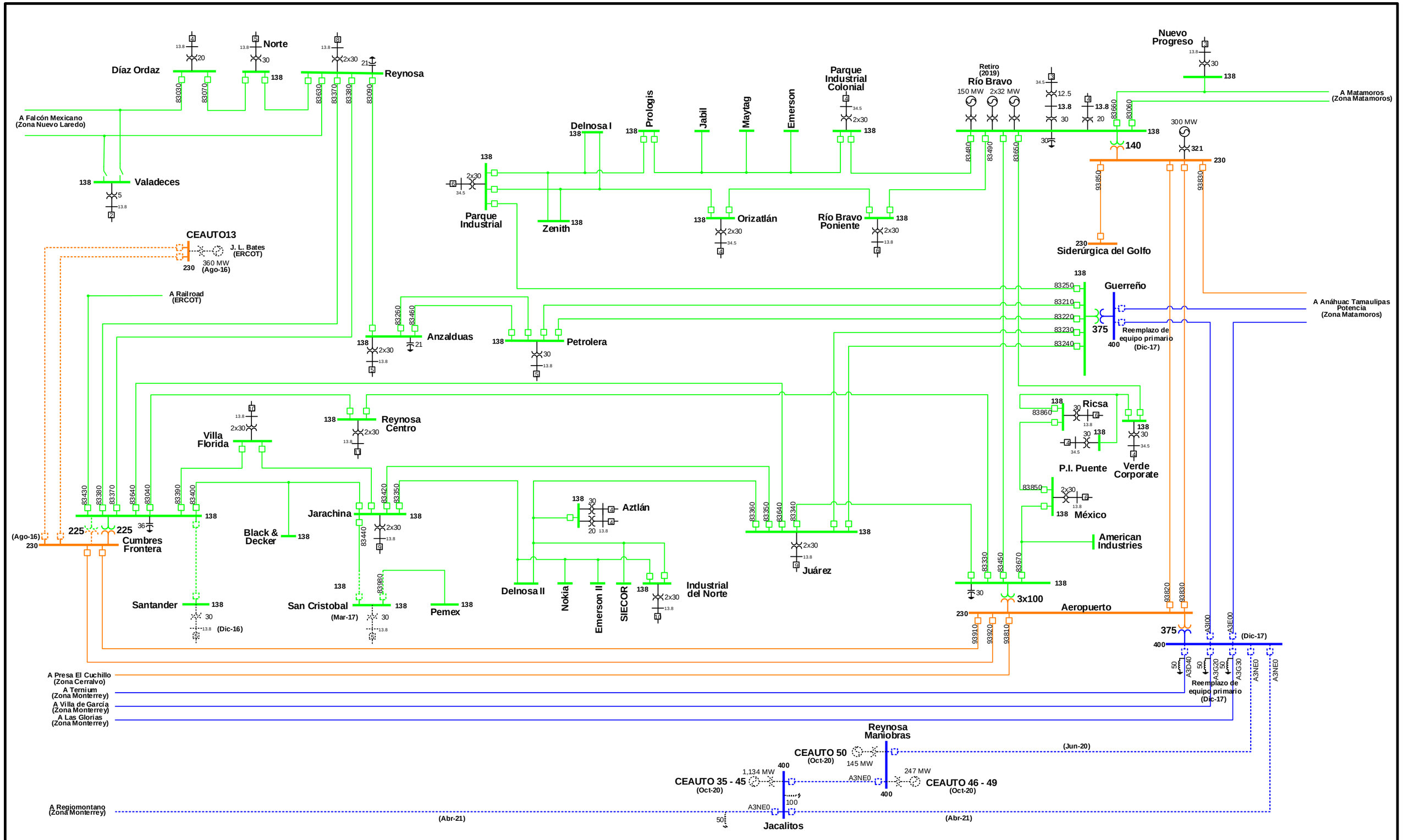

Actualización: 30-Sep-16

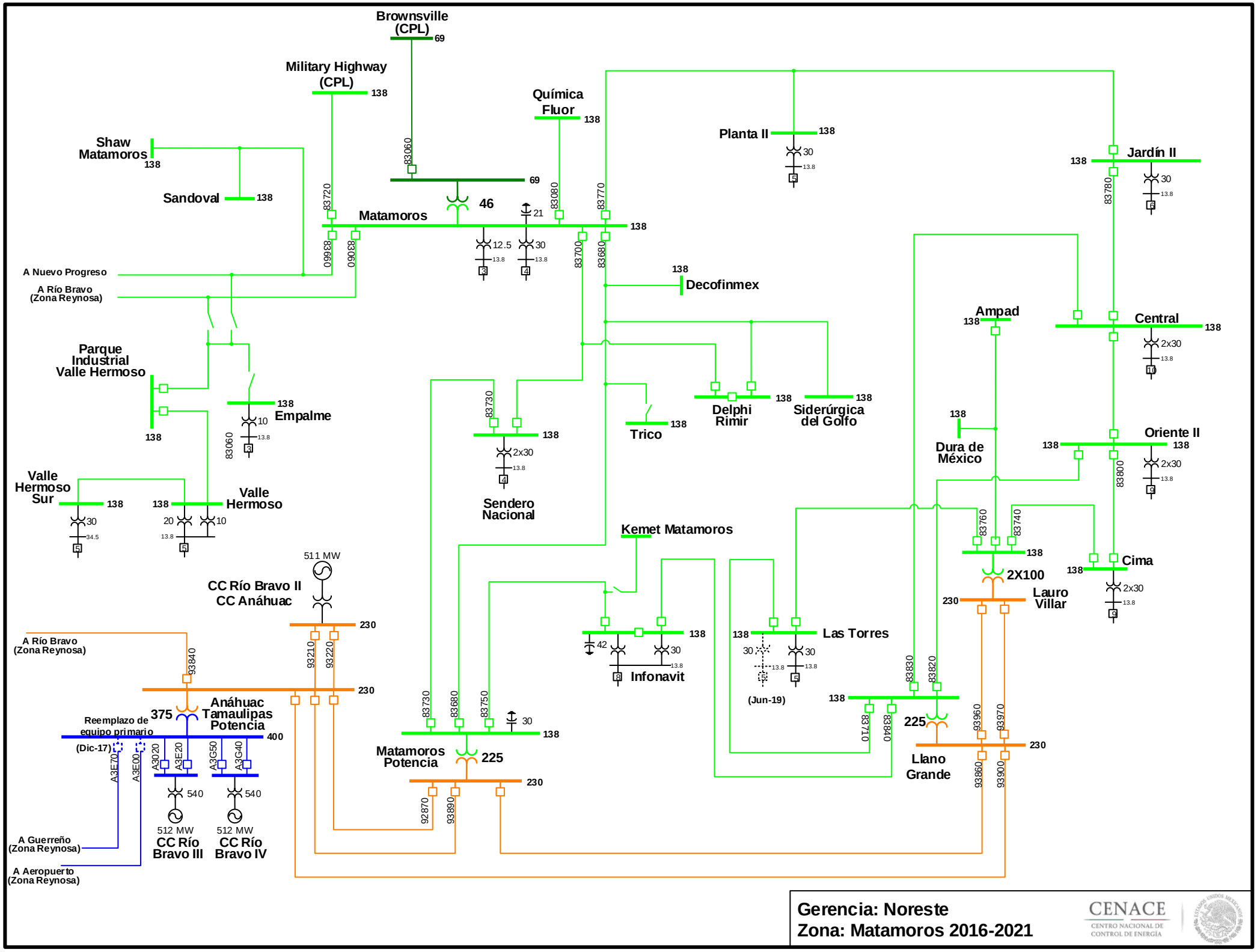

Actualización: 30-Sep-16

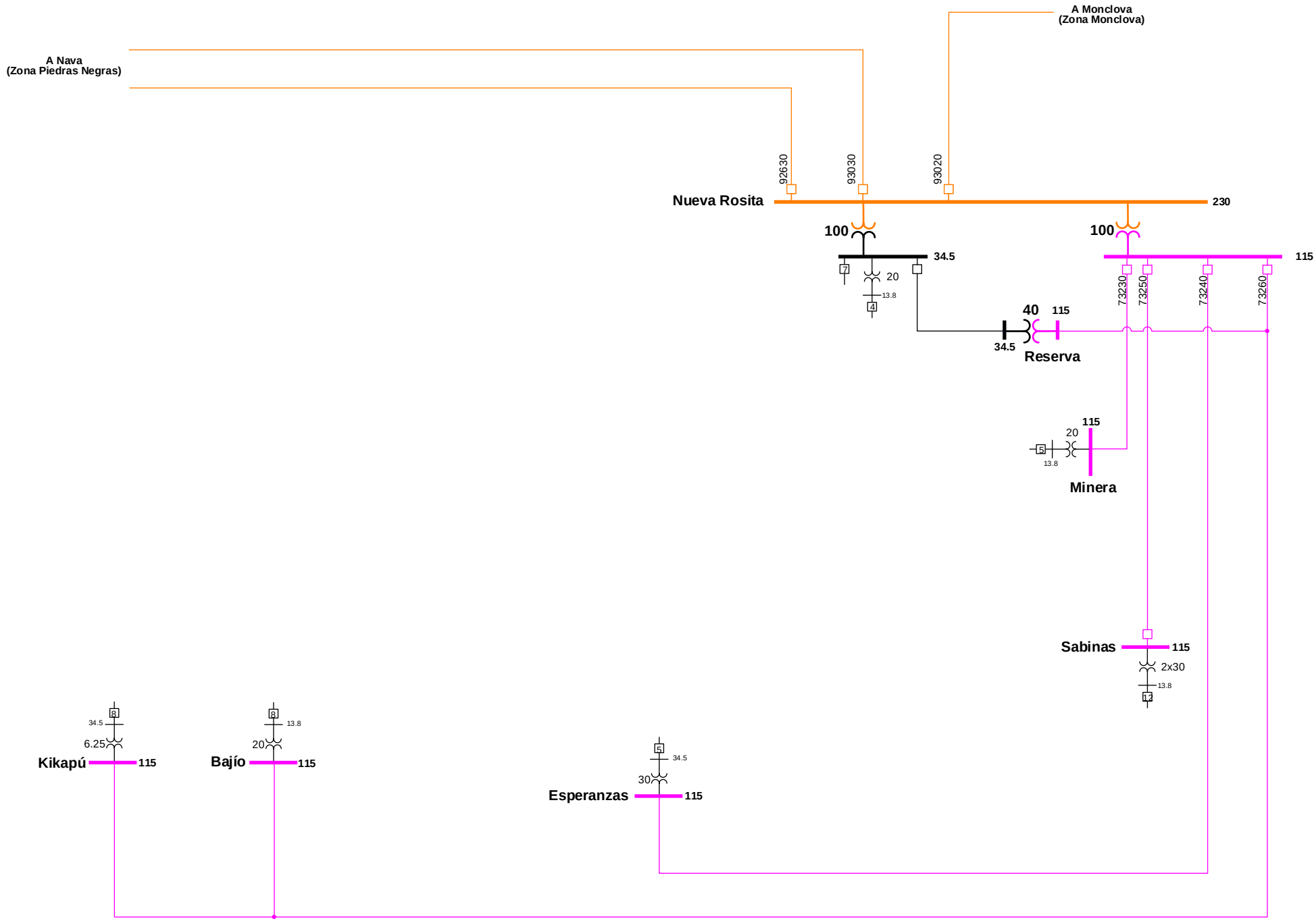

Gerencia: Noreste
Zona: Sabinas 2016-2021

CENACE
CENTRO NACIONAL DE CONTROL DE ENERGÍA

Actualización: 17-Jun-16

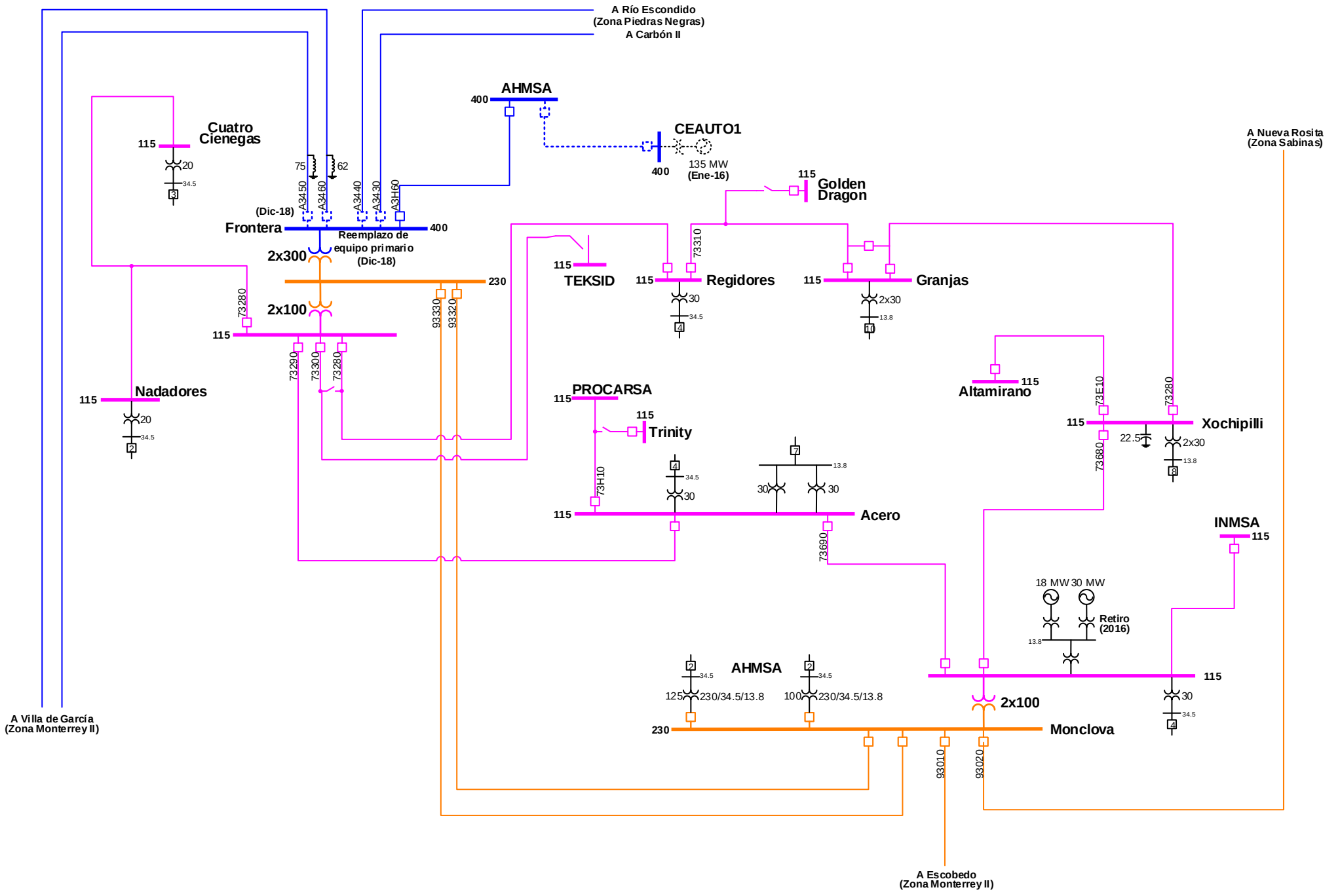

Gerencia: Noreste
Zona: Monclova 2016-2021

CENACE
CENTRO NACIONAL DE CONTROL DE ENERGÍA

Actualización: 30-Sep-16

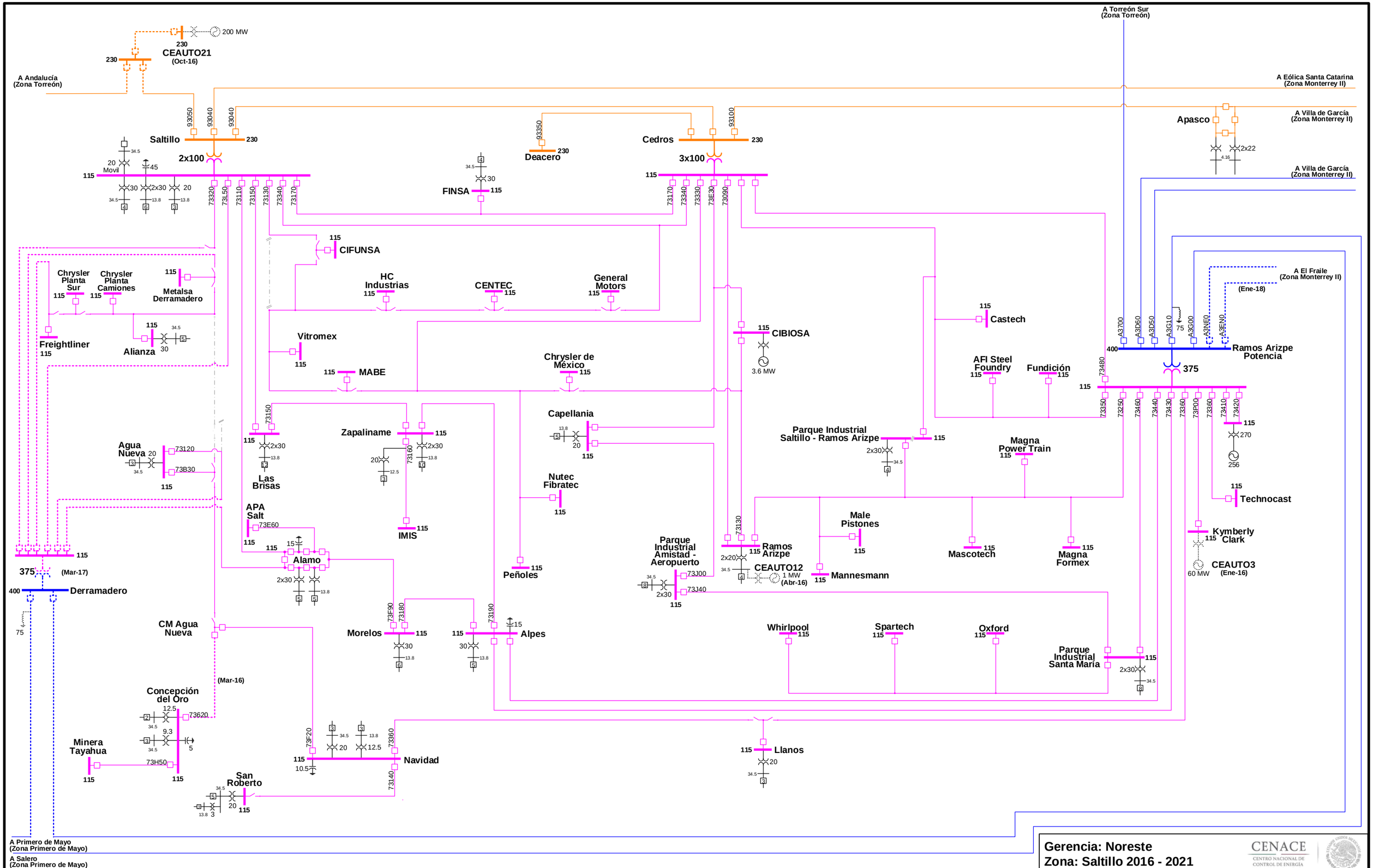

Gerencia: Noreste
Zona: Saltillo 2016 - 2021

CENACE
CENTRO NACIONAL DE CONTROL DE ENERGÍA

Actualización: 17-Jun-16

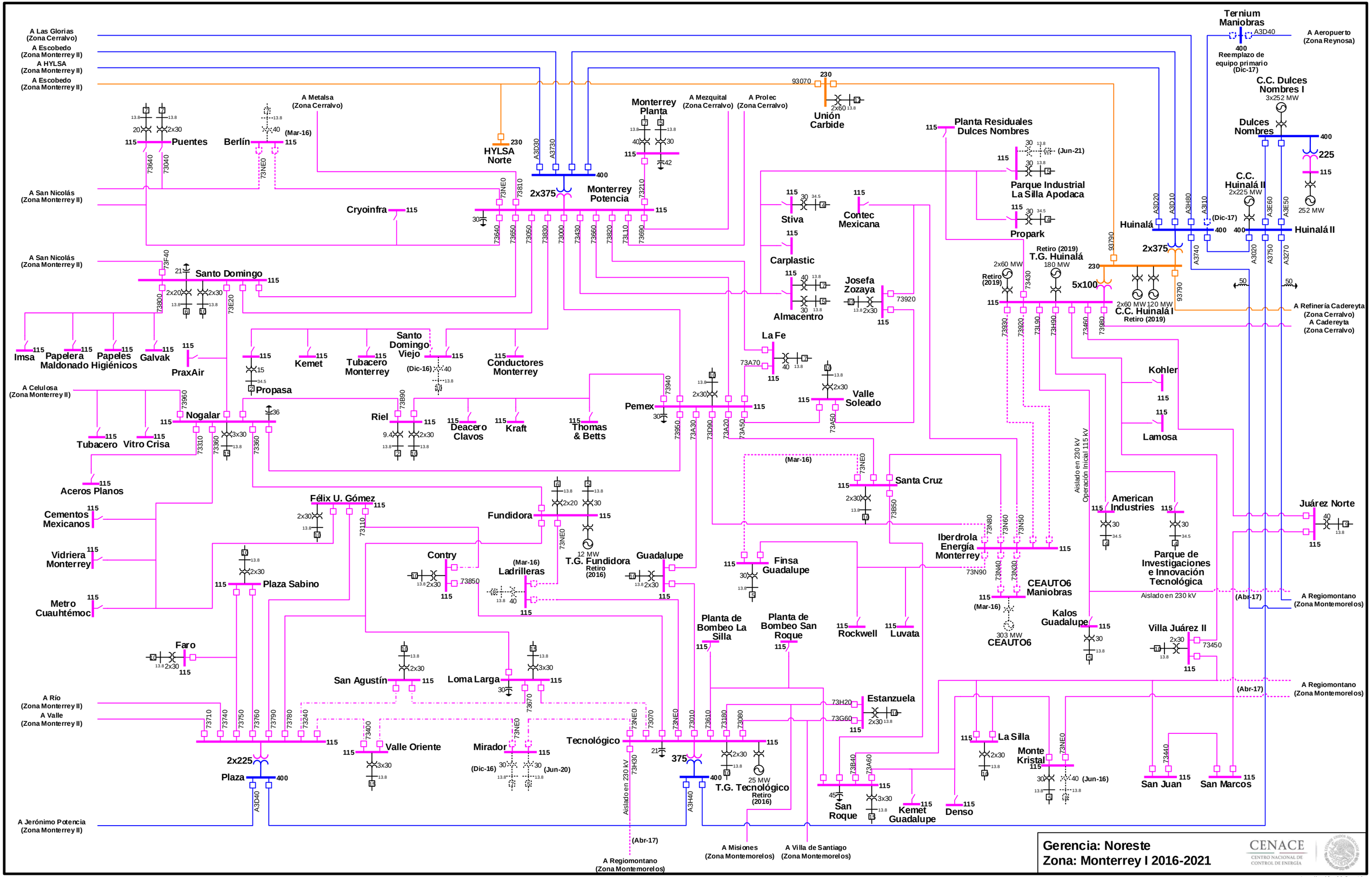
A Las Glorias (Zona Cerralvo)
A Escobedo (Zona Monterrey II)
A HYLSA (Zona Monterrey II)
A Escobedo (Zona Monterrey II)
A Metalsa (Zona Cerralvo)
Puentes
Berlín
(Mar-16)
HYLSA Norte
A3D30
A3730
2x375
Monterrey Potencia
Monterrey Planta
A Mezquital (Zona Cerralvo)
A Prolec (Zona Cerralvo)
Unión Carbide
Ternium Maniobras
A3D40
A Aeropuerto (Zona Reynosa)
Reemplazo de equipo primario (Dic-17)
C.C. Dulces Nombres I
3x252 MW
Dulces Nombres
225
252 MW
C.C. Huinalá II
2x225 MW
Huinalá
Huinalá II
(Dic-17)
Planta Residuales Dulces Nombres
Parque Industrial La Silla Apodaca
(Jun-21)
Propark
Retiro (2019)
T.G. Huinalá
180 MW
2x60 MW
5x100
2x375
2x60 MW 120 MW
C.C. Huinalá I
Retiro (2019)
A Refinería Cadereyta (Zona Cerralvo)
A Cadereyta (Zona Cerralvo)
A San Nicolás (Zona Monterrey II)
Cryoinfra
Santo Domingo
Stiva
Contec Mexicana
Carplastic
Almacentro
Josefa Zozaya
La Fe
Valle Soleado
Imsa
Papelera Maldonado
Papeles Higiénicos
Galvak
PraxAir
Kemet
Tubacero Monterrey
Santo Domingo Viejo
(Dic-16)
Conductores Monterrey
Propasa
A Celulosa (Zona Monterrey II)
Nogalar
Tubacero
Vitro Crisa
Riel
Deacero Clavos
Kraft
Thomas & Betts
Pemex
Kohler
Lamosa
Aislado en 230 kV
Operación Inicial 115 kV
Aceros Planos
Cementos Mexicanos
Vidriera Monterrey
Metro Cuauhtémoc
Félix U. Gómez
Fundidora
12 MW
T.G. Fundidora
Retiro (2016)
Santa Cruz
American Industries
Juárez Norte
Iberdrola Energía Monterrey
Parque de Investigaciones e Innovación Tecnológica
Aislado en 230 kV
Contry
Ladrilleras
Guadalupe
Plaza Sabino
Finsa Guadalupe
CEAUTO6 Maniobras
303 MW
CEAUTO6
Kalos Guadalupe
Villa Juárez II
A Regiomontano (Zona Montemorelos)
Faro
Planta de Bombeo La Silla
Planta de Bombeo San Roque
Rockwell
Luvata
San Agustín
Loma Larga
Estanzuela
A Río (Zona Monterrey II)
A Valle (Zona Monterrey II)
Valle Oriente
Mirador
Tecnológico
2x225
Plaza
375
25 MW
T.G. Tecnológico
Retiro (2016)
La Silla
Monte Kristal
(Jun-16)
San Juan
San Marcos
San Roque
Kemet Guadalupe
Denso
A Jerónimo Potencia (Zona Monterrey II)
A Misiones (Zona Montemorelos)
A Villa de Santiago (Zona Montemorelos)
Gerencia: Noreste
Zona: Monterrey I 2016-2021
CENACE
CENTRO NACIONAL DE CONTROL DE ENERGÍA
Actualización: 30-Sep-16

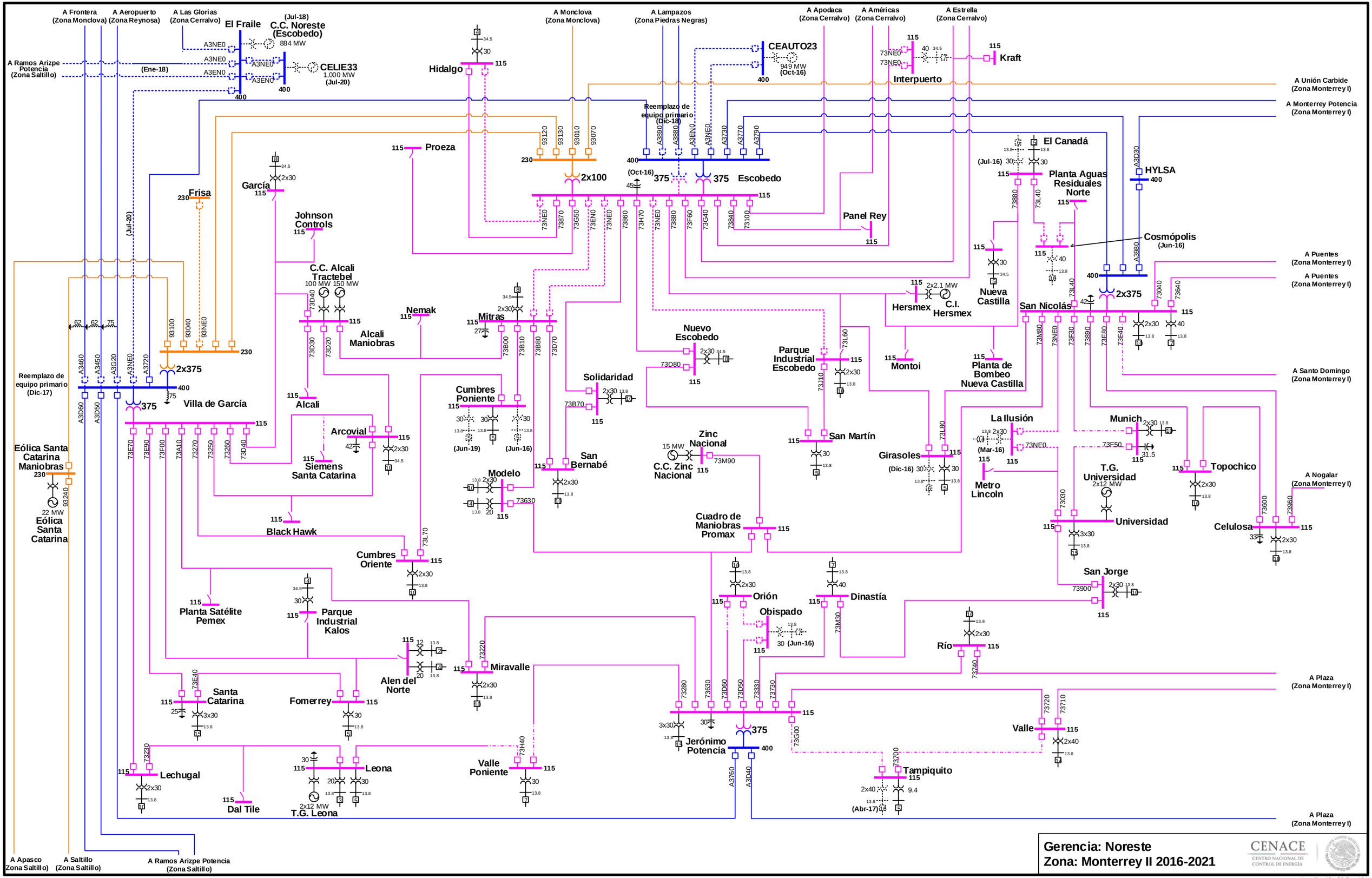

Actualización: 30-Sep-16

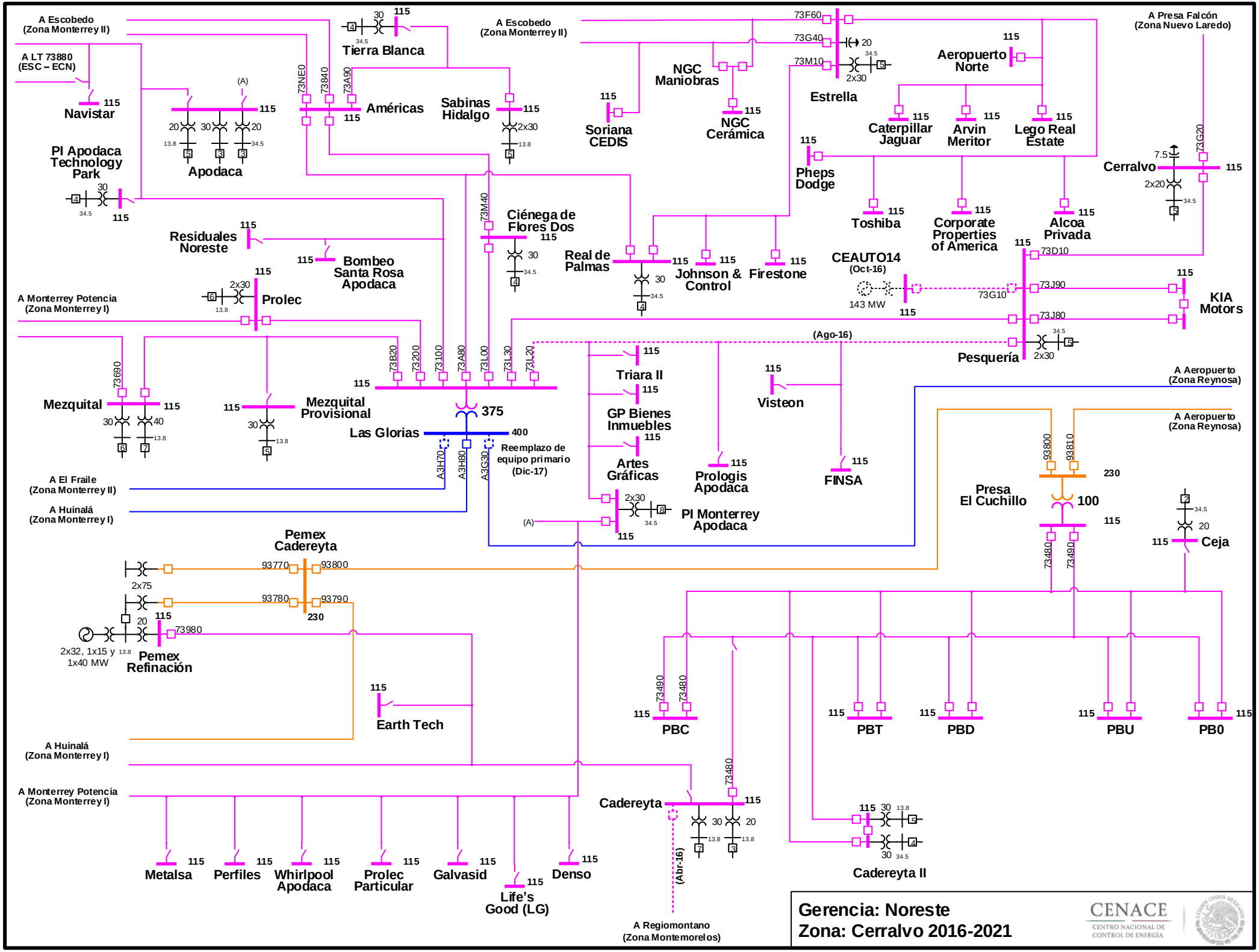

Actualización: 30-Sep-16

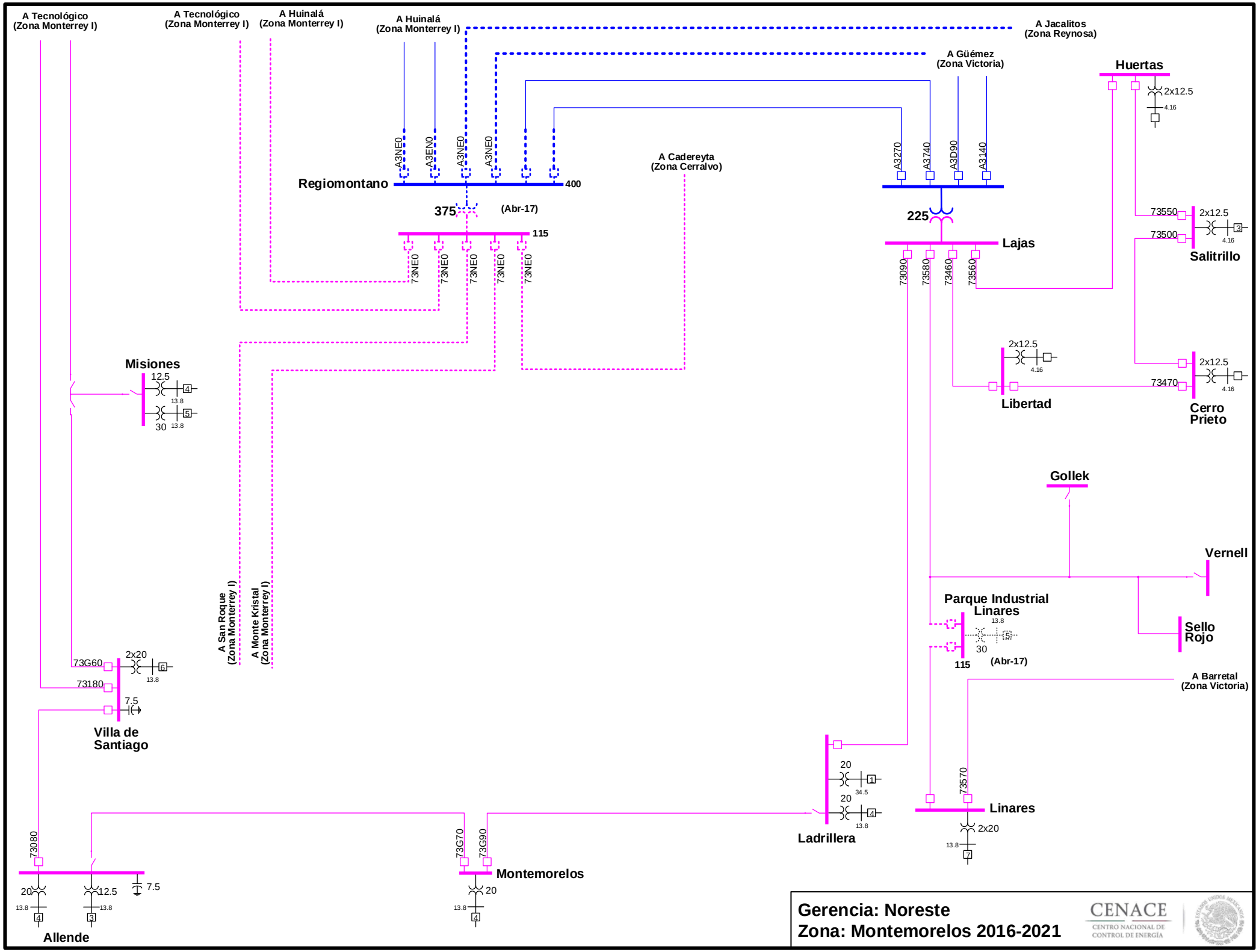

Actualización: 17-Jun-16

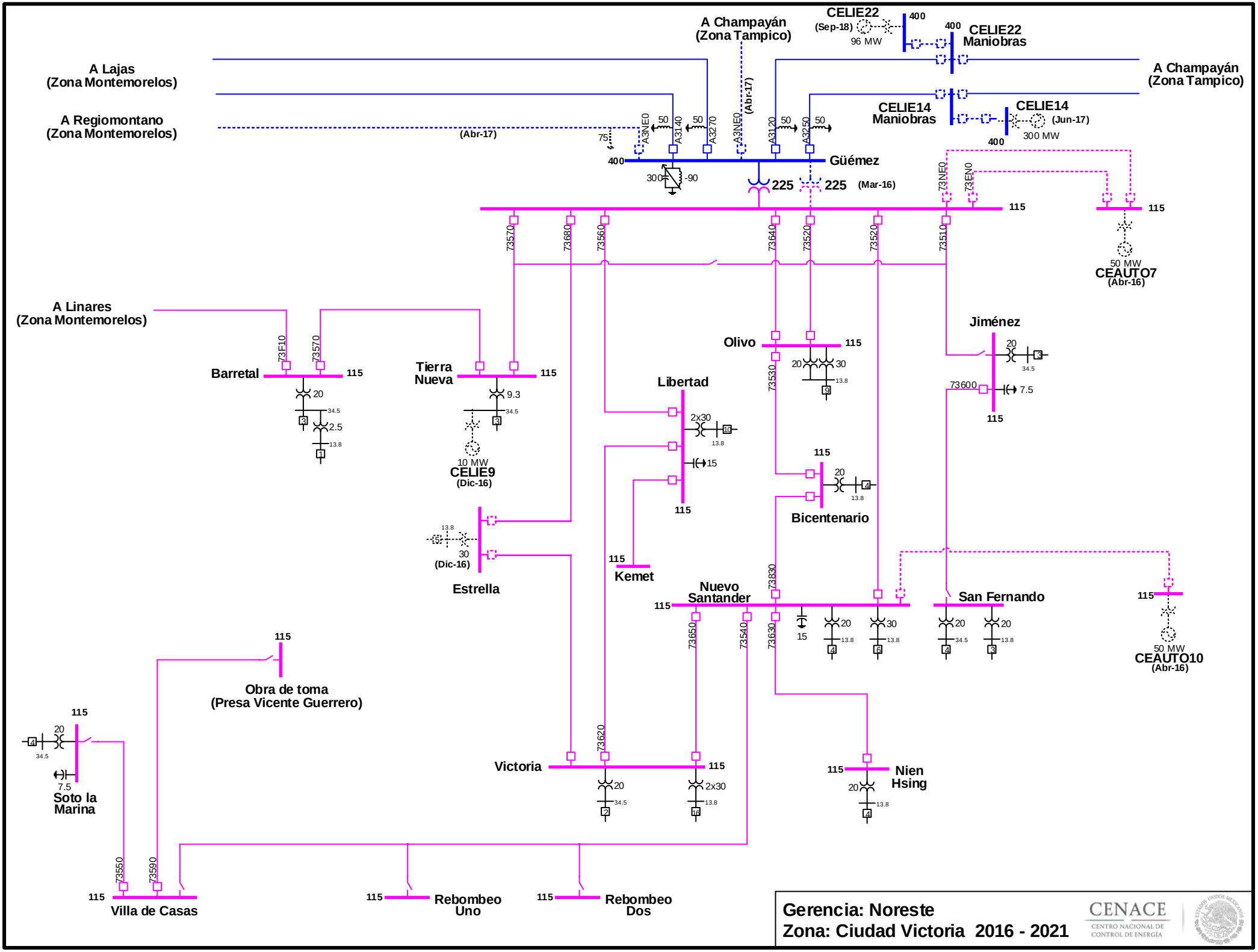

Actualización: 17-Jun-16

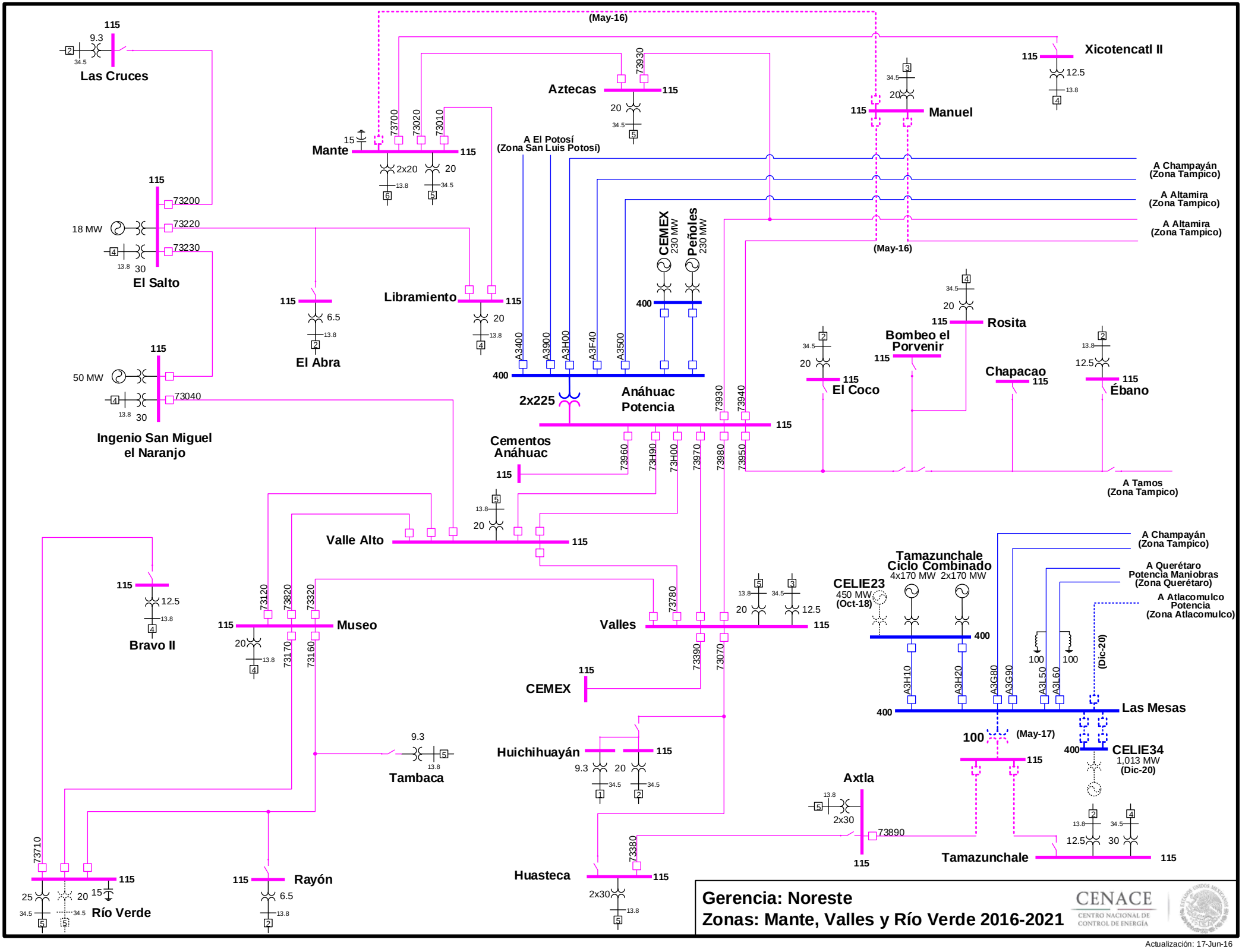
(May-16)
Las Cruces
115
9.3
34.5
Xicotencatl II
12.5
13.8
Aztecas
73930
20
Manuel
Mante
73700
73020
73010
2x20
A El Potosí
(Zona San Luis Potosí)
A Champayán
(Zona Tampico)
A Altamira
(Zona Tampico)
A Altamira
(Zona Tampico)
El Salto
73200
73220
73230
18 MW
30
CEMEX
230 MW
Peñoles
230 MW
400
El Abra
6.5
Libramiento
A3400
A3900
A3H00
A3F40
A3500
2x225
Anáhuac
Potencia
Rosita
Bombeo el
Porvenir
El Coco
Chapacao
Ébano
73930
73940
Ingenio San Miguel
el Naranjo
50 MW
73040
Cementos
Anáhuac
73960
73H90
73H00
73970
73980
73950
A Tamos
(Zona Tampico)
Valle Alto
Bravo II
12.5
Museo
73120
73820
73320
73170
73160
Valles
73780
73390
73070
CEMEX
Tambaca
9.3
Huichihuayán
Tamazunchale
Ciclo Combinado
4x170 MW 2x170 MW
CELIE23
450 MW
(Oct-18)
A Querétaro
Potencia Maniobras
(Zona Querétaro)
A Atlacomulco
Potencia
(Zona Atlacomulco)
(Dic-20)
A3H10
A3H20
A3G80
A3G90
A3L50
A3L60
Las Mesas
100
(May-17)
CELIE34
1,013 MW
(Dic-20)
Axtla
2x30
73890
Tamazunchale
73710
Río Verde
25
20
15
Rayón
Huasteca
73380
Gerencia: Noreste
Zonas: Mante, Valles y Río Verde 2016-2021
CENACE
CENTRO NACIONAL DE CONTROL DE ENERGÍA
Actualización: 17-Jun-16

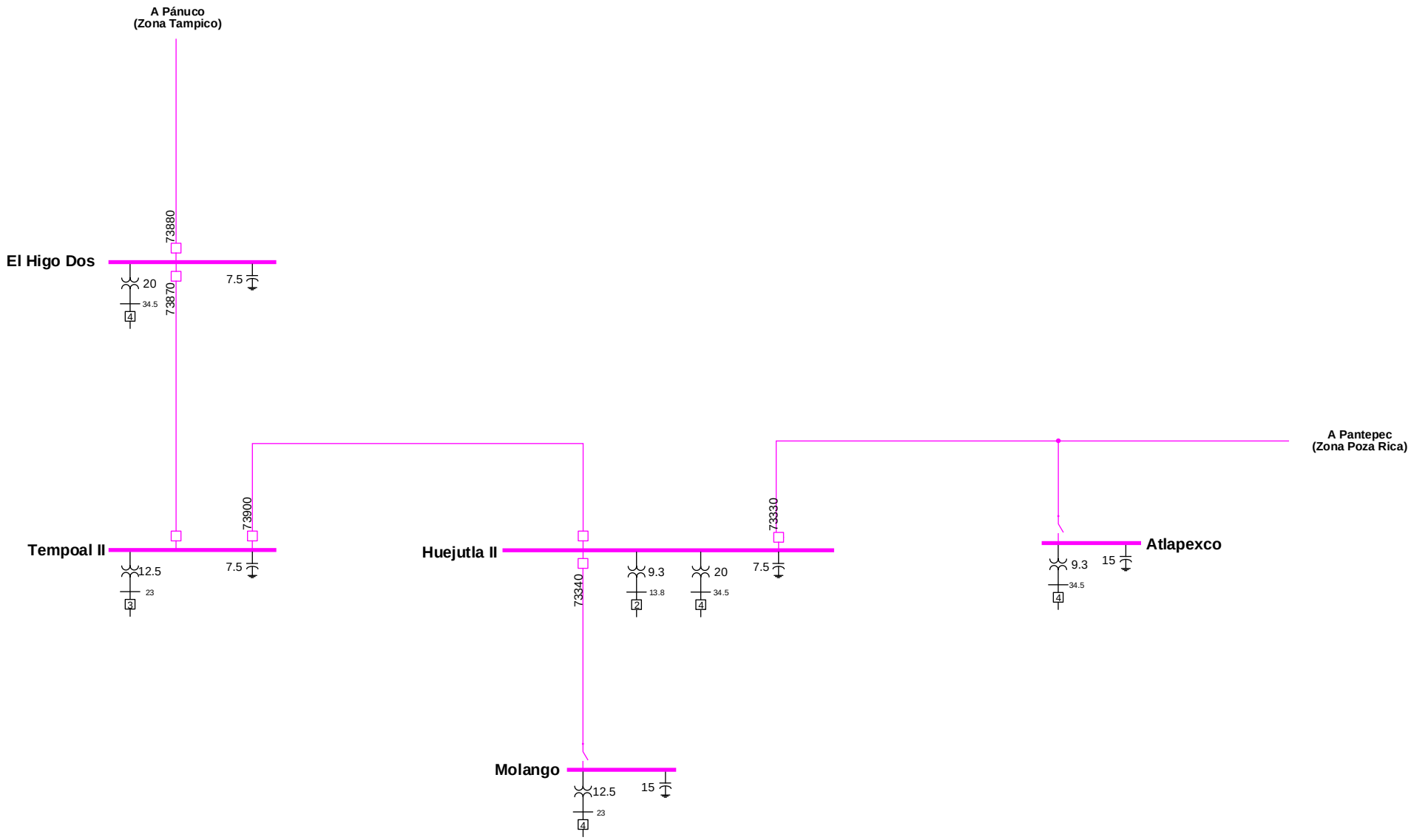

Gerencia: Noreste
Zona: Huejutla 2016-2021

CENACE
CENTRO NACIONAL DE CONTROL DE ENERGÍA

Actualización: 17-Jun-16

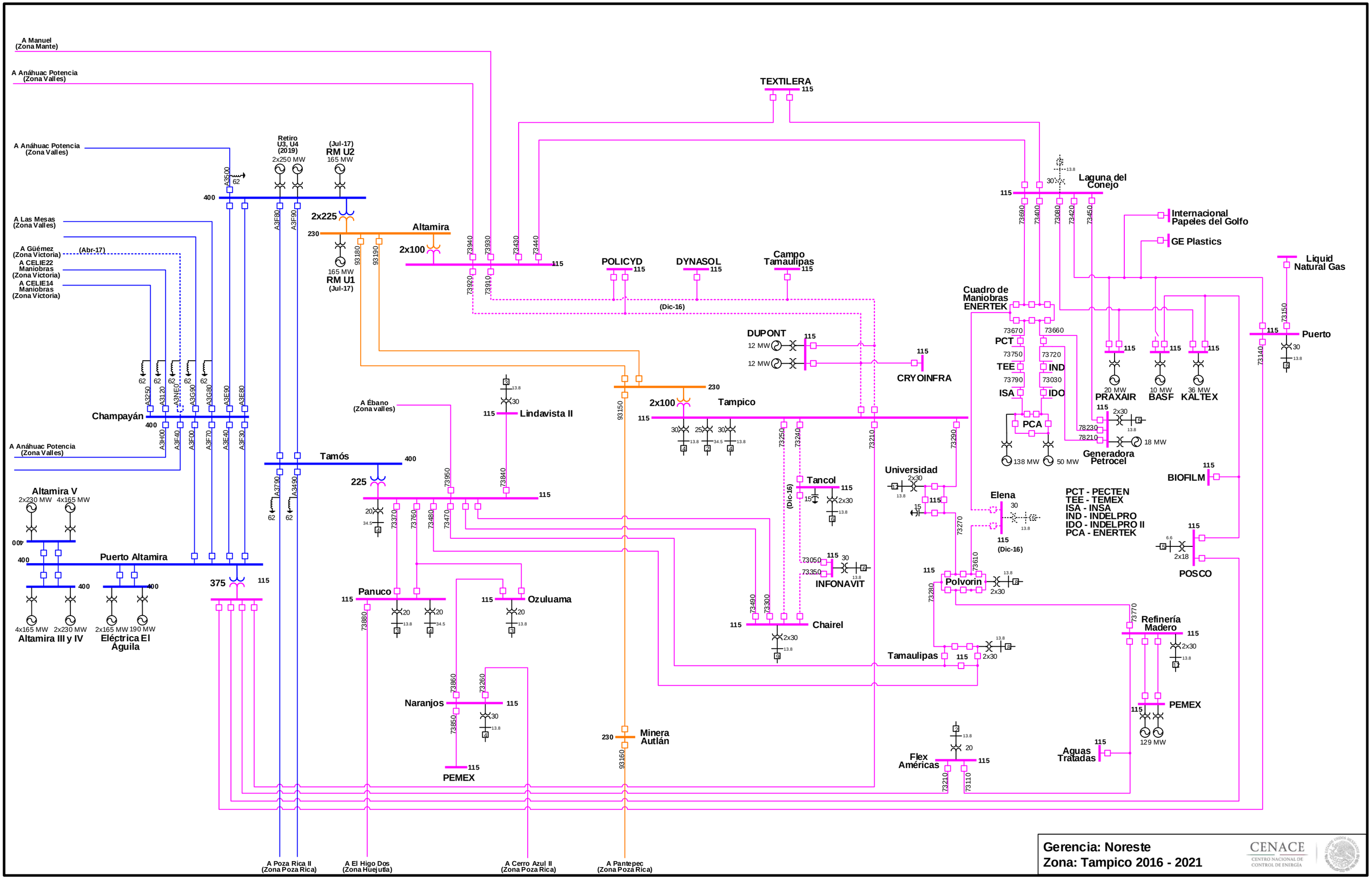

Actualización: 30-Sep-16

CENACE
CENTRO NACIONAL DE CONTROL DE ENERGÍA

GERENCIA DE CONTROL REGIONAL BAJA CALIFORNIA

REGIONES

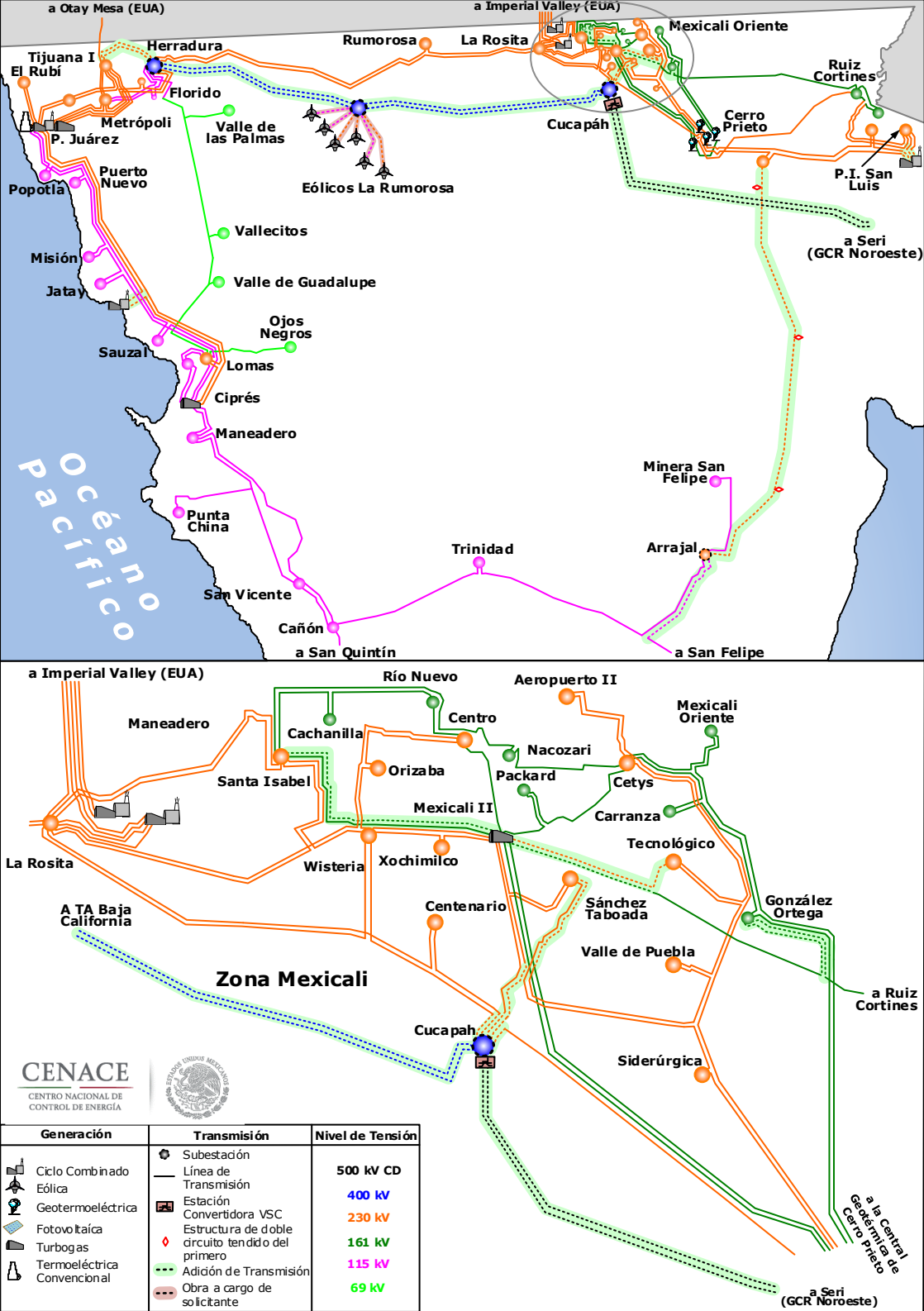
a Otay Mesa (EUA)
a Imperial Valley (EUA)
Mexicali Oriente
Tijuana I
El Rubí
Herradura
Rumorosa
La Rosita
Ruiz Cortines
Florido
Metrópoli
P. Juárez
Valle de las Palmas
Cucapáh
Cerro Prieto
Puerto Nuevo
Popotla
Eólicos La Rumorosa
P.I. San Luis
Vallecitos
a Seri (GCR Noroeste)
Misión
Valle de Guadalupe
Jatay
Ojos Negros
Sauzal
Lomas
Ciprés
Maneadero
Océano Pacífico
Minera San Felipe
Punta China
Trinidad
Arrajal
San Vicente
Cañón
a San Quintín
a San Felipe
a Imperial Valley (EUA)
Río Nuevo
Aeropuerto II
Mexicali Oriente
Maneadero
Centro
Cachanilla
Nacozari
Orizaba
Santa Isabel
Packard
Cetys
Mexicali II
Carranza
Tecnológico
La Rosita
Wisteria
Xochimilco
Sánchez Taboada
González Ortega
A TA Baja California
Centenario
Valle de Puebla
Zona Mexicali
a Ruiz Cortines
Cucapah
Siderúrgica
a la Central Geotérmica de Cerro Prieto
a Seri (GCR Noroeste)
CENACE
CENTRO NACIONAL DE CONTROL DE ENERGÍA
Generación
Ciclo Combinado
Eólica
Geotermoeléctrica
Fotovoltaíca
Turbogas
Termoeléctrica Convencional
Transmisión
Subestación
Línea de Transmisión
Estación Convertidora VSC
Estructura de doble circuito tendido del primero
Adición de Transmisión
Obra a cargo de solicitante
Nivel de Tensión
500 kV CD
400 kV
230 kV
161 kV
115 kV
69 kV

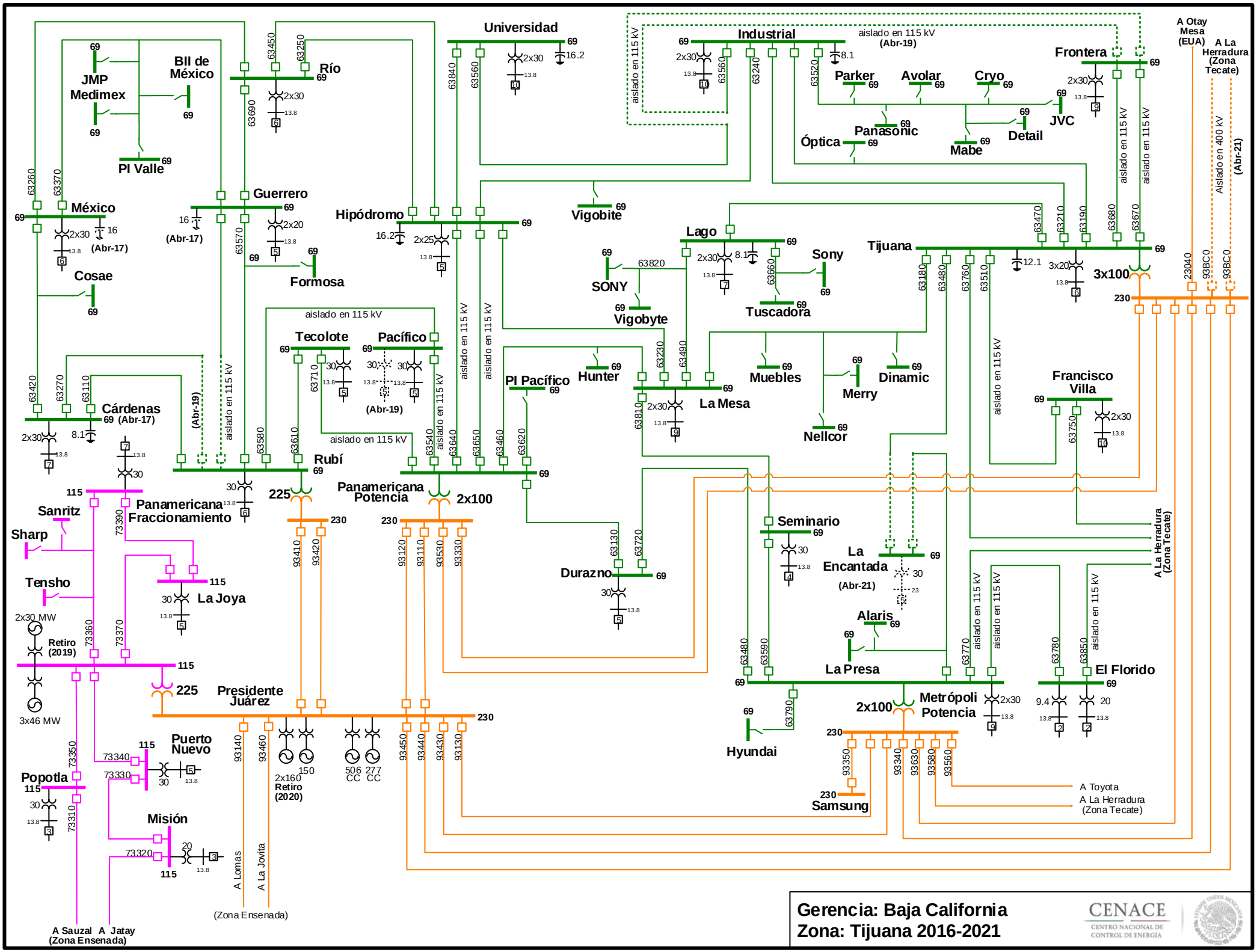
Universidad
Industrial
aislado en 115 kV (Abr-19)
Frontera
A Otay Mesa (EUA)
A La Herradura (Zona Tecate)
Río
BII de México
JMP Medimex
Pl Valle
Parker
Avolar
Cryo
JVC
Detail
Mabe
Panasonic
Óptica
Aislado en 400 kV (Abr-21)
Guerrero
México
Cosae
Formosa
Hipódromo
Vigobite
Lago
Sony
SONY
Vigobyte
Tuscadora
Tijuana
3x100
Tecolote
Pacífico
Pl Pacífico
Hunter
Muebles
Merry
Dinamic
Nellcor
La Mesa
Francisco Villa
Cárdenas
Rubí
225
Panamericana Potencia
2x100
Panamericana Fraccionamiento
Sanritz
Sharp
Tensho
La Joya
Retiro (2019)
2x30 MW
3x46 MW
Presidente Juárez
Durazno
Seminario
La Encantada (Abr-21)
Alaris
La Presa
El Florido
Metrópoli Potencia
Hyundai
Samsung
A Toyota
A La Herradura (Zona Tecate)
Puerto Nuevo
Popotla
Misión
2x160 Retiro (2020)
506 CC
277 CC
A Lomas
A La Jovita
(Zona Ensenada)
A Sauzal (Zona Ensenada)
A Jatay
Gerencia: Baja California
Zona: Tijuana 2016-2021
CENACE
CENTRO NACIONAL DE CONTROL DE ENERGÍA
Actualización: 31-Ago-16

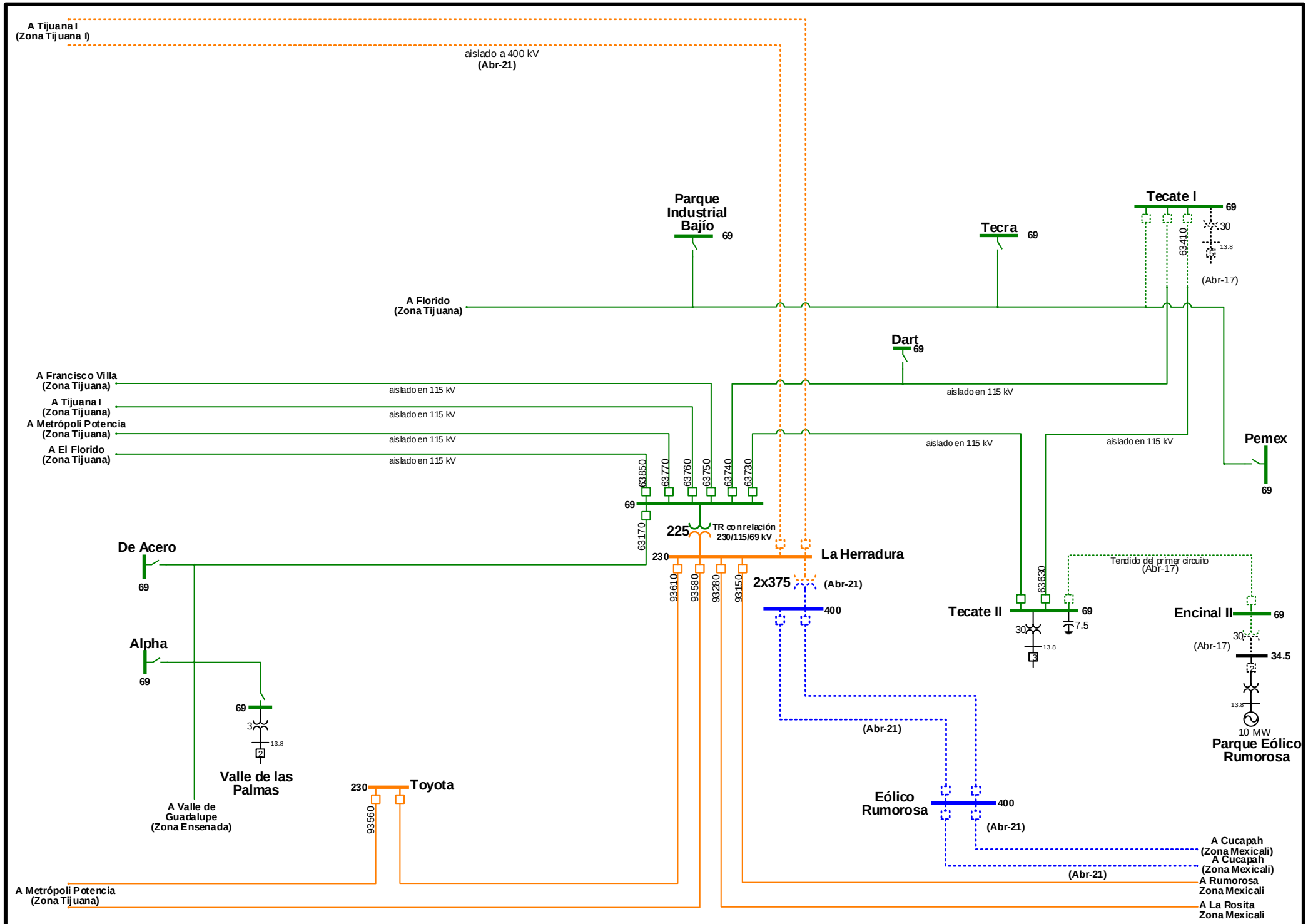

Actualización: 31-Ago-16

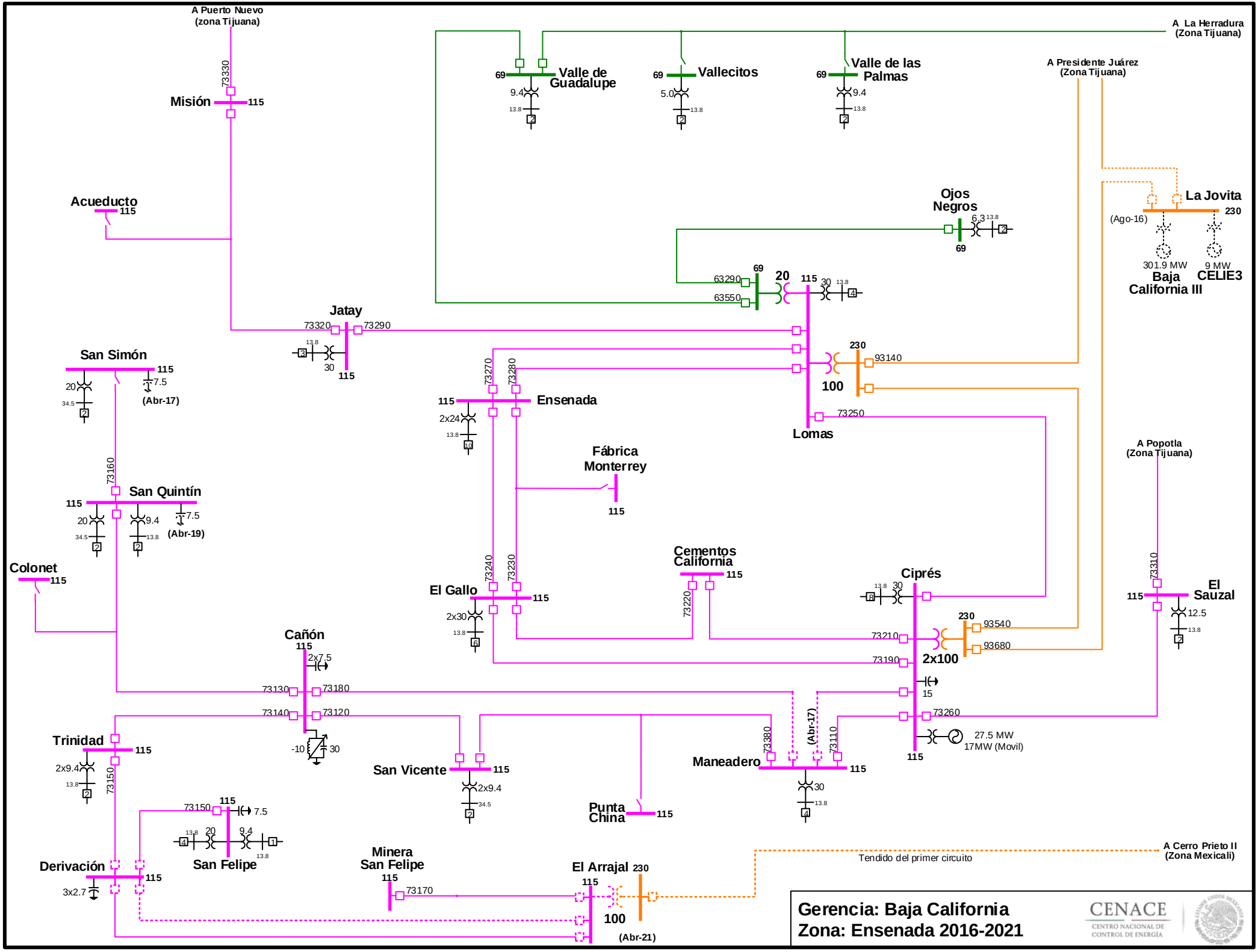

Actualización: 31-Ago-16

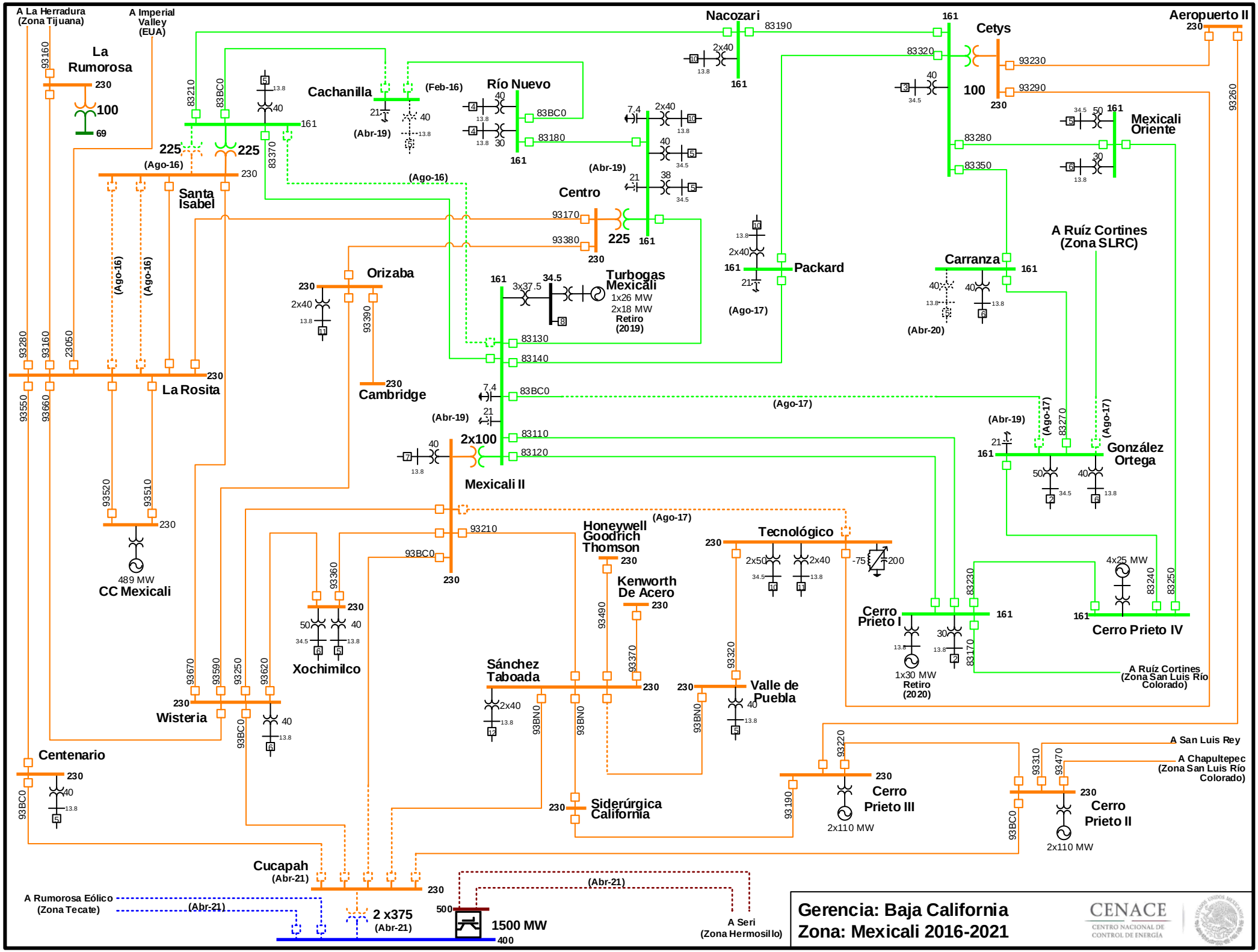

Actualización: 30-Sep-16

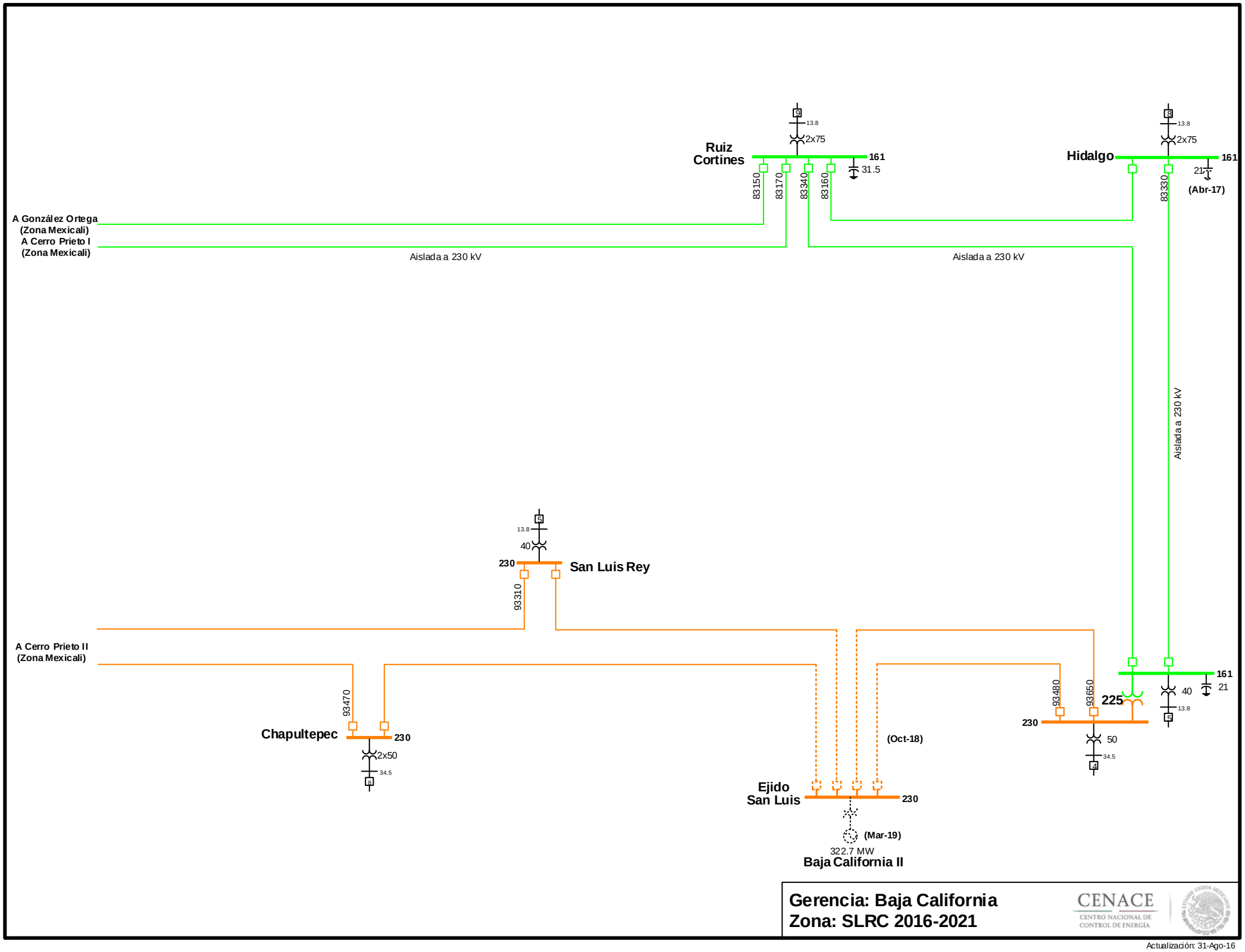

Gerencia: Baja California
Zona: SLRC 2016-2021

CENACE
CENTRO NACIONAL DE CONTROL DE ENERGÍA

Actualización: 31-Ago-16

CENACE
CENTRO NACIONAL DE CONTROL DE ENERGÍA

GERENCIA DE CONTROL REGIONAL PENINSULAR

REGIONES

CENACE
CENTRO NACIONAL DE CONTROL DE ENERGÍA

Golfo de México

Mar Caribe

Balam
Riviera Maya
Nizuc
Valladolid
Playa del Carmen
Playacar
Dzitnup
Ticul II
Chankanaab II
Chankanaab
Lerma
Sabancuy II
Carmen
Xul – Ha
Escárcega Potencia
Xpujil
a Tabasco Potencia (GCR Oriental)
a Buena Vista (Belice)
Santa Lucía
a Macuspana II (GCR Oriental)
a Los Ríos (GCR Oriental)

Zona Mérida

Norte
Chichí Suárez
Caucel Potencia
Nachicocom
Mérida III
Mérida II
Mérida IV
a Valladolid
Kanasín Potencia
a Ticul II

Zona Cancún-Riviera Maya

Balam
Cancún
Nizuc
A Dzitnup
A Valladolid
Riviera Maya
Playa del Carmen
A Chankanaab II
a Playacar

Generación	Transmisión	Nivel de Tensión
Ciclo Combinado	Subestación	
Eólica	Línea de Transmisión	400 kV
Turbogas	Estructura de doble circuito tendido del primero	230 kV
Fotovoltaica		115 kV
Termoeléctrica	Adición de Transmisión	

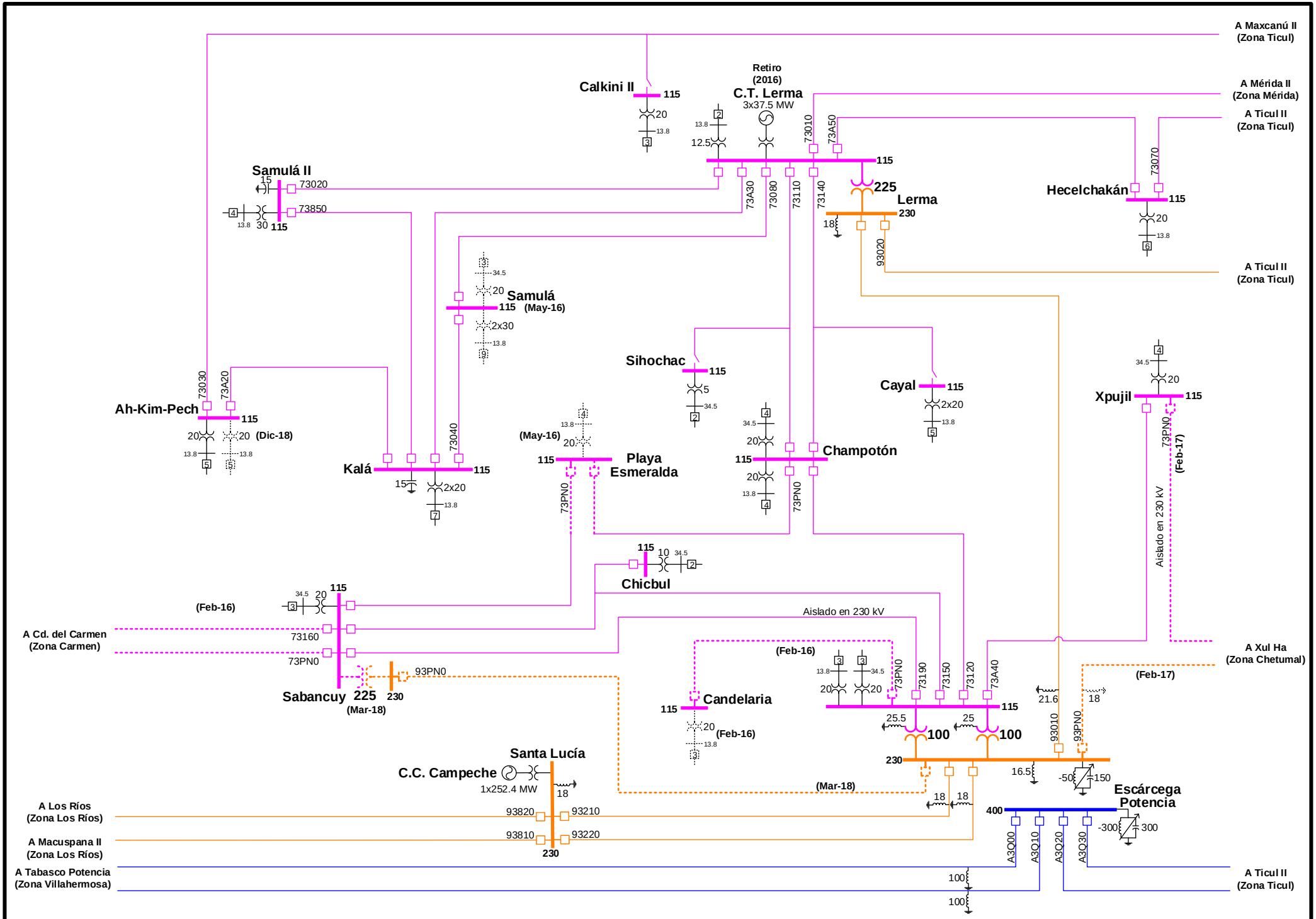

Gerencia: Peninsular
Zona: Campeche 2016-2021

CENACE
CENTRO NACIONAL DE CONTROL DE ENERGÍA

Actualización: 14-Sep-16

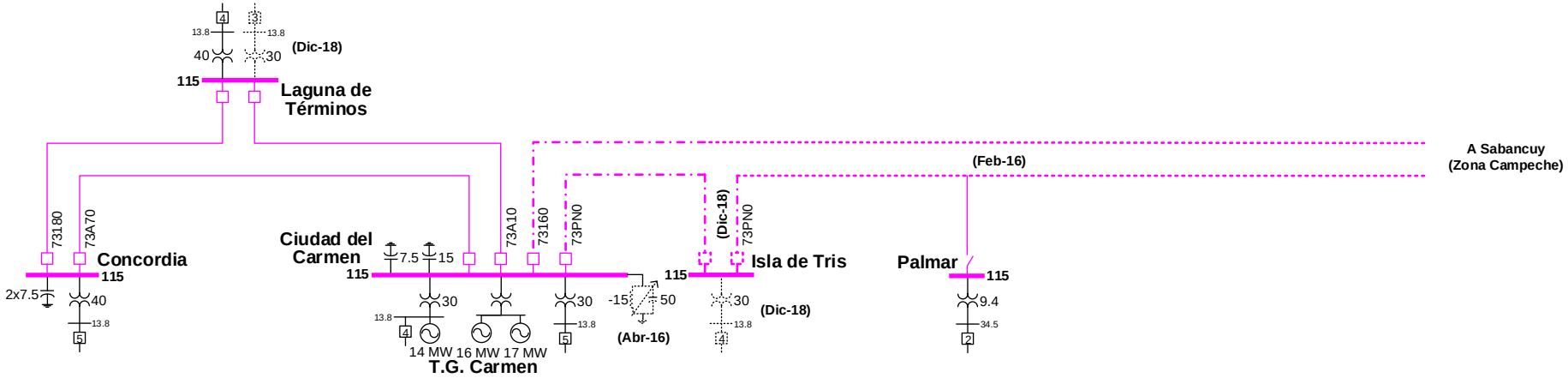

Gerencia: Peninsular
Zona: Ciudad del Carmen 2016-2021

CENACE
CENTRO NACIONAL DE CONTROL DE ENERGÍA

Actualización: 08-Sep-16

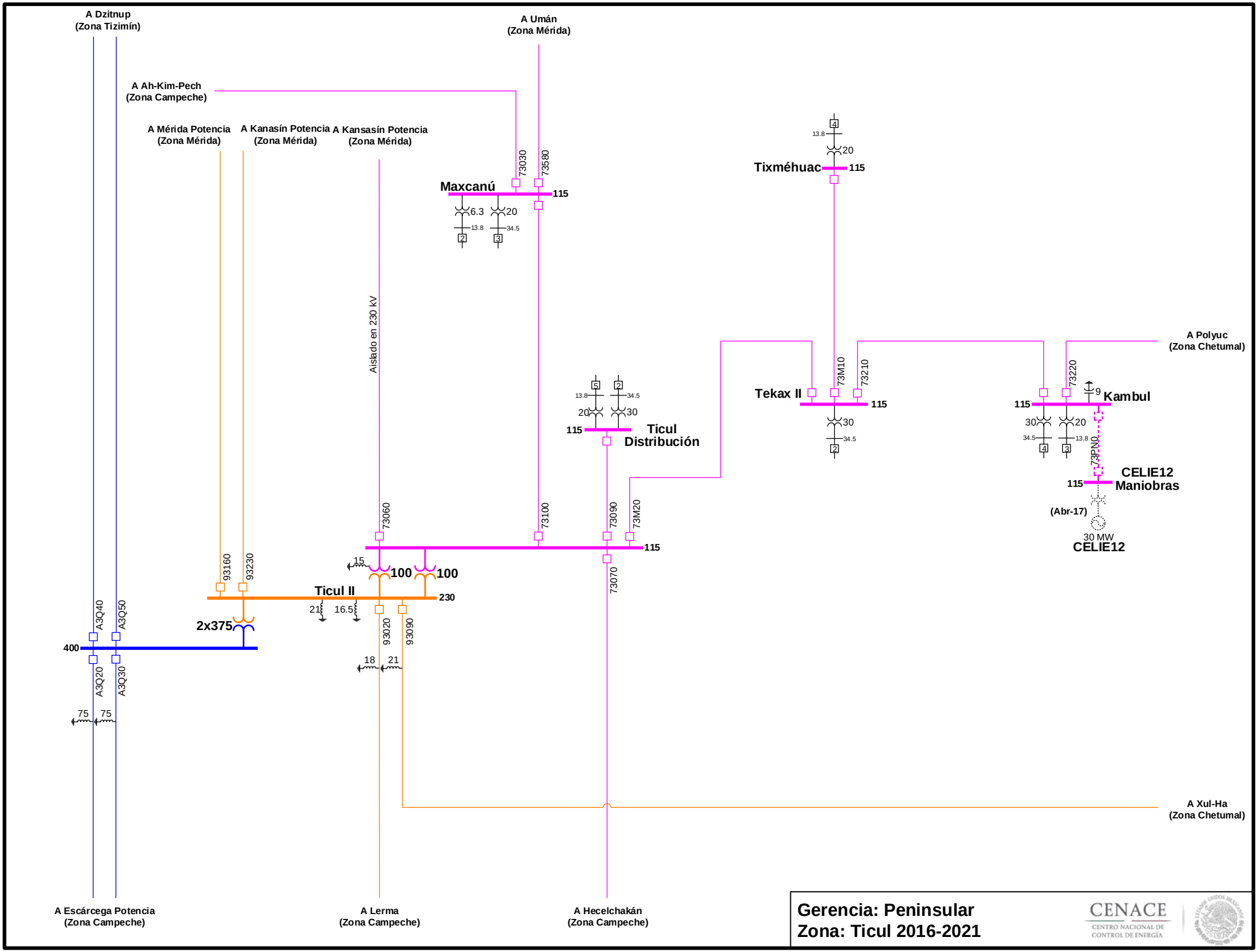

Actualización: 08-Sep-16

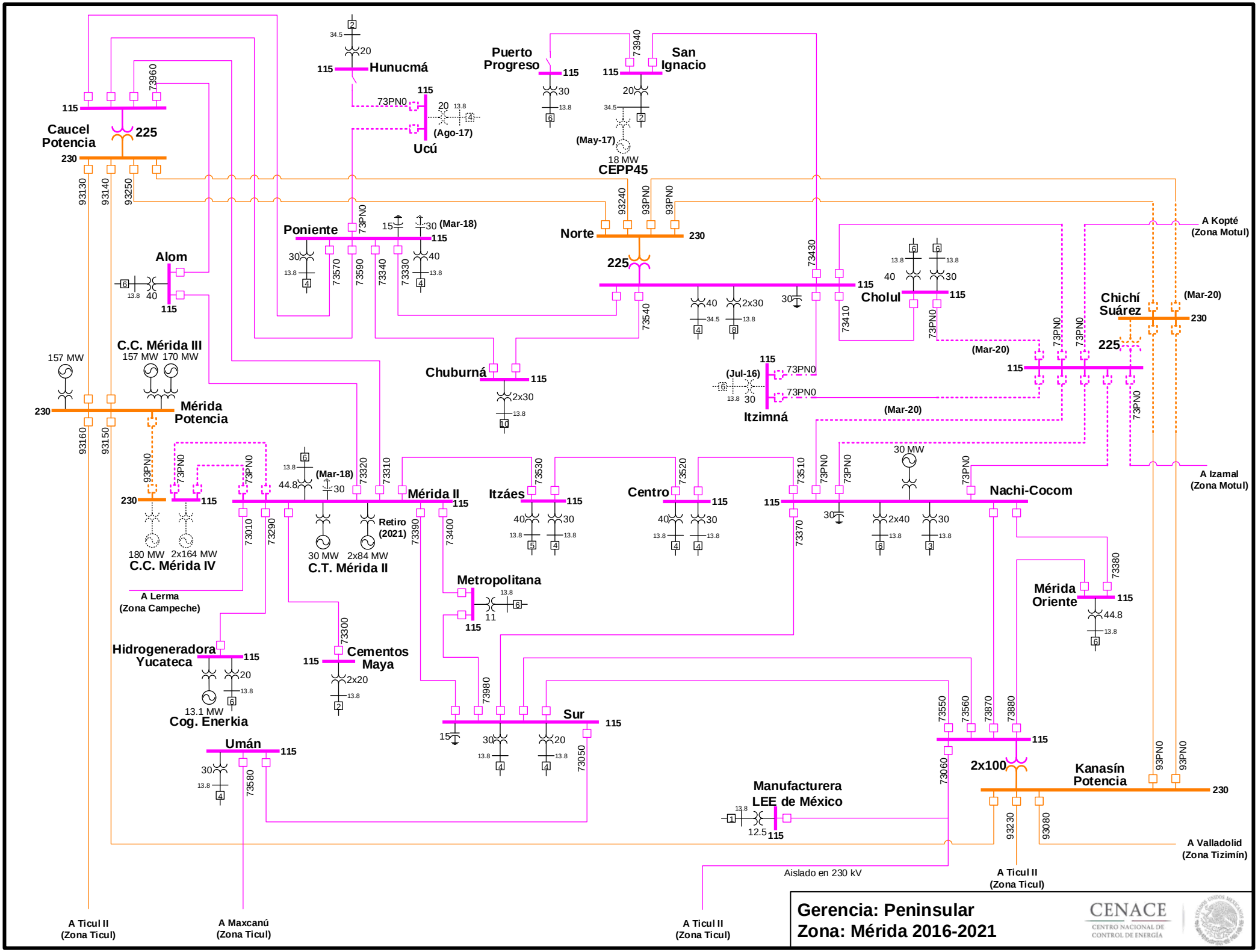

Actualización: 14-Sep-16

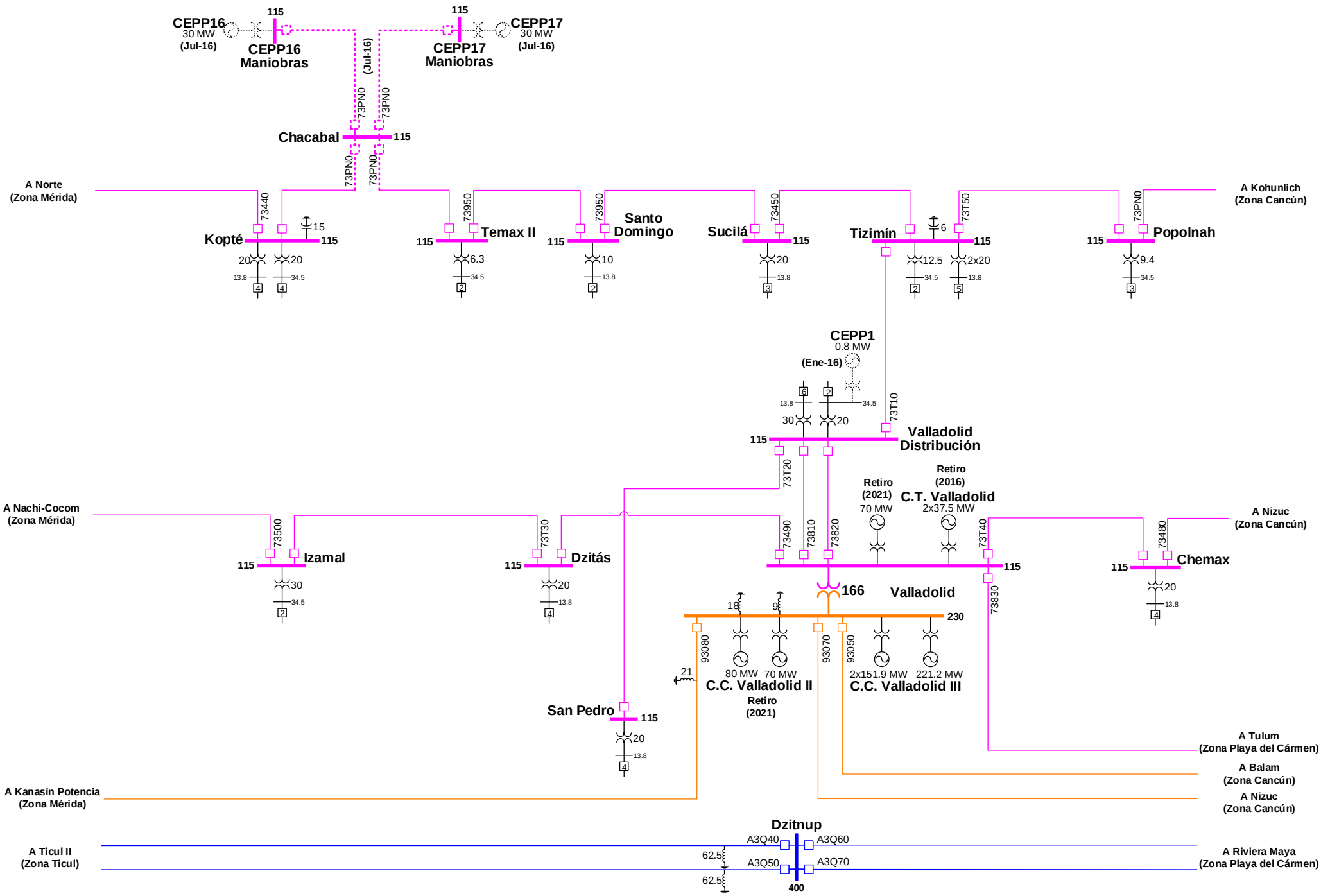

Gerencia: Peninsular
Zona: Tizimín - Motul 2016-2021

CENACE
CENTRO NACIONAL DE CONTROL DE ENERGÍA

Actualización: 14-Sep-16

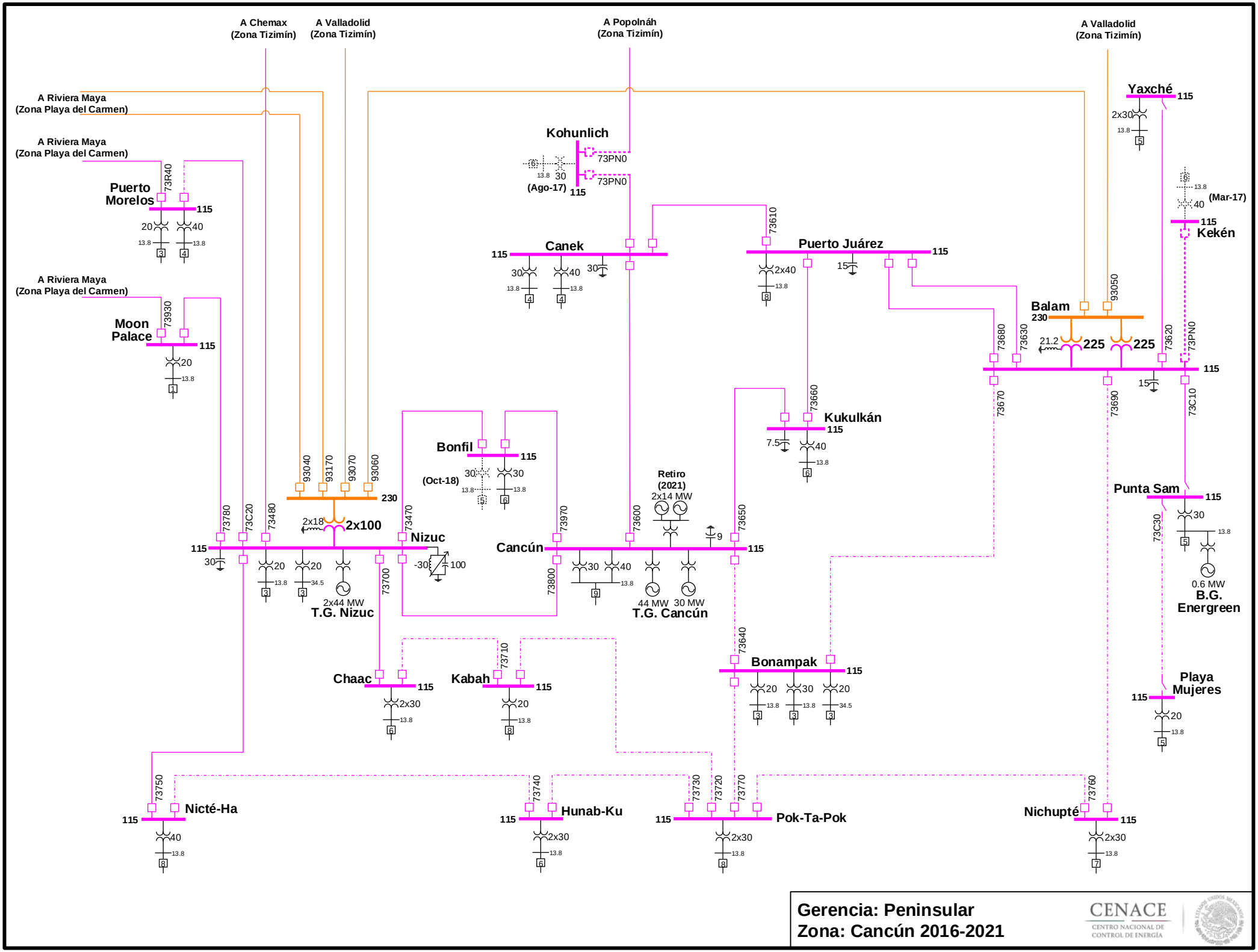
A Chemax (Zona Tizimín)
A Valladolid (Zona Tizimín)
A Popolnáh (Zona Tizimín)
A Valladolid (Zona Tizimín)
A Riviera Maya (Zona Playa del Carmen)
A Riviera Maya (Zona Playa del Carmen)
A Riviera Maya (Zona Playa del Carmen)
Puerto Morelos
Moon Palace
Kohunlich
(Ago-17)
Canek
Puerto Juárez
Yaxché
Kekén
(Mar-17)
Balam
Kukulkán
Bonfil
(Oct-18)
Nizuc
2x100
T.G. Nizuc
Cancún
Retiro (2021)
2x14 MW
T.G. Cancún
Punta Sam
B.G. Energreen
Chaac
Kabah
Bonampak
Playa Mujeres
Nicté-Ha
Hunab-Ku
Pok-Ta-Pok
Nichupté
Gerencia: Peninsular
Zona: Cancún 2016-2021
CENACE
CENTRO NACIONAL DE CONTROL DE ENERGÍA
Actualización: 14-Sep-16

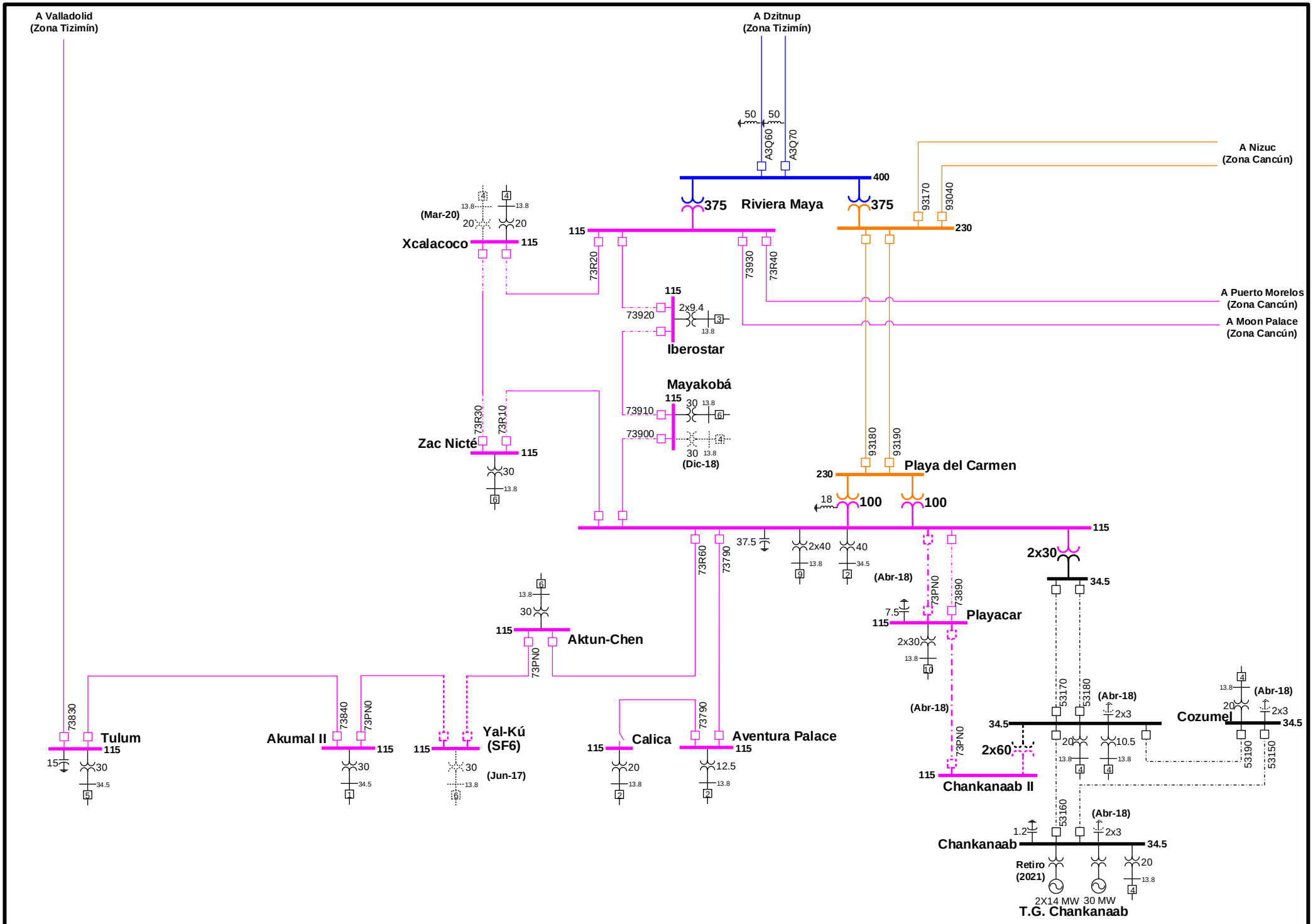

Gerencia: Peninsular
Zona: Playa del Carmen 2016-2021

CENACE
CENTRO NACIONAL DE CONTROL DE ENERGÍA

Actualización: 14-Sep-16

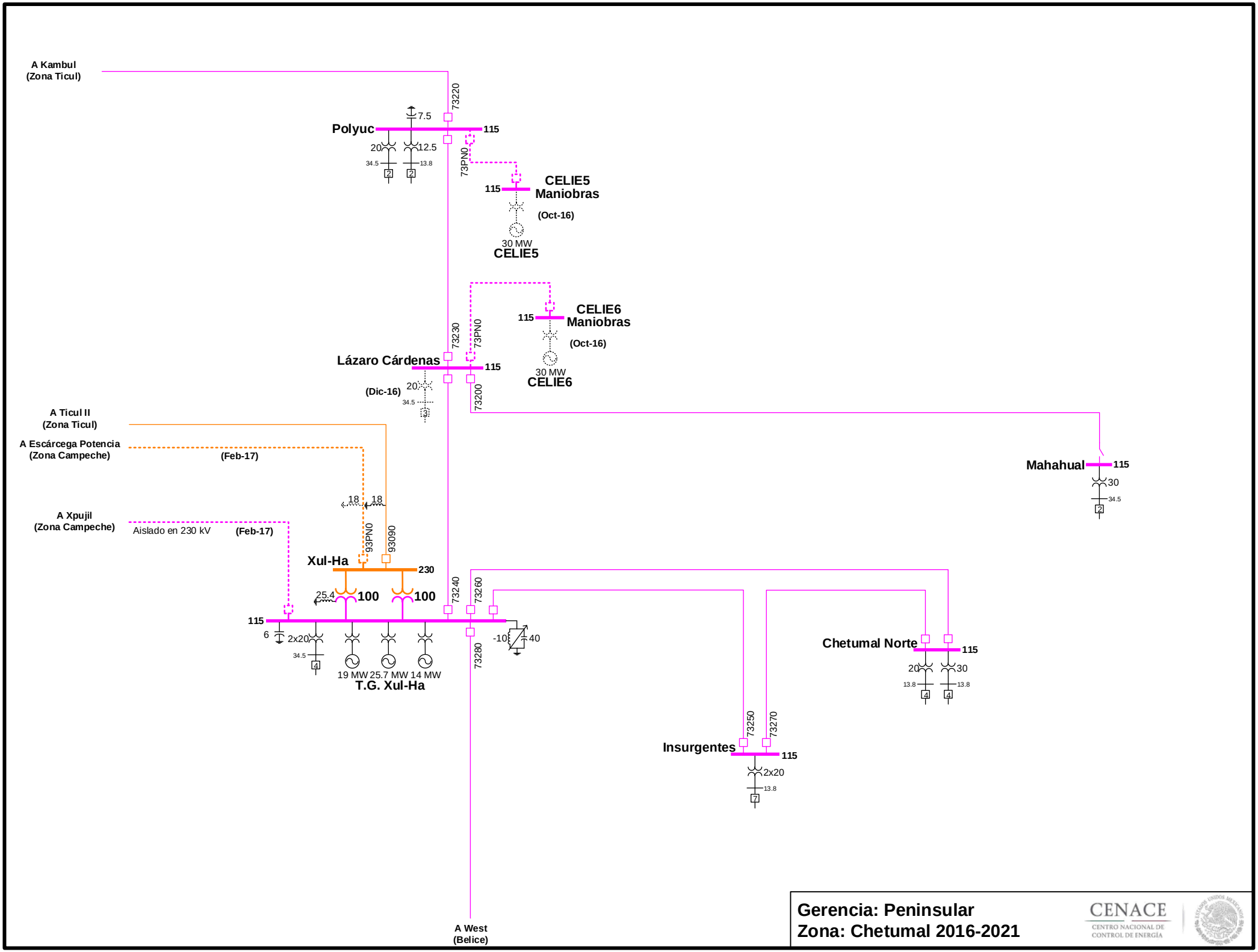

Actualización: 08-Sep-16

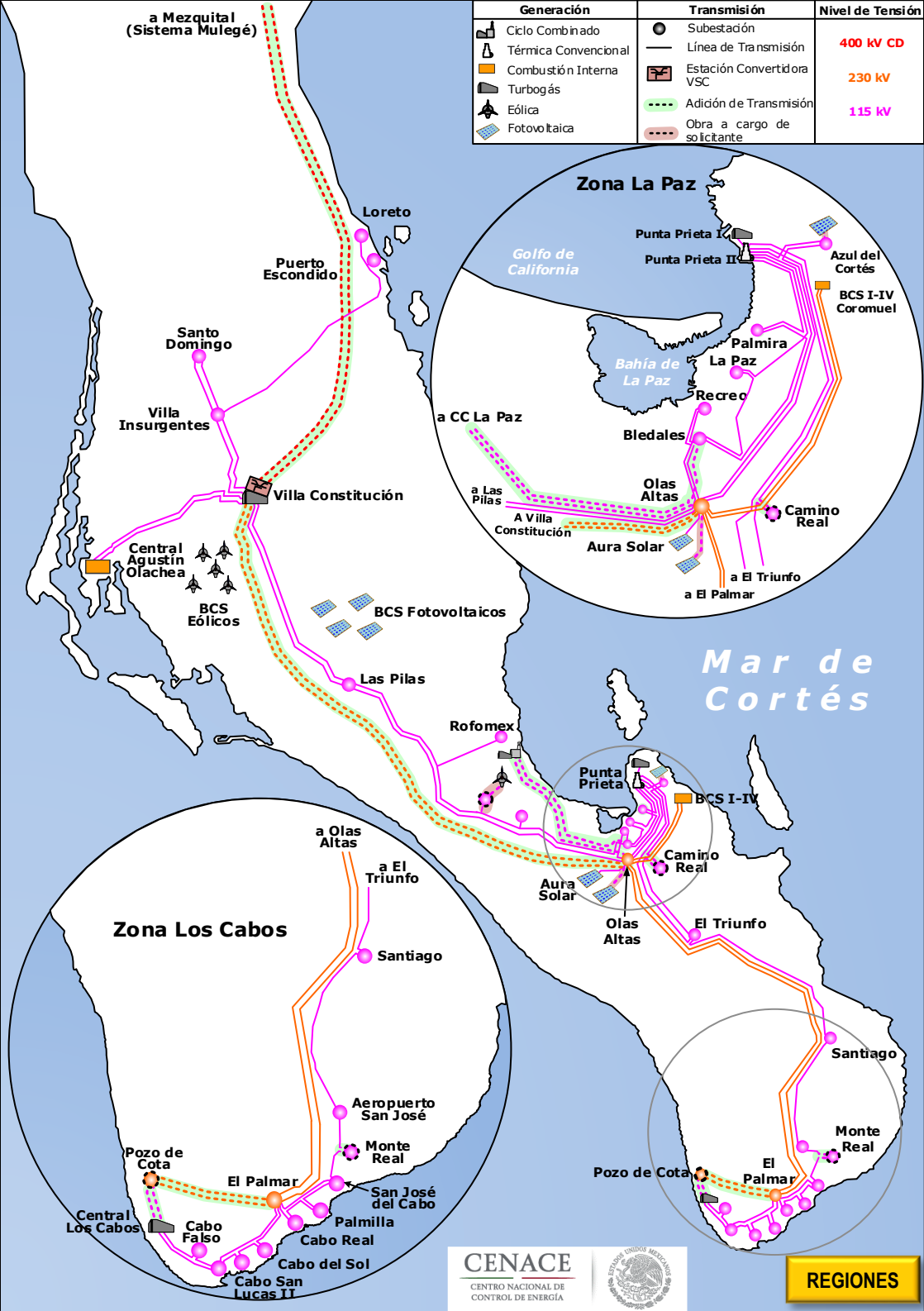
Generación
Ciclo Combinado
Térmica Convencional
Combustión Interna
Turbogás
Eólica
Fotovoltaica
Transmisión
Subestación
Línea de Transmisión
Estación Convertidora VSC
Adición de Transmisión
Obra a cargo de solicitante
Nivel de Tensión
400 kV CD
230 kV
115 kV
a Mezquital (Sistema Mulegé)
Loreto
Puerto Escondido
Santo Domingo
Villa Insurgentes
Villa Constitución
Central Agustín Olachea
BCS Eólicos
BCS Fotovoltaicos
Las Pilas
Rofomex
Punta Prieta
BCS I-IV
Camino Real
Aura Solar
Olas Altas
El Triunfo
Santiago
Monte Real
Pozo de Cota
El Palmar
Mar de Cortés
Zona La Paz
Golfo de California
Punta Prieta I
Punta Prieta II
Azul del Cortés
BCS I-IV Coromuel
Palmira
La Paz
Bahía de La Paz
Recreo
a CC La Paz
Bledales
Olas Altas
a Las Pilas
A Villa Constitución
Camino Real
Aura Solar
a El Triunfo
a El Palmar
Zona Los Cabos
a Olas Altas
a El Triunfo
Santiago
Aeropuerto San José
Monte Real
Pozo de Cota
El Palmar
San José del Cabo
Central Los Cabos
Cabo Falso
Palmilla
Cabo Real
Cabo del Sol
Cabo San Lucas II
CENACE
CENTRO NACIONAL DE CONTROL DE ENERGÍA
REGIONES

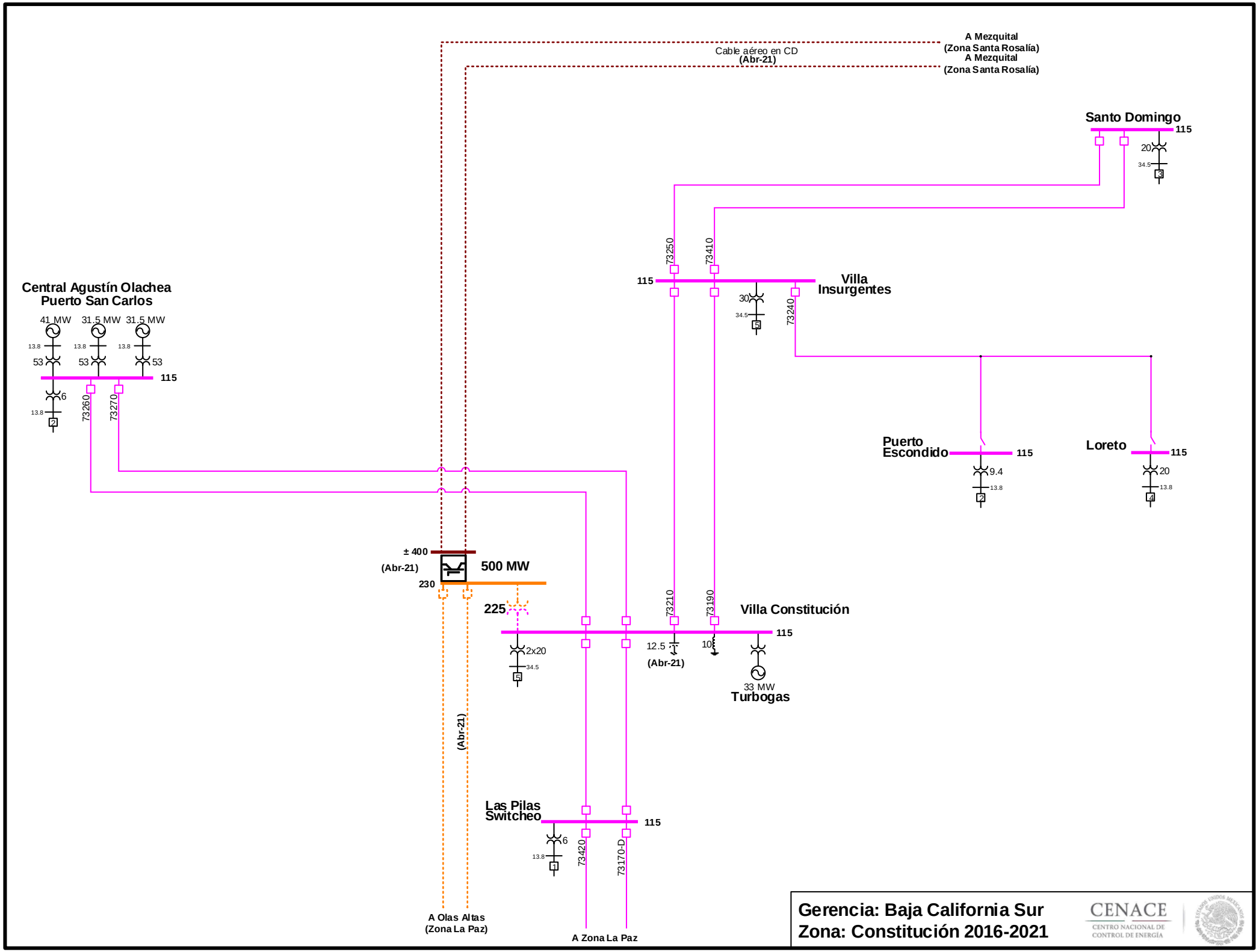

Actualización: 31-Ago-16

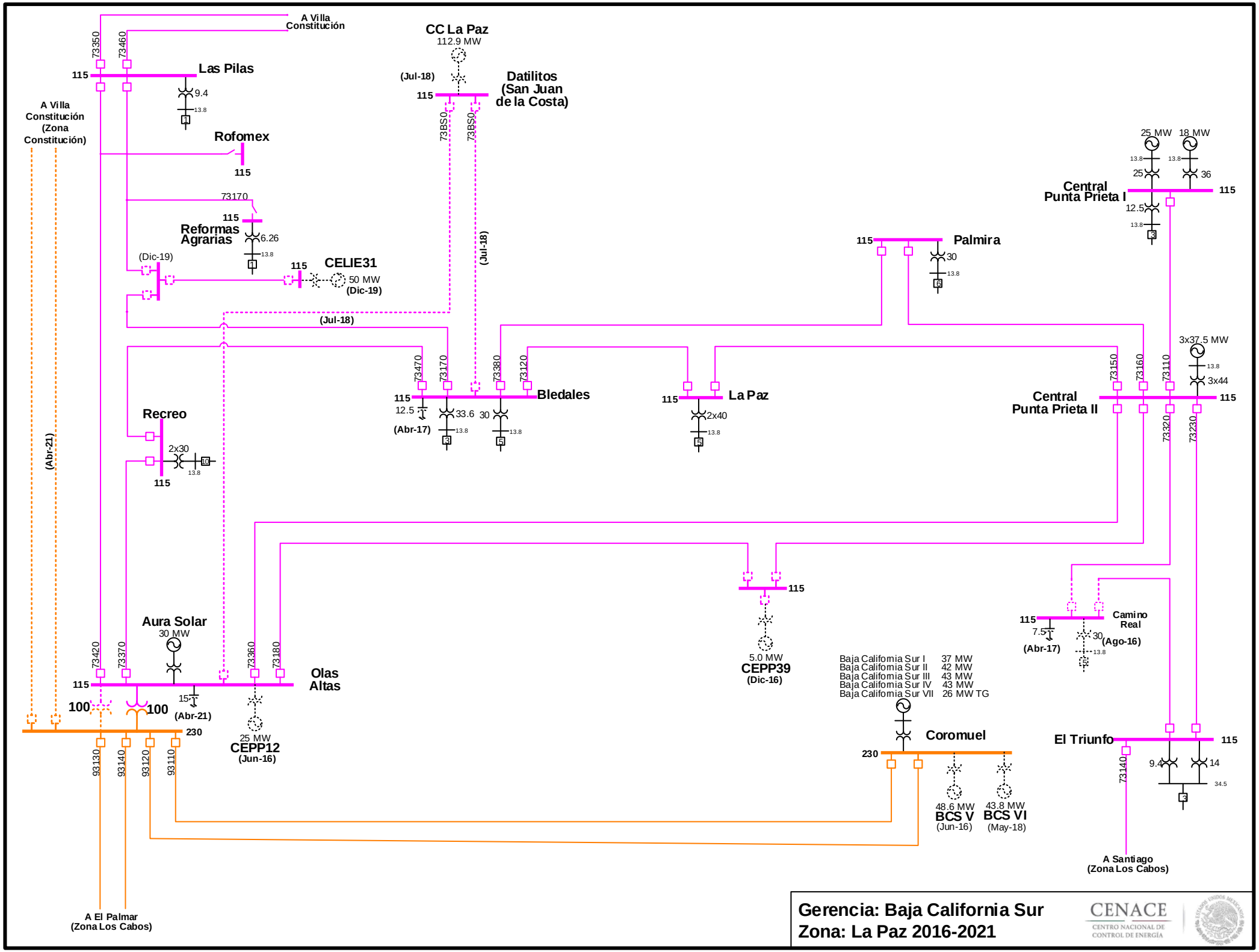

Actualización: 31-Ago-16

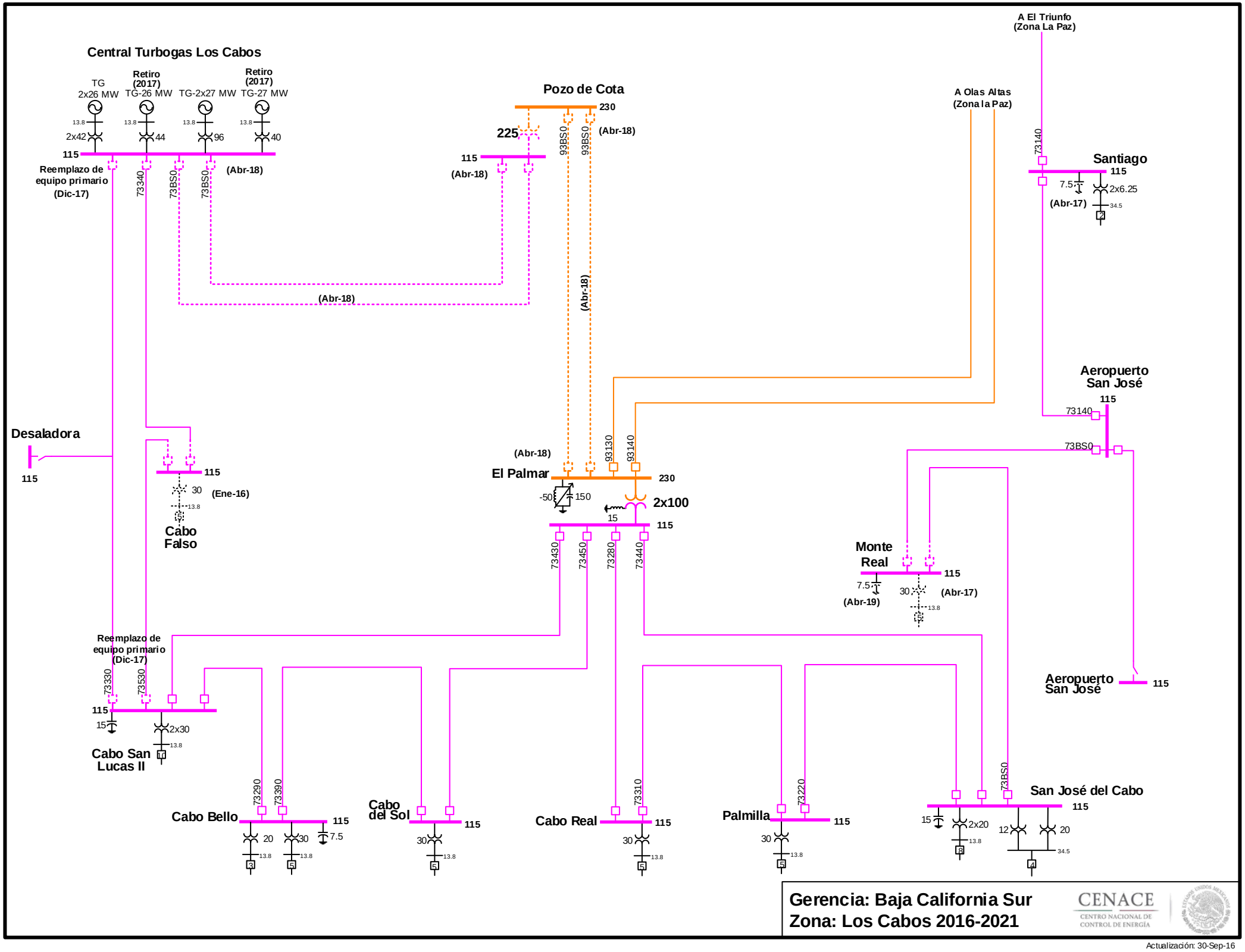

Actualización: 30-Sep-16

Océano Pacífico
Mar de Cortés
Parador
Bahía de Los Ángeles
Santa Rosalita
Nuevo Rosarito
Jesús María
Guerrero Negro I
Benito Juárez
Punta Eugenia
Eólico Puerto Viejo
Benito Juárez Maniobras
Ejido Laguneros
Ejido Mújica
Bahía Tortugas
Vizcaíno
CCI Guerrero Negro II
Ejido Díaz Ordaz
Puerto Nuevo
Ejido Zapata
Rancho El Silencio
San Roque
Bahía Asunción
Punta Prieta
San Hipólito
La Bocana
Punta Abreojos
Infiernito
Cable Submarino
a Bahía de Kino (GCR Noroeste)
Geotérmica Tres Vírgenes
Mezquital
Minera Caopas
San Ignacio
Secundaría
Fotovoltaíco Santa Rosalía
Santa Rosalía
Santa Rosalía II
San Lucas
Mulegé
a Tiburones
a Villa Constitución (Sistema Baja California Sur)
CENACE
CENTRO NACIONAL DE CONTROL DE ENERGÍA
Generación
Combustión Interna
Eólica
Geotermoeléctrica
Turbogas
Fotovoltaica
Transmisión
Subestación
Línea de Transmisión
Estación Convertidora VSC
Estructura de doble circuito tendido del primero
Adición de Transmisión
Nivel de Tensión
400 kV CD
115 kV
34.5 kV

REGIONES

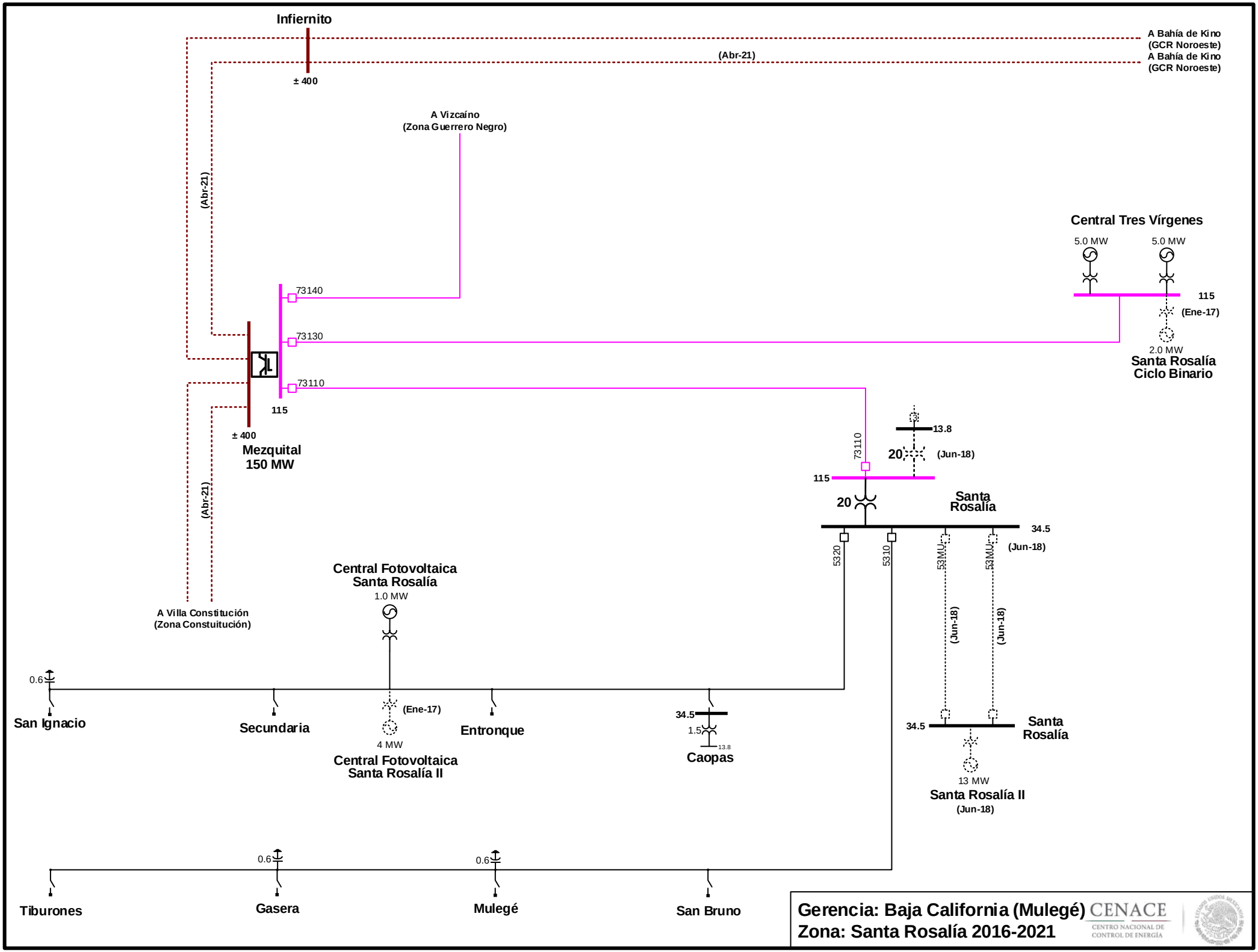

Actualización: 31-Ago-16

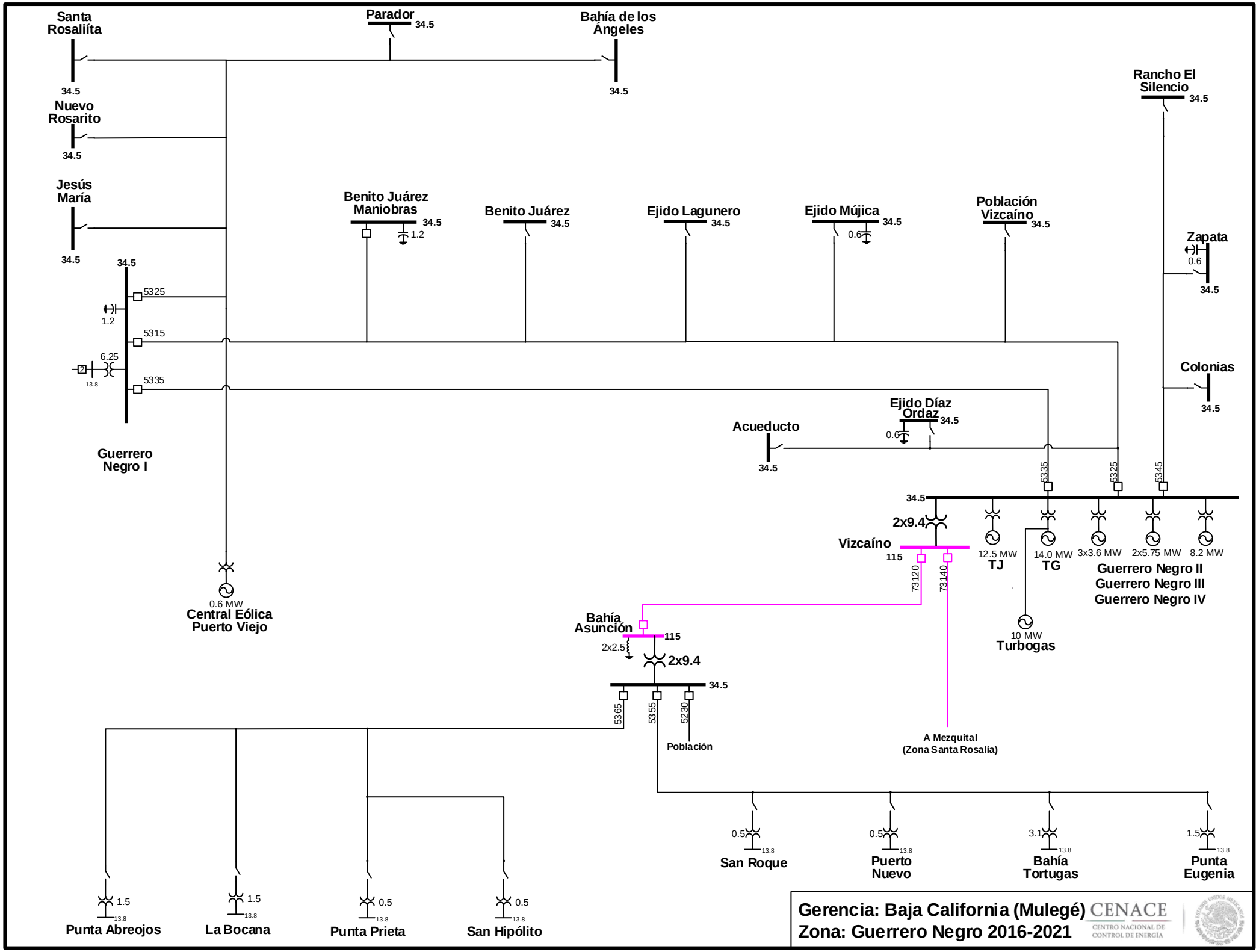

Actualización: 31-Ago-16

CENACE
CENTRO NACIONAL DE CONTROL DE ENERGÍA

SIMBOLOGÍA DIAGRAMAS UNIFILARES

Elemento

———	Línea de Transmisión
-·-·-·-·-	Cable Subterráneo
- - - - - -	Cable Submarino
Nombre ___ kV	Barra
MVA	Transformador de Potencia
MW Nombre	Central Eléctrica
MVAr	Reactor
MVAr	Capacitor
-MVAr MVAr	Compensador Estático de VARs
%	Compensación Serie
MVA kV	Transformador de Distribución
	Alimentador
	Cuchilla
MW	Estación Convertidora (VSC)
MW	Back to Back
MW	Estación Convertidora (LCC)

Nivel de Tensión

Corriente Directa

400 kV

230 kV

161 kV y 138 kV

115 kV

85 kV

69 kV

< 69 kV

Nuevas Obras

------	Obra Nueva
(Dic-18)	Fecha de Entrada en Operación

REGIONES

CENACE

CENTRO NACIONAL DE
CONTROL DE ENERGÍA